SERIE H2 06
PORSLIN/STENSKIVA 24/34
BADRUMSSKÅP H2 30
SERIE H3 36
PORSLIN 56
KNOPP/HANDTAG 58
BADRUMSSKÅP H3 60
BADRUMSPEGEL 64
BELYSNING 72
INREDNING 74
TVÄTTSTÄLLSBLANDARE 76
POP-UP 78
ACCESSOARER 80
WC 82
PRISLISTA 86

H2

2024	HAVEN

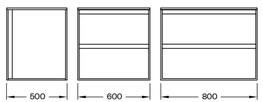

H2/S	H2/50S	H2/60S	H2/80S
	07	09	11

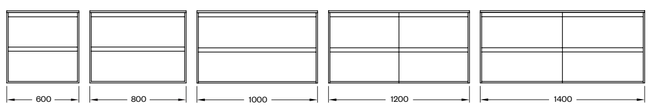

H2	H2/60	H2/80	H2/100	H2/120	H2/140
	13	17	19	21	23

H2/S

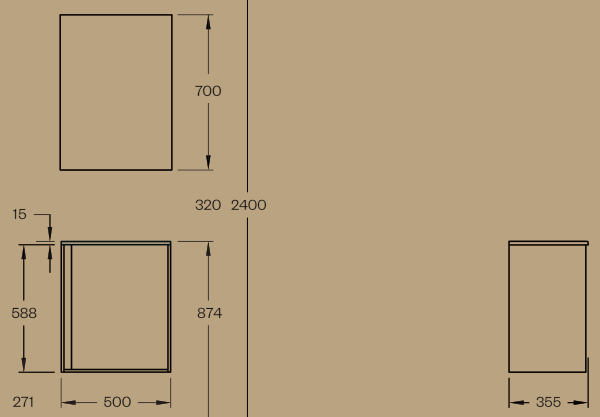

H2/50S

H2/50S SMOKED OAK
M4/50—FRAME SILVER LIGHT
PORCELAIN

WHITE ASH/DARK ASH/LIGHT ASH/
OAK/SMOKED OAK/WALNUT

H2/S

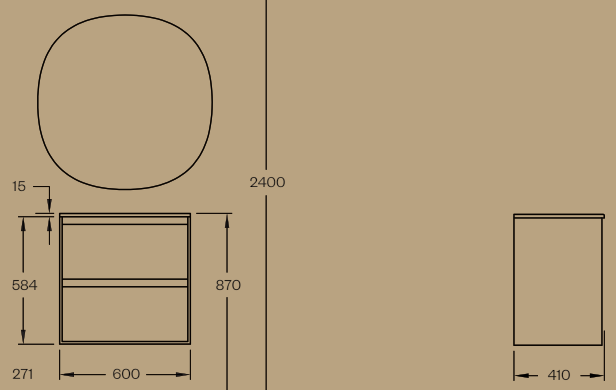

H2/60S

H2/60S WALNUT
M2/80—OVAL
PORCELAIN

WHITE ASH/DARK ASH/LIGHT ASH/
OAK/SMOKED OAK/WALNUT

H2/S

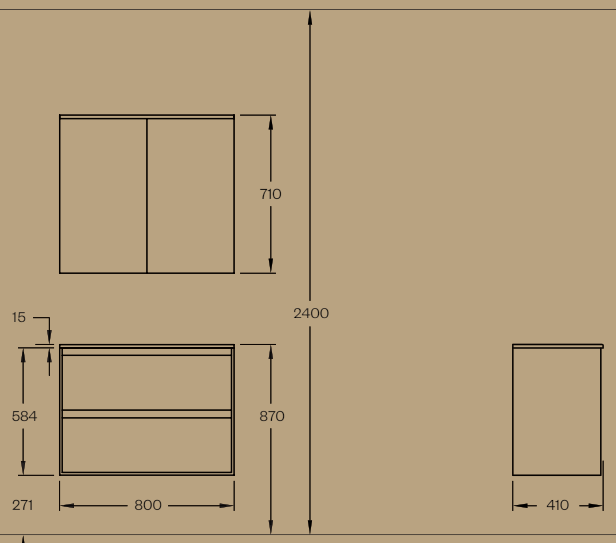

H2/80S

H2/80S DARK ASH
H2/MC—80 DARK ASH
PORCELAIN

WHITE ASH/DARK ASH/LIGHT ASH/
OAK/SMOKED OAK/WALNUT

H2

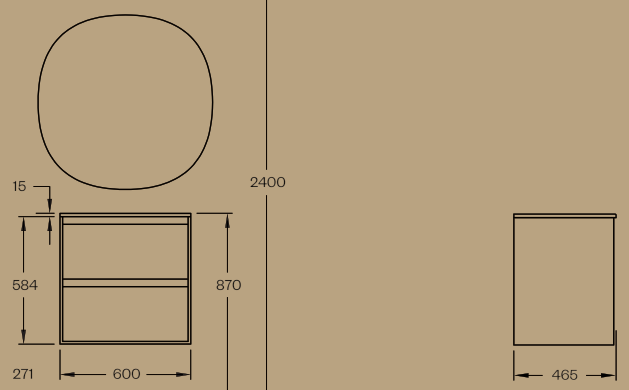

H2/60

H2/60 OAK
M2/80—OVAL
PORCELAIN STONEWARE/COPPER SINK

WHITE ASH/DARK ASH/LIGHT ASH/
OAK/SMOKED OAK/WALNUT

H2

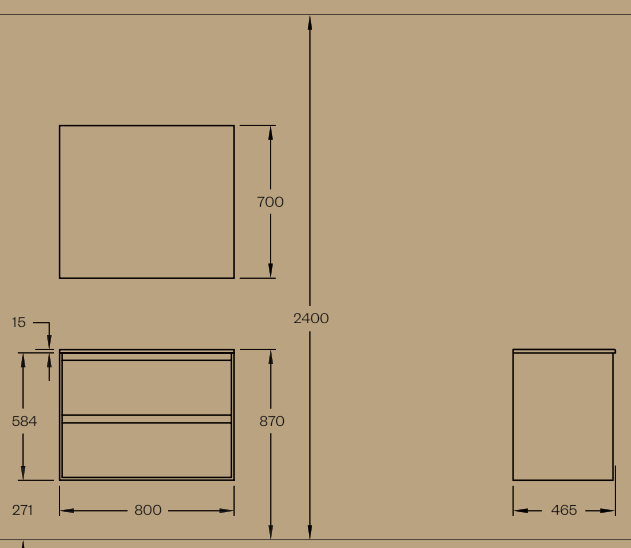

H2/80

H2/80 LIGHT ASH
M3/80—SQUARE
PORCELAIN STONEWARE
STAINLESS STEEL SINK

WHITE ASH/DARK ASH/LIGHT ASH/
OAK/SMOKED OAK/WALNUT

H2

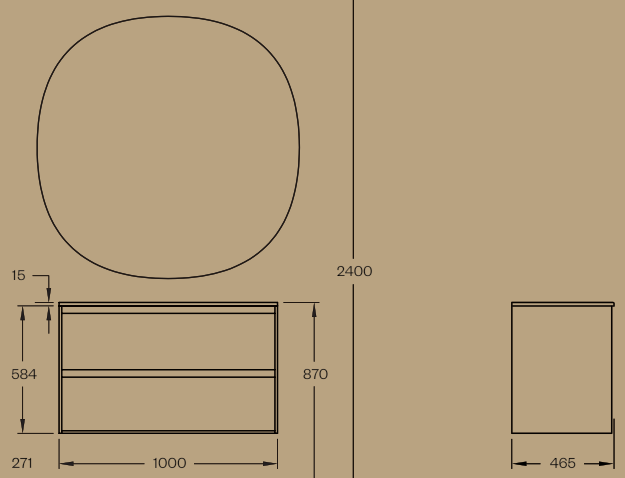

H2/100

H2/100 WALNUT
M2/120—OVAL
PORCELAIN

WHITE ASH/DARK ASH/LIGHT ASH/
OAK/SMOKED OAK/WALNUT

H2

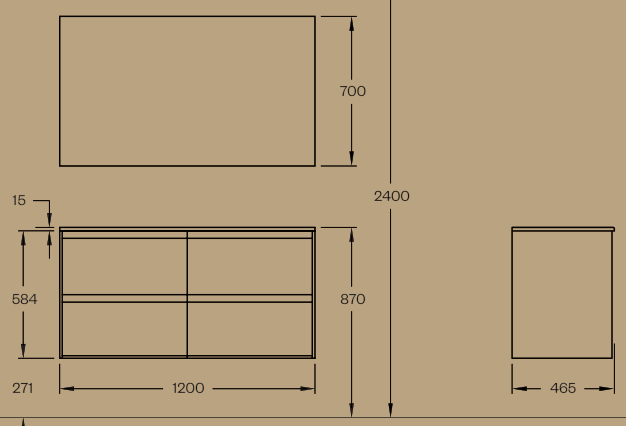

H2/120

H2/120 SMOKED OAK
M3/120—SQUARE
PORCELAIN STONEWARE
BLACK CHROME SINK

WHITE ASH/DARK ASH/LIGHT ASH/
OAK/SMOKED OAK/WALNUT

H2

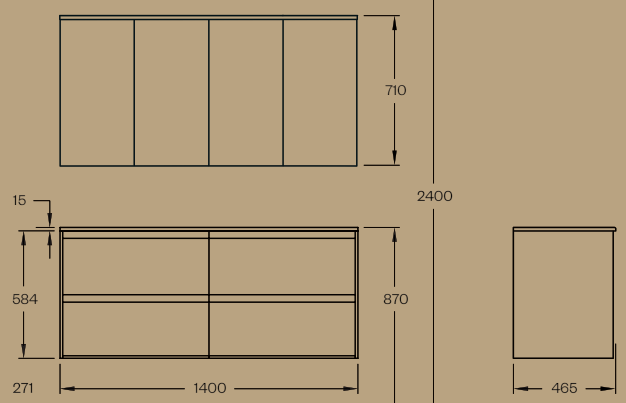

H2/140

H2/140 WHITE ASH
H2/MC—140M WHITE
PORCELAIN

WHITE ASH/DARK ASH/LIGHT ASH/
OAK/SMOKED OAK/WALNUT

WS/100

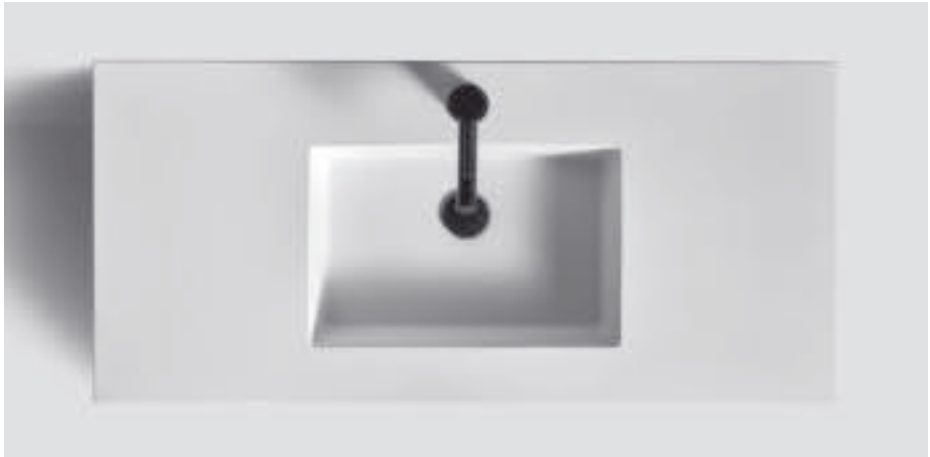

IG/100

H2	WS/60	SOLID SURFACE	465 610 15 MM
	WS/80	SOLID SURFACE	465 810 15 MM
	WS/100	SOLID SURFACE	465 1010 15 MM
	WS/120	SOLID SURFACE	465 1210 15 MM
	WS/140	SOLID SURFACE	465 1410 15 MM
H2	IG/60	SOLID SURFACE INTEGRATED	465 610 15 MM
	IG/80	SOLID SURFACE INTEGRATED	465 810 15 MM
	IG/100	SOLID SURFACE INTEGRATED	465 1010 15 MM
	IG/120D	SOLID SURFACE INTEGRATED	465 1210 15 MM
	IG/140D	SOLID SURFACE INTEGRATED	465 1410 15 MM

P2/50S

H2	P2/50S	PORCELAIN SLIM	355 510 15 MM
	P2/60S	PORCELAIN SLIM	410 610 15 MM

P2/80S

P2/100

H2	P2/80S	PORCELAIN SLIM	410 810 15 MM
	P2/60	PORCELAIN	465 610 15 MM
	P2/80	PORCELAIN	465 810 15 MM
	P2/100	PORCELAIN	465 1010 15 MM

P2/120R

P2/140D

H2	P2/120R	PORCELAIN	465 1210 15 MM
	P2/120L	PORCELAIN	465 1210 15 MM
	P2/120D	PORCELAIN	465 1210 15 MM
	P2/140D	PORCELAIN	465 1410 15 MM

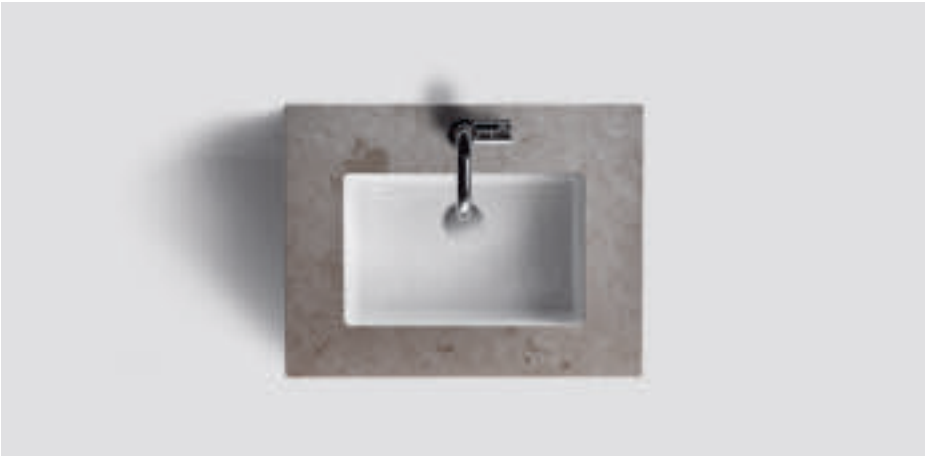

UM/60

UM/80

H2	UM/60	PORSLIN/SOLID SURFACE INTEGRATED	465	610	12 MM
	UM/80	PORSLIN/SOLID SURFACE INTEGRATED	465	810	12 MM

UM/100

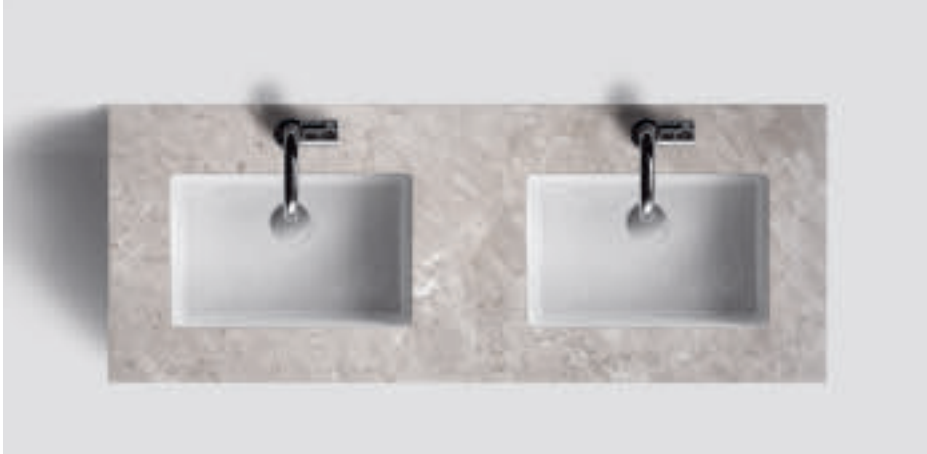

UM/120

H2	UM/100	PORSLIN/SOLID SURFACE INTEGRATED	465	1010	12 MM
	UM/120	PORSLIN/SOLID SURFACE INTEGRATED	465	1210	12 MM

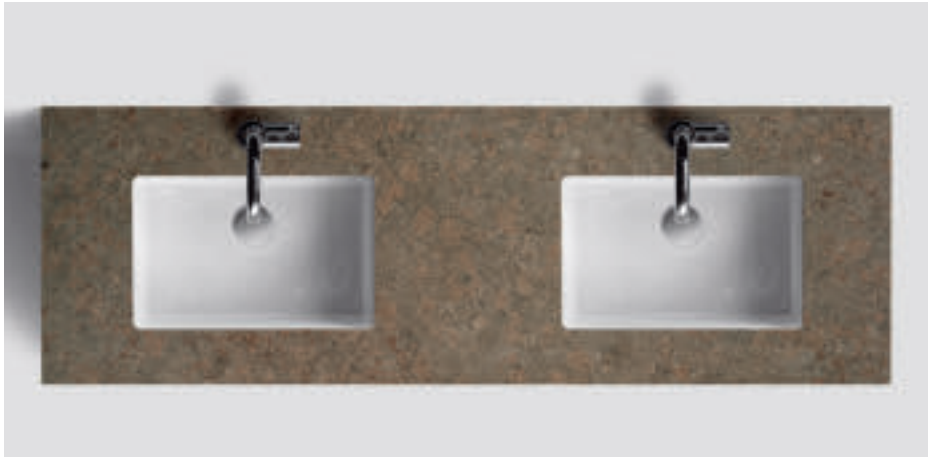

UM/140

H2	UM/140	PORSLIN/SOLID SURFACE INTEGRATED	465 1410 12 MM

AZUL OLIVE

JURA SELECT CLASSIC

NORVANGE BEIGE

NORVANGE IVORY

KOLMÅRDEN LIGHT

GLANSHAMMAR WHITE SILK

GLANSHAMMAR SILK

JURA SELECT IVORY

NORRVANGE LIGHT GREY

RUNÖ GREY

MARAIS LIGHT GREY

MC/140M

MC/100

H2	MC/60M	600 710 140 MM	WHITE ASH/DARK ASH/OAK/WALNUT/LIGHT ASH/SMOKED OAK
	MC/80M	800 710 140 MM	WHITE ASH/DARK ASH/OAK/WALNUT/LIGHT ASH/SMOKED OAK
	MC/100M	1000 710 140 MM	WHITE ASH/DARK ASH/OAK/WALNUT/LIGHT ASH/SMOKED OAK
	MC/120M	1200 710 140 MM	WHITE ASH/DARK ASH/OAK/WALNUT/LIGHT ASH/SMOKED OAK
	MC/140M	1400 710 140 MM	WHITE ASH/DARK ASH/OAK/WALNUT/LIGHT ASH/SMOKED OAK
H2	MC/60	600 710 140 MM	WHITE ASH/DARK ASH/OAK/WALNUT/LIGHT ASH/SMOKED OAK
	MC/80	800 710 140 MM	WHITE ASH/DARK ASH/OAK/WALNUT/LIGHT ASH/SMOKED OAK
	MC/100	1000 710 140 MM	WHITE ASH/DARK ASH/OAK/WALNUT/LIGHT ASH/SMOKED OAK
	MC/120	1200 710 140 MM	WHITE ASH/DARK ASH/OAK/WALNUT/LIGHT ASH/SMOKED OAK
	MC/140	1400 710 140 MM	WHITE ASH/DARK ASH/OAK/WALNUT/LIGHT ASH/SMOKED OAK

C32
WHITE ASH

TC45
OAK

H2	C32	320 710 200 MM	WHITE ASH/DARK ASH/OAK/WALNUT/LIGHT ASH/SMOKED OAK
	TC45	450 1630 320 MM	WHITE ASH/DARK ASH/OAK/WALNUT/LIGHT ASH/SMOKED OAK

TCS32
WALNUT

TC32
DARK ASH

H2	TCS32	320 1630 200 MM	WHITE ASH/DARK ASH/OAK/WALNUT/LIGHT ASH/SMOKED OAK
	TC32	320 1630 320 MM	WHITE ASH/DARK ASH/OAK/WALNUT/LIGHT ASH/SMOKED OAK

C60
WHITE ASH

C60
OAK

C60
LIGHT ASH

H2	C60	600 710 320 MM	WHITE ASH/DARK ASH/LIGHT ASH/OAK/WALNUT/SMOKED OAK

C80
WALNUT

C80
SMOKED OAK

C80
DARK ASH

H2	C80	800 710 320 MM	WHITE ASH/DARK ASH/LIGHT ASH/OAK/WALNUT/SMOKED OAK

UC60
WHITE ASH

UC60
WALNUT

UC60
OAK

UC60
LIGHT ASH

UC60
SMOKED OAK

C80
DARK ASH

AZUL OLIVE

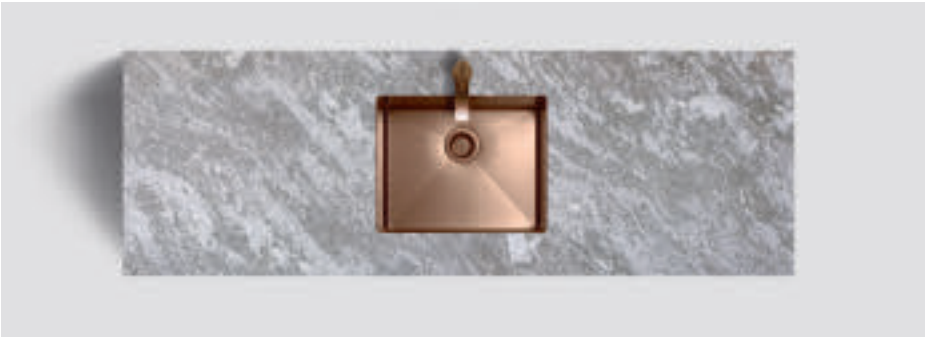

KOLMÅRDEN LIGHT

MARAIS LIGHT GREY

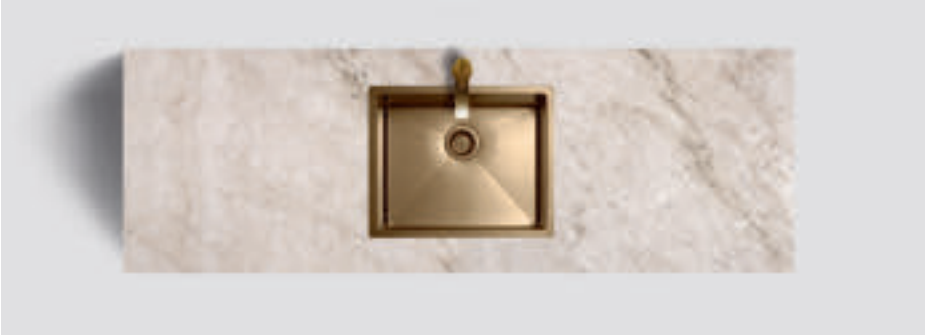

GLANSHAMMAR SILK

GLANSHAMMAR
WHITE SILK

GLANSHAMMAR
WHITE SILK

GLANSHAMMAR
WHITE SILK

GLANSHAMMAR
WHITE SILK

H3

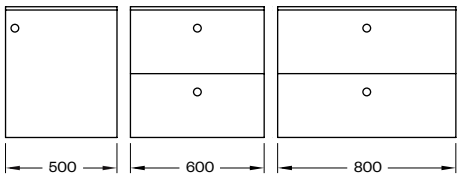

H3/S	H3/50S	H2/60S	H3/80S
	39	41	43

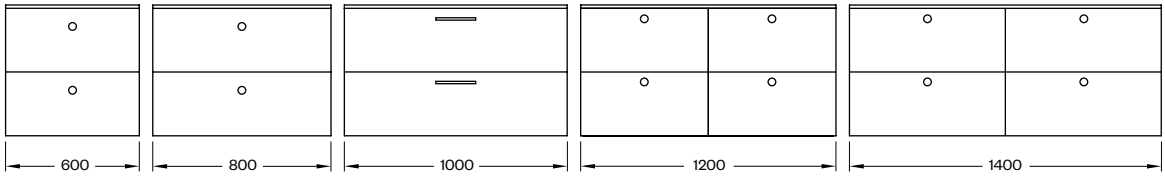

H3	H3/60	H3/80	H3/100	H3/120	H3/140
	45	49	51	53	55

LEVAR

H3

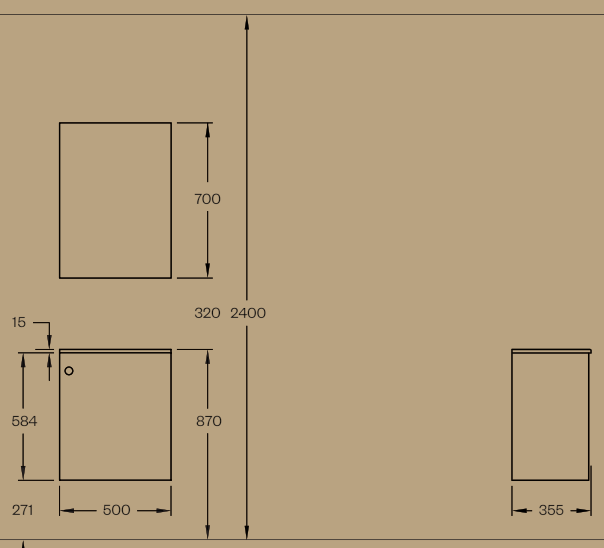

H3/50S

H3/50S WHITE
M4/50—FRAME SILVER LIGHT
PORCELAIN

WHITE/WARM GREY/
NCS

H3

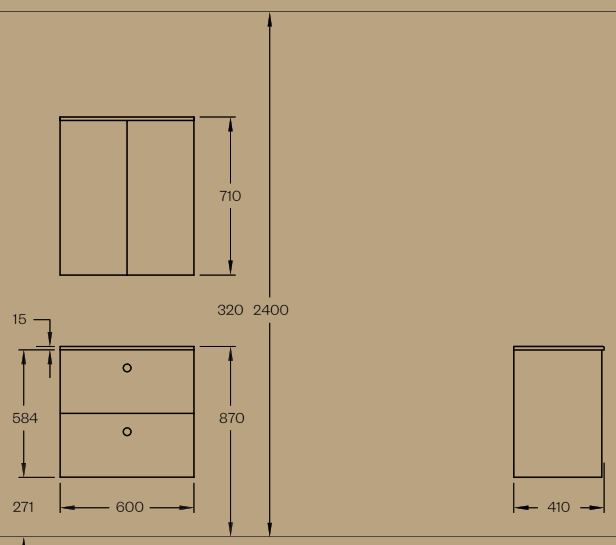

H3/60S

H3/60S WARM GREY
H3/MC—60 WARM GREY
PORCELAIN

WHITE/WARM GREY/
NCS

H3

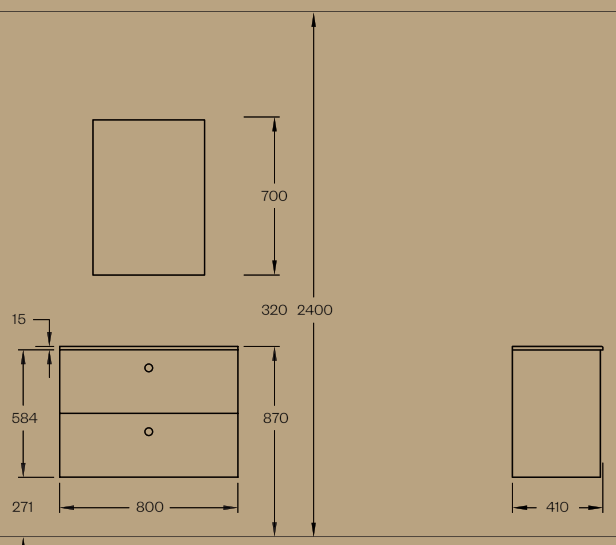

H3/80S

H3/80S WHITE
M4/50—FRAME BLACK
PORCELAIN

WHITE/WARM GREY/
NCS

H3

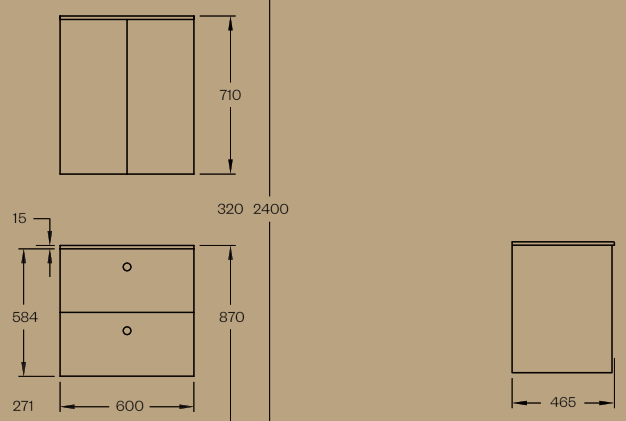

H3/60

H3/60 WARM GREY
H3/MC—60 WARM GREY
PORCELAIN

WHITE/WARM GREY/
NCS

H3

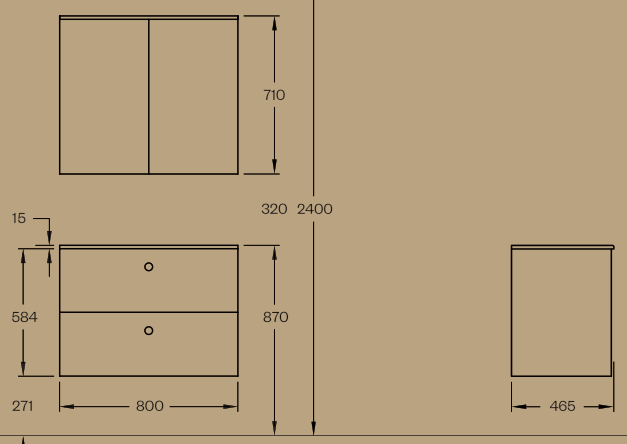

H3/80

H3/80 WHITE
H3/MC—80 WHITE
PORCELAIN

WHITE/WARM GREY/
NCS

H3

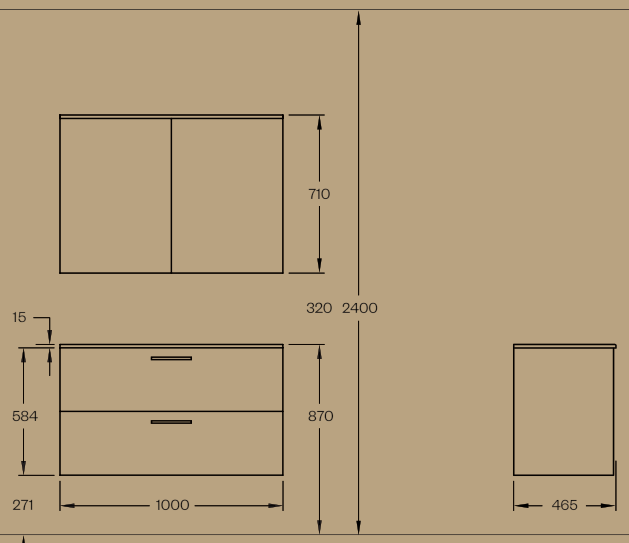

H3/100

H3/100 WHITE
H3/MC—100 WHITE
PORCELAIN

WHITE/WARM GREY/
NCS

H3

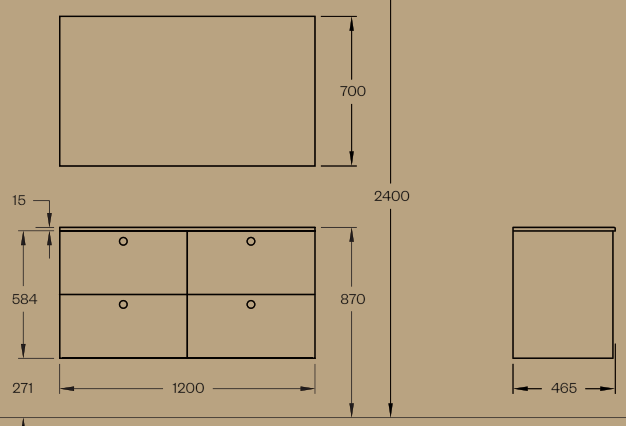

H3/120

H3/120 WARM GREY
M3—120 SQUARE
PORCELAIN

WHITE/WARM GREY/
NCS

H3

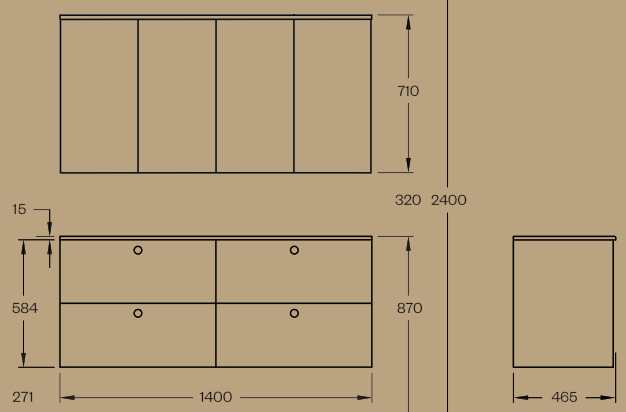

H3/140

H3/140 WHITE
H3/MC—140M WHITE
PORCELAIN

WHITE/WARM GREY/
NCS

P2/50S

H3	P2/50S	PORCELAIN SLIM	355 510 15 MM
	P2/60S	PORCELAIN SLIM	410 610 15 MM

P2/80S

P2/100

H3	P2/80S	PORCELAIN SLIM	410 810 15 MM
	P2/60	PORCELAIN	465 610 15 MM
	P2/80	PORCELAIN	465 810 15 MM
	P2/100	PORCELAIN	465 1010 15 MM

P2/120R

P2/140D

H3	P2/120R	PORCELAIN	465 1210 15 MM
	P2/120L	PORCELAIN	465 1210 15 MM
	P2/120D	PORCELAIN	465 1210 15 MM
	P2/140D	PORCELAIN	465 1410 15 MM

A2.02

A2.04

A2.01

A2.06

H3	A2.02	CHROME/BRASS/COPPER PVD/MATTE BLACK/BRUSHED BLACK CHROME/BRUSHED NICKEL/BRONZE
	A2.04	CHROME/BRASS/COPPER PVD/MATTE BLACK/BRUSHED BLACK CHROME/BRUSHED NICKEL/BRONZE
	A2.01	CHROME/BRASS/COPPER PVD/MATTE BLACK/BRUSHED BLACK CHROME/BRUSHED NICKEL/BRONZE
	A2.06	CHROME/BRASS/COPPER PVD/MATTE BLACK/BRUSHED BLACK CHROME/BRUSHED NICKEL/BRONZE

A2.05

A2.03

H3	A2.05	CHROME/BRASS/COPPER PVD/MATTE BLACK/BRUSHED BLACK CHROME/BRUSHED NICKEL/BRONZE
	A2.03	CHROME/BRASS/COPPER PVD/MATTE BLACK/BRUSHED BLACK CHROME/BRUSHED NICKEL/BRONZE

MC/100

MC/140M

H3	MC/60	600 710 140 MM	WHITE/WARM GREY/NCS
	MC/80	800 710 140 MM	WHITE/WARM GREY/NCS
	MC/100	1000 710 140 MM	WHITE/WARM GREY/NCS
	MC/120	1200 710 140 MM	WHITE/WARM GREY/NCS
	MC/140	1400 710 140 MM	WHITE/WARM GREY/NCS
H3	MC/60M	600 710 140 MM	WHITE/WARM GREY/NCS
	MC/80M	800 710 140 MM	WHITE/WARM GREY/NCS
	MC/100M	1000 710 140 MM	WHITE/WARM GREY/NCS
	MC/120M	1200 710 140 MM	WHITE/WARM GREY/NCS
	MC/140M	1400 710 140 MM	WHITE/WARM GREY/NCS

C/60

C/80

H3	C/60	600 710 320 MM	WHITE/WARM GREY/NCS
	C/80	800 710 320 MM	WHITE/WARM GREY/NCS

C32

TC45

H3	C32	320 710 200 MM	WHITE/WARM GREY/NCS
	TC45	450 1630 320 MM	WHITE/WARM GREY/NCS

TC32

TCS32

H3	TC32	320 1630 320 MM	WHITE/WARM GREY/NCS
	TCS32	320 1630 200 MM	WHITE/WARM GREY/NCS

M2/80 OVAL

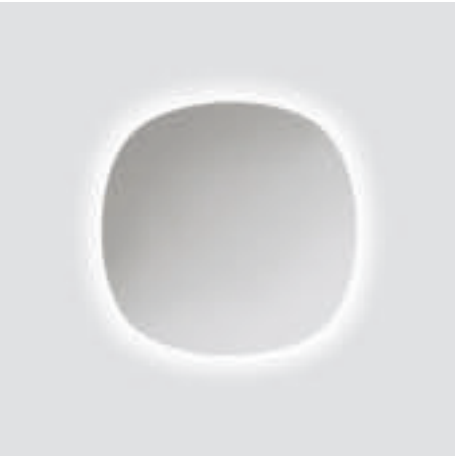

M2/100 OVAL

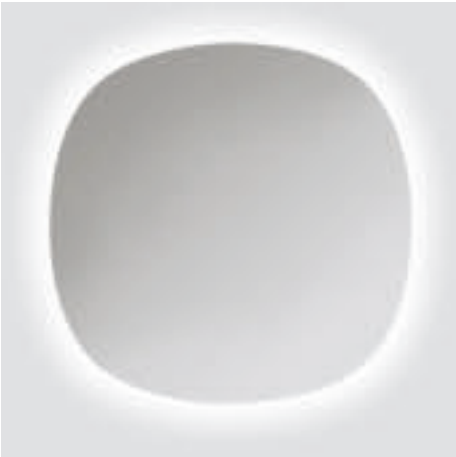

M2/120 OVAL

H2/H3	M2/80—OVAL	DIMBAR	800 800 MM, 12W LED, 3000K, IP44, 1440
	M2/100—OVAL	DIMBAR	1000 1000 MM, 15W LED, 3000K, IP44, 1860
	M2/120—OVAL	DIMBAR	1200 1200 MM, 18W LED, 3000K, IP44, 2220

M6/45

M6/45

H2/H3	M6/45—THIN FRAME BLACK	DIMBAR	450 1000 MM, 12W LED, 3000K, IP44, 1440
	M6/45—THIN FRAME SILVER	DIMBAR	450 1000 MM, 12W LED, 3000K, IP44, 1440

M4/50

M4 LIGHT

M4/70

H2/H3	M4/50	500 700 MM	BLACK/SILVER
	M4—LIGHT 370	3W LED, 3000K, IP44	BLACK/SILVER
	M4/70	700 700 MM	BLACK/SILVER

M4/40

M4/40 LIGHT

H2/H3	M4/40	400 1460 MM	BLACK/SILVER
	M4/40—LIGHT 370	3W LED, 3000K, IP44	BLACK/SILVER

M5/50

M5/70

H2/H3	M5/50	500 700 MM, 10W LED, 3000K, IP44, 1290
	M5/70	700 700 MM, 12W LED, 3000K, IP44, 1530

M5/40

H2/H3	M5/40	400 1460 MM, 17W LED, 3000K, IP44, 2070

M3/50

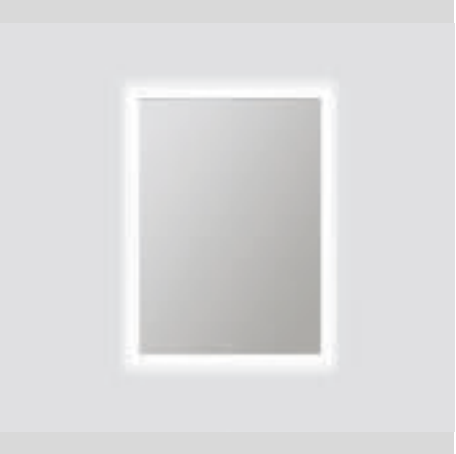

M3/60

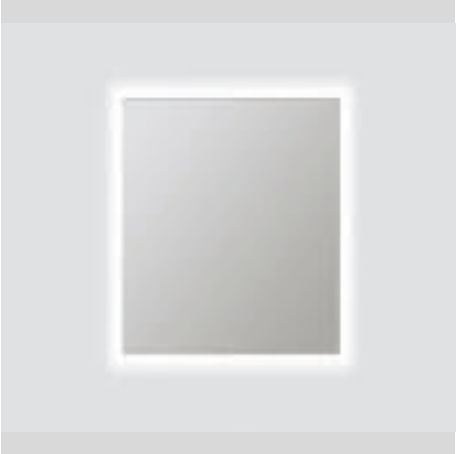

M3/80

M3/100

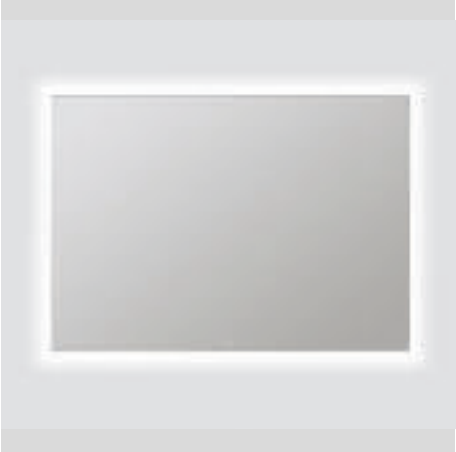

H2/H3	M3/50—SQUARE	500 710 MM
	M3/60—SQUARE	600 710 MM
	M3/80—SQUARE	800 710 MM
	M3/100—SQUARE	1000 710 MM

M3/120

M3/140

H2/H3	M3/120—SQUARE	1200 710 MM
	M3/140—SQUARE	1400 710 MM

L2.05

L2.04

L2.03

LAMP L2	L2.03	WALL	240V 50H , 5W LED, 3000K, IP44, 300 , G9
	L2.04	MIRROR/WALL/CEILING	240V 50H , 5W LED, 3000K, IP44, 300 , G9
	L2.05	MIRROR	240V 50H , 5W LED, 3000K, IP44, 300 , G9

L2.01

L2.02

LAMP L2	L2.01	CEILING 1	40V 50H , 1 3W LED, 3000K, IP44, 15280
	L2.02	CEILING 2	TWINS, 240V 50H , 2 3W LED, 3000K, IP44, 25280

FORVM
CHILI
CALATRA

A3.21

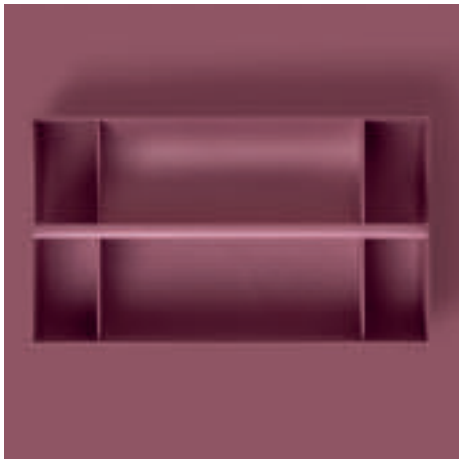

A3.25

STANDARD	A3.21	TOOLBOX	NORDIC GREEN/CORAL/DARK BURGUNDY
	A3.25	BOX SQUARE	SLATE GREY

A3.22

A3.23

A3.24

+	A3.22	BOX SMALL	NORDIC GREEN/CORAL
	A3.23	BOX LARGE	NORDIC GREEN
	A3.24	TRAY	NORDIC GREEN/CORAL/GREY GREEN

HAVEN
HAVEN

ARM 071

ARM 071M

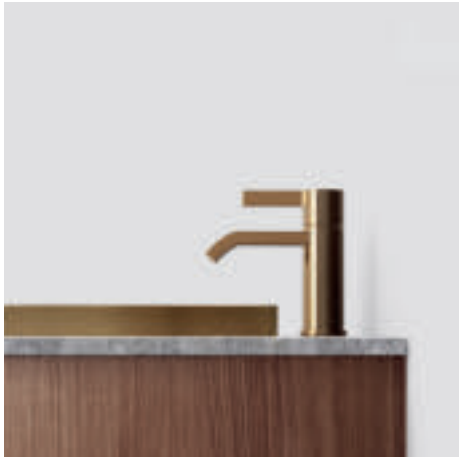

H2/H3	ARM 071	CHROME/BRASS/MATTE BLACK/BRONZE/COPPER/BRUSHED BLACK CHROME/BRUSHED NICKEL
	ARM 071M	CHROME/BRASS/MATTE BLACK/BRONZE/COPPER/BRUSHED BLACK CHROME/BRUSHED NICKEL

BI 071

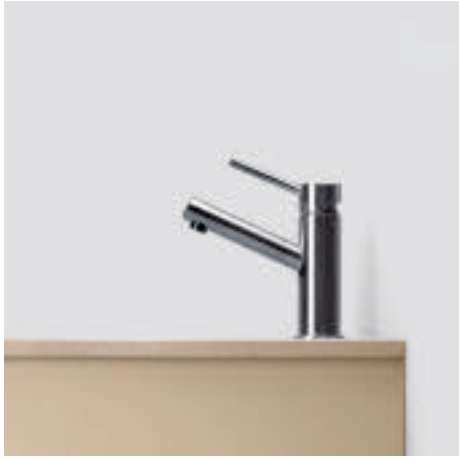

EVM 071

EVO 078

H2/H3	BI 071	CHROME/BRASS/MATTE BLACK/BRONZE/COPPER/BRUSHED BLACK CHROME/BRUSHED NICKEL
	EVM 071	CHROME/BRASS/MATTE BLACK/BRONZE/COPPER/BRUSHED BLACK CHROME/BRUSHED NICKEL
	EVO 078	CHROME/BRASS/MATTE BLACK/BRONZE/COPPER/BRUSHED BLACK CHROME/BRUSHED NICKEL

CHROME

MATTE WHITE

BRASS

BRONZE

POP-UP	POP-UP CLOSING	CHROME/BRASS/MATTE BLACK/BRONZE/COPPER/ BRUSHED BLACK CHROME/BRUSHED NICKEL

MATTE BLACK

BRUSHED NICKEL

COPPER

BRUSHED BLACK CHROME

POP-UP	POP-UP NON CLOSING	CHROME/BRASS/MATTE BLACK/BRONZE/COPPER/ BRUSHED BLACK CHROME/BRUSHED NICKEL

TA236

TA234

TA814

TA212

TA	TA236	CHROME/BRASS/MATTE BLACK/BRONZE/COPPER/BRUSHED BLACK CHROME/BRUSHED NICKEL
	TA234	CHROME/BRASS/MATTE BLACK/BRONZE/COPPER/BRUSHED BLACK CHROME/BRUSHED NICKEL
	TA814	CHROME/BRASS/MATTE BLACK/BRONZE/COPPER/BRUSHED BLACK CHROME/BRUSHED NICKEL
	TA212	CHROME/BRASS/MATTE BLACK/BRONZE/COPPER/BRUSHED BLACK CHROME/BRUSHED NICKEL

TA220

TA816

TA242

TA243

TA	TA220	CHROME/BRASS/MATTE BLACK/BRONZE/COPPER/BRUSHED BLACK CHROME/BRUSHED NICKEL
	TA816	CHROME/BRASS/MATTE BLACK/BRONZE/COPPER/BRUSHED BLACK CHROME/BRUSHED NICKEL
	TA242	CHROME/BRASS/MATTE BLACK/BRONZE/COPPER/BRUSHED BLACK CHROME/BRUSHED NICKEL
	TA243	CHROME/BRASS/MATTE BLACK/BRONZE/COPPER/BRUSHED BLACK CHROME/BRUSHED NICKEL

MATTE SAND

WC3	WC3 FLOOR	410 370 550 MM	MATTE WHITE / MATTE SAND / MATTE GREY

MATTE WHITE

MATTE GREY

WC2	WC2 WALL MOUNTED	323 370 510 MM	MATTE WHITE / MATTE SAND / MATTE GREY

THE
LAUNDRY

H2/S—H2

HAVEN H2 ÄR EN UTSÖKT MÖBEL I NATURLIGA MATERIAL. VÄLJ MELLAN WHITE ASH, LIGHT ASH, DARK ASH, OAK, SMOKED OAK ELLER WALNUT. ALLA I ÄKTA TRÄFANÉR OCH MILJÖVÄNLIG YTBEHANDLING. GÖR DITT VAL MELLAN ÄKTA PORSLIN, GRANITKERAMIK ELLER SOLID SURFACE SOM TOPP PÅ DIN MÖBEL. EN SKÖNHET TILLVERKAD MED INNANFÖRLIGGANDE FRONTER, GREPPLISTER I MASSIVIT TRÄ OCH UTBYTBARA SIDOR OCH FRONTER. I PRISET INGÅR ALLTID TVÄTTSTÄLL ELLER STENSKIVA MED HANDFAT OCH MONTERAT ELUTTAG. VÅRA UNIKA LÅDOR MED PERFORERADE SIDOR GÖR LÅDAN EXTRA LUFTIG. TILL VARJE MÖBEL BJUDER VI PÅ ETT START-KIT MED INREDNING SOM ÄR I 100% NEDBRYTNINGSBART MATERIAL. H2 FINNS I 500, 600, 800, 1000, 1200, 1400 MM BREDD.

	KOMMODER 50 SLIM/H2 PORSLIN				**INK MOMS**
H2/50S	H2/50S—WHITE ASH RIGHT	PORCELAIN	901332	INKL. TVÄTTSTÄLL I PORSLIN	8 900 KR
	H2/50S—LIGHT ASH RIGHT	PORCELAIN	901336	INKL. TVÄTTSTÄLL I PORSLIN	8 900 KR
	H2/50S—DARK ASH RIGHT	PORCELAIN	901333	INKL. TVÄTTSTÄLL I PORSLIN	8 900 KR
	H2/50S—OAK RIGHT	PORCELAIN	901334	INKL. TVÄTTSTÄLL I PORSLIN	8 900 KR
	H2/50S—SMOKED OAK RIGHT	PORCELAIN	901337	INKL. TVÄTTSTÄLL I PORSLIN	8 900 KR
	H2/50S—WALNUT RIGHT	PORCELAIN	901335	INKL. TVÄTTSTÄLL I PORSLIN	8 900 KR
	H2/50S—WHITE ASH LEFT	PORCELAIN	901338	INKL. TVÄTTSTÄLL I PORSLIN	8 900 KR
	H2/50S—LIGHT ASH LEFT	PORCELAIN	901342	INKL. TVÄTTSTÄLL I PORSLIN	8 900 KR
	H2/50S—DARK ASH LEFT	PORCELAIN	901339	INKL. TVÄTTSTÄLL I PORSLIN	8 900 KR
	H2/50S—OAK LEFT	PORCELAIN	901340	INKL. TVÄTTSTÄLL I PORSLIN	8 900 KR
	H2/50S—SMOKED OAK LEFT	PORCELAIN	901343	INKL. TVÄTTSTÄLL I PORSLIN	8 900 KR
	H2/50S—WALNUT LEFT	PORCELAIN	901341	INKL. TVÄTTSTÄLL I PORSLIN	8 900 KR

	KOMMODER 60 SLIM/H2 PORSLIN				
H2/60S	H2/60S—WHITE ASH	PORCELAIN	901356	INKL. TVÄTTSTÄLL I PORSLIN	15 500 KR
	H2/60S—LIGHT ASH	PORCELAIN	901360	INKL. TVÄTTSTÄLL I PORSLIN	15 500 KR
	H2/60S—DARK ASH	PORCELAIN	901357	INKL. TVÄTTSTÄLL I PORSLIN	15 500 KR
	H2/60S—OAK	PORCELAIN	901358	INKL. TVÄTTSTÄLL I PORSLIN	15 500 KR
	H2/60S—SMOKED OAK	PORCELAIN	901361	INKL. TVÄTTSTÄLL I PORSLIN	15 500 KR
	H2/60S—WALNUT	PORCELAIN	901359	INKL. TVÄTTSTÄLL I PORSLIN	15 500 KR

	KOMMODER 60/H2 PORSLIN				
H2/60	H2/60—WHITE ASH	PORCELAIN	900006	INKL. TVÄTTSTÄLL I PORSLIN	15 900 KR
	H2/60—LIGHT ASH	PORCELAIN	901019	INKL. TVÄTTSTÄLL I PORSLIN	15 900 KR
	H2/60—DARK ASH	PORCELAIN	900008	INKL. TVÄTTSTÄLL I PORSLIN	15 900 KR
	H2/60—OAK	PORCELAIN	900009	INKL. TVÄTTSTÄLL I PORSLIN	15 900 KR
	H2/60—SMOKED OAK	PORCELAIN	901181	INKL. TVÄTTSTÄLL I PORSLIN	15 900 KR
	H2/60—WALNUT	PORCELAIN	900643	INKL. TVÄTTSTÄLL I PORSLIN	15 900 KR

ETT ELUTTAG IP44 MEDFÖLJER, MONTERAT I NEDRE LÅDAN.
SKENOR FÖR UPPHÄNGNING SAMT FLEXIBELT VATTENLÅS. STARTPAKET MED INREDNING, TVÅ TOOLBOX, EN BOX SQUARE MEDFÖLJER.

	KOMMODER 60/H2 GRANITKERAMIK NORRVANGE BEIGE			OBS! HANDFAT I BRONS KOMMER VÅREN 2024	**INK MOMS**
H2/60	H2/60—WHITE ASH	NB/BRASS	900056	INKL. SKIVA NORRVANGE BEIGE & HANDFAT I MÄSSING	28 700 KR
	H2/60—LIGHT ASH	NB/BRASS	901020	INKL. SKIVA NORRVANGE BEIGE & HANDFAT I MÄSSING	28 700 KR
	H2/60—DARK ASH	NB/BRASS	900058	INKL. SKIVA NORRVANGE BEIGE & HANDFAT I MÄSSING	28 700 KR
	H2/60—OAK	NB/BRASS	900059	INKL. SKIVA NORRVANGE BEIGE & HANDFAT I MÄSSING	28 700 KR
	H2/60—SMOKED OAK	NB/BRASS	901182	INKL. SKIVA NORRVANGE BEIGE & HANDFAT I MÄSSING	28 700 KR
	H2/60—WALNUT	NB/BRASS	900652	INKL. SKIVA NORRVANGE BEIGE & HANDFAT I MÄSSING	28 700 KR
	H2/60—WHITE ASH	NB/COPPER	900060	INKL. SKIVA NORRVANGE BEIGE & HANDFAT I KOPPAR	28 700 KR
	H2/60—LIGHT ASH	NB/COPPER	901021	INKL. SKIVA NORRVANGE BEIGE & HANDFAT I KOPPAR	28 700 KR
	H2/60—DARK ASH	NB/COPPER	900062	INKL. SKIVA NORRVANGE BEIGE & HANDFAT I KOPPAR	28 700 KR
	H2/60—OAK	NB/COPPER	900063	INKL. SKIVA NORRVANGE BEIGE & HANDFAT I KOPPAR	28 700 KR
	H2/60—SMOKED OAK	NB/COPPER	901183	INKL. SKIVA NORRVANGE BEIGE & HANDFAT I KOPPAR	28 700 KR
	H2/60—WALNUT	NB/COPPER	900653	INKL. SKIVA NORRVANGE BEIGE & HANDFAT I KOPPAR	28 700 KR
	H2/60—WHITE ASH	NB/BLACK CHROME	900064	INKL. SKIVA NORRVANGE BEIGE & HANDFAT I BLACK CHROME	28 700 KR
	H2/60—LIGHT ASH	NB/BLACK CHROME	901022	INKL. SKIVA NORRVANGE BEIGE & HANDFAT I BLACK CHROME	28 700 KR
	H2/60—DARK ASH	NB/BLACK CHROME	900066	INKL. SKIVA NORRVANGE BEIGE & HANDFAT I BLACK CHROME	28 700 KR
	H2/60—OAK	NB/BLACK CHROME	900067	INKL. SKIVA NORRVANGE BEIGE & HANDFAT I BLACK CHROME	28 700 KR
	H2/60—SMOKED OAK	NB/BLACK CHROME	901184	INKL. SKIVA NORRVANGE BEIGE & HANDFAT I BLACK CHROME	28 700 KR
	H2/60—WALNUT	NB/BLACK CHROME	900654	INKL. SKIVA NORRVANGE BEIGE & HANDFAT I BLACK CHROME	28 700 KR
	H2/60—WHITE ASH	NB/STAINLESS	900957	INKL. SKIVA NORRVANGE BEIGE & HANDFAT I STAINLESS STEEL	28 700 KR
	H2/60—LIGHT ASH	NB/STAINLESS	905216	INKL. SKIVA NORRVANGE BEIGE & HANDFAT I STAINLESS STEEL	28 700 KR
	H2/60—DARK ASH	NB/STAINLESS	900969	INKL. SKIVA NORRVANGE BEIGE & HANDFAT I STAINLESS STEEL	28 700 KR
	H2/60—OAK	NB/STAINLESS	900965	INKL. SKIVA NORRVANGE BEIGE & HANDFAT I STAINLESS STEEL	28 700 KR
	H2/60—SMOKED OAK	NB/STAINLESS	905217	INKL. SKIVA NORRVANGE BEIGE & HANDFAT I STAINLESS STEEL	28 700 KR
	H2/60—WALNUT	NB/STAINLESS	900960	INKL. SKIVA NORRVANGE BEIGE & HANDFAT I STAINLESS STEEL	28 700 KR
	H2/60—WHITE ASH	NB/BRONZE	905334	INKL. SKIVA NORRVANGE BEIGE & HANDFAT I BRONS	28 700 KR

H2/60—LIGHT ASH	NB/BRONZE	905338	INKL. SKIVA NORRVANGE BEIGE & HANDFAT I BRONS	28 700 KR
H2/60—DARK ASH	NB/BRONZE	905335	INKL. SKIVA NORRVANGE BEIGE & HANDFAT I BRONS	28 700 KR
H2/60—OAK	NB/BRONZE	905336	INKL. SKIVA NORRVANGE BEIGE & HANDFAT I BRONS	28 700 KR
H2/60—SMOKED OAK	NB/BRONZE	905339	INKL. SKIVA NORRVANGE BEIGE & HANDFAT I BRONS	28 700 KR
H2/60—WALNUT	NB/BRONZE	905337	INKL. SKIVA NORRVANGE BEIGE & HANDFAT I BRONS	28 700 KR
H2/60—WHITE ASH	NB/WHITE S	900068	INKL. SKIVA NORRVANGE BEIGE & HANDFAT I VIT SOLID SURFACE	28 700 KR
H2/60—LIGHT ASH	NB/WHITE S	901023	INKL. SKIVA NORRVANGE BEIGE & HANDFAT I VIT SOLID SURFACE	28 700 KR
H2/60—DARK ASH	NB/WHITE S	900070	INKL. SKIVA NORRVANGE BEIGE & HANDFAT I VIT SOLID SURFACE	28 700 KR
H2/60—OAK	NB/WHITE S	900071	INKL. SKIVA NORRVANGE BEIGE & HANDFAT I VIT SOLID SURFACE	28 700 KR
H2/60—SMOKED OAK	NB/WHITE S	901185	INKL. SKIVA NORRVANGE BEIGE & HANDFAT I VIT SOLID SURFACE	28 700 KR
H2/60—WALNUT	NB/WHITE S	900655	INKL. SKIVA NORRVANGE BEIGE & HANDFAT I VIT SOLID SURFACE	28 700 KR
H2/60—WHITE ASH	NB/WHITE S UM	900932	INKL. SKIVA NORRVANGE BEIGE & UNDERLIMMAT HANDFAT I VIT SOLID SURFACE	29 900 KR
H2/60—LIGHT ASH	NB/WHITE S UM	901123	INKL. SKIVA NORRVANGE BEIGE & UNDERLIMMAT HANDFAT I VIT SOLID SURFACE	29 900 KR
H2/60—DARK ASH	NB/WHITE S UM	900938	INKL. SKIVA NORRVANGE BEIGE & UNDERLIMMAT HANDFAT I VIT SOLID SURFACE	29 900 KR
H2/60—OAK	NB/WHITE S UM	900936	INKL. SKIVA NORRVANGE BEIGE & UNDERLIMMAT HANDFAT I VIT SOLID SURFACE	29 900 KR
H2/60—SMOKED OAK	NB/WHITE S UM	901270	INKL. SKIVA NORRVANGE BEIGE & UNDERLIMMAT HANDFAT I VIT SOLID SURFACE	29 900 KR
H2/60—WALNUT	NB/WHITE S UM	900933	INKL. SKIVA NORRVANGE BEIGE & UNDERLIMMAT HANDFAT I VIT SOLID SURFACE	29 900 KR
H2/60—WHITE ASH	NB/PORCELAIN UM	920006	INKL. SKIVA NORRVANGE BEIGE & UNDERLIMMAT HANDFAT I PORSLIN	29 900 KR
H2/60—LIGHT ASH	NB/PORCELAIN UM	920010	INKL. SKIVA NORRVANGE BEIGE & UNDERLIMMAT HANDFAT I PORSLIN	29 900 KR
H2/60—DARK ASH	NB/PORCELAIN UM	920007	INKL. SKIVA NORRVANGE BEIGE & UNDERLIMMAT HANDFAT I PORSLIN	29 900 KR
H2/60—OAK	NB/PORCELAIN UM	920008	INKL. SKIVA NORRVANGE BEIGE & UNDERLIMMAT HANDFAT I PORSLIN	29 900 KR
H2/60—SMOKED OAK	NB/PORCELAIN UM	920011	INKL. SKIVA NORRVANGE BEIGE & UNDERLIMMAT HANDFAT I PORSLIN	29 900 KR
H2/60—WALNUT	NB/PORCELAIN UM	920009	INKL. SKIVA NORRVANGE BEIGE & UNDERLIMMAT HANDFAT I PORSLIN	29 900 KR

ETT ELUTTAG IP44 MEDFÖLJER, MONTERAT I NEDRE LÅDAN.
SKENOR FÖR UPPHÄNGNING SAMT FLEXIBELT VATTENLÅS. STARTPAKET MED INREDNING, TVÅ TOOLBOX, EN BOX SQUARE MEDFÖLJER.

	KOMMODER 60/H2 GRANITKERAMIK NORRVANGE LIGHT GREY			OBS HANDFAT I BRONS KOMMER VÅREN 2024	**INK MOMS**
H2/60	H2/60—WHITE ASH	NLG/BRASS	900178	INKL. SKIVA NORRVANGE LIGHT GREY & HANDFAT I MÄSSING	28 700 KR
	H2/60—LIGHT ASH	NLG/BRASS	901024	INKL. SKIVA NORRVANGE LIGHT GREY & HANDFAT I MÄSSING	28 700 KR
	H2/60—DARK ASH	NLG/BRASS	900180	INKL. SKIVA NORRVANGE LIGHT GREY & HANDFAT I MÄSSING	28 700 KR
	H2/60—OAK	NLG/BRASS	900181	INKL. SKIVA NORRVANGE LIGHT GREY & HANDFAT I MÄSSING	28 700 KR
	H2/60—SMOKED OAK	NLG/BRASS	901186	INKL. SKIVA NORRVANGE LIGHT GREY & HANDFAT I MÄSSING	28 700 KR
	H2/60—WALNUT	NLG/BRASS	900656	INKL. SKIVA NORRVANGE LIGHT GREY & HANDFAT I MÄSSING	28 700 KR
	H2/60—WHITE ASH	NLG/COPPER	900182	INKL. SKIVA NORRVANGE LIGHT GREY & HANDFAT I KOPPAR	28 700 KR
	H2/60—LIGHT ASH	NLG/COPPER	901025	INKL. SKIVA NORRVANGE LIGHT GREY & HANDFAT I KOPPAR	28 700 KR
	H2/60—DARK ASH	NLG/COPPER	900184	INKL. SKIVA NORRVANGE LIGHT GREY & HANDFAT I KOPPAR	28 700 KR
	H2/60—OAK	NLG/COPPER	900185	INKL. SKIVA NORRVANGE LIGHT GREY & HANDFAT I KOPPAR	28 700 KR
	H2/60—SMOKED OAK	NLG/COPPER	901187	INKL. SKIVA NORRVANGE LIGHT GREY & HANDFAT I KOPPAR	28 700 KR
	H2/60—WALNUT	NLG/COPPER	900657	INKL. SKIVA NORRVANGE LIGHT GREY & HANDFAT I KOPPAR	28 700 KR
	H2/60—WHITE ASH	NLG/BLACK CHROME	900186	INKL. SKIVA NORRVANGE LIGHT GREY & HANDFAT I BLACK CHROME	28 700 KR
	H2/60—LIGHT ASH	NLG/BLACK CHROME	901026	INKL. SKIVA NORRVANGE LIGHT GREY & HANDFAT I BLACK CHROME	28 700 KR
	H2/60—DARK ASH	NLG/BLACK CHROME	900188	INKL. SKIVA NORRVANGE LIGHT GREY & HANDFAT I BLACK CHROME	28 700 KR
	H2/60—OAK	NLG/BLACK CHROME	900189	INKL. SKIVA NORRVANGE LIGHT GREY & HANDFAT I BLACK CHROME	28 700 KR
	H2/60—SMOKED OAK	NLG/BLACK CHROME	901188	INKL. SKIVA NORRVANGE LIGHT GREY & HANDFAT I BLACK CHROME	28 700 KR
	H2/60—WALNUT	NLG/BLACK CHROME	900658	INKL. SKIVA NORRVANGE LIGHT GREY & HANDFAT I BLACK CHROME	28 700 KR
	H2/60—WHITE ASH	NLG/STAINLESS	900956	INKL. SKIVA NORRVANGE LIGHT GREY & HANDFAT I STAINLESS STEEL	28 700 KR
	H2/60—LIGHT ASH	NLG/STAINLESS	905218	INKL. SKIVA NORRVANGE LIGHT GREY & HANDFAT I STAINLESS STEEL	28 700 KR
	H2/60—DARK ASH	NLG/STAINLESS	900968	INKL. SKIVA NORRVANGE LIGHT GREY & HANDFAT I STAINLESS STEEL	28 700 KR
	H2/60—OAK	NLG/STAINLESS	900964	INKL. SKIVA NORRVANGE LIGHT GREY & HANDFAT I STAINLESS STEEL	28 700 KR
	H2/60—SMOKED OAK	NLG/STAINLESS	905219	INKL. SKIVA NORRVANGE LIGHT GREY & HANDFAT I STAINLESS STEEL	28 700 KR
	H2/60—WALNUT	NLG/STAINLESS	900961	INKL. SKIVA NORRVANGE LIGHT GREY & HANDFAT I STAINLESS STEEL	28 700 KR
	H2/60—WHITE ASH	NLG/BRONZE	905328	INKL. SKIVA NORRVANGE LIGHT GREY & HANDFAT I BRONS	28 700 KR
	H2/60—LIGHT ASH	NLG/BRONZE	905332	INKL. SKIVA NORRVANGE LIGHT GREY & HANDFAT I BRONS	28 700 KR
	H2/60—DARK ASH	NLG/BRONZE	905329	INKL. SKIVA NORRVANGE LIGHT GREY & HANDFAT I BRONS	28 700 KR
	H2/60—OAK	NLG/BRONZE	905330	INKL. SKIVA NORRVANGE LIGHT GREY & HANDFAT I BRONS	28 700 KR
	H2/60—SMOKED OAK	NLG/BRONZE	905333	INKL. SKIVA NORRVANGE LIGHT GREY & HANDFAT I BRONS	28 700 KR
	H2/60—WALNUT	NLG/BRONZE	905331	INKL. SKIVA NORRVANGE LIGHT GREY & HANDFAT I BRONS	28 700 KR
	H2/60—WHITE ASH	NLG/WHITE S	900190	INKL. SKIVA NORRVANGE LIGHT GREY & HANDFAT I VIT SOLID SURFACE	28 700 KR
	H2/60—LIGHT ASH	NLG/WHITE S	901027	INKL. SKIVA NORRVANGE LIGHT GREY & HANDFAT I VIT SOLID SURFACE	28 700 KR
	H2/60—DARK ASH	NLG/WHITE S	900192	INKL. SKIVA NORRVANGE LIGHT GREY & HANDFAT I VIT SOLID SURFACE	28 700 KR
	H2/60—OAK	NLG/WHITE S	900193	INKL. SKIVA NORRVANGE LIGHT GREY & HANDFAT I VIT SOLID SURFACE	28 700 KR
	H2/60—SMOKED OAK	NLG/WHITE S	901189	INKL. SKIVA NORRVANGE LIGHT GREY & HANDFAT I VIT SOLID SURFACE	28 700 KR
	H2/60—WALNUT	NLG/WHITE S	900659	INKL. SKIVA NORRVANGE LIGHT GREY & HANDFAT I VIT SOLID SURFACE	28 700 KR
	H2/60—WHITE ASH	NLG/WHITE S UM	900931	INKL. SKIVA NORRVANGE LIGHT GREY & UNDERLIMMAT HANDFAT I VIT SOLID SURFACE	29 900 KR
	H2/60—LIGHT ASH	NLG/WHITE S UM	901124	INKL. SKIVA NORRVANGE LIGHT GREY & UNDERLIMMAT HANDFAT I VIT SOLID SURFACE	29 900 KR
	H2/60—DARK ASH	NLG/WHITE S UM	900937	INKL. SKIVA NORRVANGE LIGHT GREY & UNDERLIMMAT HANDFAT I VIT SOLID SURFACE	29 900 KR
	H2/60—OAK	NLG/WHITE S UM	900935	INKL. SKIVA NORRVANGE LIGHT GREY & UNDERLIMMAT HANDFAT I VIT SOLID SURFACE	29 900 KR
	H2/60—SMOKED OAK	NLG/WHITE S UM	901271	INKL. SKIVA NORRVANGE LIGHT GREY & UNDERLIMMAT HANDFAT I VIT SOLID SURFACE	29 900 KR
	H2/60—WALNUT	NLG/WHITE S UM	900934	INKL. SKIVA NORRVANGE LIGHT GREY & UNDERLIMMAT HANDFAT I VIT SOLID SURFACE	29 900 KR
	H2/60—WHITE ASH	NLG/PORCELAIN UM	920000	INKL. SKIVA NORRVANGE LIGHT GREY & UNDERLIMMAT HANDFAT I PORSLIN	29 900 KR
	H2/60—LIGHT ASH	NLG/PORCELAIN UM	920004	INKL. SKIVA NORRVANGE LIGHT GREY & UNDERLIMMAT HANDFAT I PORSLIN	29 900 KR
	H2/60—DARK ASH	NLG/PORCELAIN UM	920001	INKL. SKIVA NORRVANGE LIGHT GREY & UNDERLIMMAT HANDFAT I PORSLIN	29 900 KR
	H2/60—OAK	NLG/PORCELAIN UM	920002	INKL. SKIVA NORRVANGE LIGHT GREY & UNDERLIMMAT HANDFAT I PORSLIN	29 900 KR
	H2/60—SMOKED OAK	NLG/PORCELAIN UM	920005	INKL. SKIVA NORRVANGE LIGHT GREY & UNDERLIMMAT HANDFAT I PORSLIN	29 900 KR
	H2/60—WALNUT	NLG/PORCELAIN UM	920003	INKL. SKIVA NORRVANGE LIGHT GREY & UNDERLIMMAT HANDFAT I PORSLIN	29 900 KR

ETT ELUTTAG IP44 MEDFÖLJER, MONTERAT I NEDRE LÅDAN.
SKENOR FÖR UPPHÄNGNING SAMT FLEXIBELT VATTENLÅS. STARTPAKET MED INREDNING, TVÅ TOOLBOX, EN BOX SQUARE MEDFÖLJER.

	KOMMODER 60/H2 GRANITKERAMIK NORRVANGE IVORY			OBS HANDFAT I BRONS KOMMER VÅREN 2024	**INK MOMS**
H2/60	H2/60—WHITE ASH	NI/BRASS	905030	INKL. SKIVA NORRVANGE IVORY & HANDFAT I MÄSSING	28 700 KR
	H2/60—LIGHT ASH	NI/BRASS	905034	INKL. SKIVA NORRVANGE IVORY & HANDFAT I MÄSSING	28 700 KR
	H2/60—DARK ASH	NI/BRASS	905031	INKL. SKIVA NORRVANGE IVORY & HANDFAT I MÄSSING	28 700 KR
	H2/60—OAK	NI/BRASS	905032	INKL. SKIVA NORRVANGE IVORY & HANDFAT I MÄSSING	28 700 KR
	H2/60—SMOKED OAK	NI/BRASS	905035	INKL. SKIVA NORRVANGE IVORY & HANDFAT I MÄSSING	28 700 KR
	H2/60—WALNUT	NI/BRASS	905033	INKL. SKIVA NORRVANGE IVORY & HANDFAT I MÄSSING	28 700 KR
	H2/60—WHITE ASH	NI/COPPER	905024	INKL. SKIVA NORRVANGE IVORY & HANDFAT I KOPPAR	28 700 KR
	H2/60—LIGHT ASH	NI/COPPER	905028	INKL. SKIVA NORRVANGE IVORY & HANDFAT I KOPPAR	28 700 KR
	H2/60—DARK ASH	NI/COPPER	905025	INKL. SKIVA NORRVANGE IVORY & HANDFAT I KOPPAR	28 700 KR
	H2/60—OAK	NI/COPPER	905026	INKL. SKIVA NORRVANGE IVORY & HANDFAT I KOPPAR	28 700 KR
	H2/60—SMOKED OAK	NI/COPPER	905029	INKL. SKIVA NORRVANGE IVORY & HANDFAT I KOPPAR	28 700 KR
	H2/60—WALNUT	NI/COPPER	905027	INKL. SKIVA NORRVANGE IVORY & HANDFAT I KOPPAR	28 700 KR
	H2/60—WHITE ASH	NI/BLACK CHROME	905036	INKL. SKIVA NORRVANGE IVORY & HANDFAT I BLACK CHROME	28 700 KR
	H2/60—LIGHT ASH	NI/BLACK CHROME	905040	INKL. SKIVA NORRVANGE IVORY & HANDFAT I BLACK CHROME	28 700 KR
	H2/60—DARK ASH	NI/BLACK CHROME	905037	INKL. SKIVA NORRVANGE IVORY & HANDFAT I BLACK CHROME	28 700 KR
	H2/60—OAK	NI/BLACK CHROME	905038	INKL. SKIVA NORRVANGE IVORY & HANDFAT I BLACK CHROME	28 700 KR
	H2/60—SMOKED OAK	NI/BLACK CHROME	905041	INKL. SKIVA NORRVANGE IVORY & HANDFAT I BLACK CHROME	28 700 KR
	H2/60—WALNUT	NI/BLACK CHROME	905039	INKL. SKIVA NORRVANGE IVORY & HANDFAT I BLACK CHROME	28 700 KR

H2/60—WHITE ASH	NI/STAINLESS	905156	INKL. SKIVA NORRVANGE IVORY & HANDFAT I STAINLESS STEEL	28 700 KR
H2/60—LIGHT ASH	NI/STAINLESS	905160	INKL. SKIVA NORRVANGE IVORY & HANDFAT I STAINLESS STEEL	28 700 KR
H2/60—DARK ASH	NI/STAINLESS	905157	INKL. SKIVA NORRVANGE IVORY & HANDFAT I STAINLESS STEEL	28 700 KR
H2/60—OAK	NI/STAINLESS	905158	INKL. SKIVA NORRVANGE IVORY & HANDFAT I STAINLESS STEEL	28 700 KR
H2/60—SMOKED OAK	NI/STAINLESS	905161	INKL. SKIVA NORRVANGE IVORY & HANDFAT I STAINLESS STEEL	28 700 KR
H2/60—WALNUT	NI/STAINLESS	905159	INKL. SKIVA NORRVANGE IVORY & HANDFAT I STAINLESS STEEL	28 700 KR
H2/60—WHITE ASH	NI/BRONZE	905346	INKL. SKIVA NORRVANGE IVORY & HANDFAT I BRONS	28 700 KR
H2/60—LIGHT ASH	NI/BRONZE	905350	INKL. SKIVA NORRVANGE IVORY & HANDFAT I BRONS	28 700 KR
H2/60—DARK ASH	NI/BRONZE	905347	INKL. SKIVA NORRVANGE IVORY & HANDFAT I BRONS	28 700 KR
H2/60—OAK	NI/BRONZE	905348	INKL. SKIVA NORRVANGE IVORY & HANDFAT I BRONS	28 700 KR
H2/60—SMOKED OAK	NI/BRONZE	905351	INKL. SKIVA NORRVANGE IVORY & HANDFAT I BRONS	28 700 KR
H2/60—WALNUT	NI/BRONZE	905349	INKL. SKIVA NORRVANGE IVORY & HANDFAT I BRONS	28 700 KR
H2/60—WHITE ASH	NI/WHITE S	905042	INKL. SKIVA NORRVANGE IVORY & HANDFAT I VIT SOLID SURFACE	28 700 KR
H2/60—LIGHT ASH	NI/WHITE S	905046	INKL. SKIVA NORRVANGE IVORY & HANDFAT I VIT SOLID SURFACE	28 700 KR
H2/60—DARK ASH	NI/WHITE S	905043	INKL. SKIVA NORRVANGE IVORY & HANDFAT I VIT SOLID SURFACE	28 700 KR
H2/60—OAK	NI/WHITE S	905044	INKL. SKIVA NORRVANGE IVORY & HANDFAT I VIT SOLID SURFACE	28 700 KR
H2/60—SMOKED OAK	NI/WHITE S	905047	INKL. SKIVA NORRVANGE IVORY & HANDFAT I VIT SOLID SURFACE	28 700 KR
H2/60—WALNUT	NI/WHITE S	905045	INKL. SKIVA NORRVANGE IVORY & HANDFAT I VIT SOLID SURFACE	28 700 KR
H2/60—WHITE ASH	NI/WHITE S UM	905126	INKL. SKIVA NORRVANGE IVORY & UNDERLIMMAT HANDFAT I VIT SOLID SURFACE	29 900 KR
H2/60—LIGHT ASH	NI/WHITE S UM	905130	INKL. SKIVA NORRVANGE IVORY & UNDERLIMMAT HANDFAT I VIT SOLID SURFACE	29 900 KR
H2/60—DARK ASH	NI/WHITE S UM	905127	INKL. SKIVA NORRVANGE IVORY & UNDERLIMMAT HANDFAT I VIT SOLID SURFACE	29 900 KR
H2/60—OAK	NI/WHITE S UM	905128	INKL. SKIVA NORRVANGE IVORY & UNDERLIMMAT HANDFAT I VIT SOLID SURFACE	29 900 KR
H2/60—SMOKED OAK	NI/WHITE S UM	905131	INKL. SKIVA NORRVANGE IVORY & UNDERLIMMAT HANDFAT I VIT SOLID SURFACE	29 900 KR
H2/60—WALNUT	NI/WHITE S UM	905129	INKL. SKIVA NORRVANGE IVORY & UNDERLIMMAT HANDFAT I VIT SOLID SURFACE	29 900 KR
H2/60—WHITE ASH	NI/PORCELAIN UM	920018	INKL. SKIVA NORRVANGE IVORY & UNDERLIMMAT HANDFAT I PORSLIN	29 900 KR
H2/60—LIGHT ASH	NI/PORCELAIN UM	920022	INKL. SKIVA NORRVANGE IVORY & UNDERLIMMAT HANDFAT I PORSLIN	29 900 KR
H2/60—DARK ASH	NI/PORCELAIN UM	920019	INKL. SKIVA NORRVANGE IVORY & UNDERLIMMAT HANDFAT I PORSLIN	29 900 KR
H2/60—OAK	NI/PORCELAIN UM	920020	INKL. SKIVA NORRVANGE IVORY & UNDERLIMMAT HANDFAT I PORSLIN	29 900 KR
H2/60—SMOKED OAK	NI/PORCELAIN UM	920023	INKL. SKIVA NORRVANGE IVORY & UNDERLIMMAT HANDFAT I PORSLIN	29 900 KR
H2/60—WALNUT	NI/PORCELAIN UM	920021	INKL. SKIVA NORRVANGE IVORY & UNDERLIMMAT HANDFAT I PORSLIN	29 900 KR

ETT ELUTTAG IP44 MEDFÖLJER, MONTERAT I NEDRE LÅDAN.
SKENOR FÖR UPPHÄNGNING SAMT FLEXIBELT VATTENLÅS. STARTPAKET MED INREDNING, TVÅ TOOLBOX, EN BOX SQUARE MEDFÖLJER.

	KOMMODER 60/H2 GRANITKERAMIK AZUL OLIVE			OBS HANDFAT I BRONS KOMMER VÅREN 2024	**INK MOMS**
H2/60	H2/60—WHITE ASH	AO/BRASS	905006	INKL. SKIVA AZUL OLIVE & HANDFAT I MÄSSING	28 700 KR
	H2/60—LIGHT ASH	AO/BRASS	905010	INKL. SKIVA AZUL OLIVE & HANDFAT I MÄSSING	28 700 KR
	H2/60—DARK ASH	AO/BRASS	905007	INKL. SKIVA AZUL OLIVE & HANDFAT I MÄSSING	28 700 KR
	H2/60—OAK	AO/BRASS	905008	INKL. SKIVA AZUL OLIVE & HANDFAT I MÄSSING	28 700 KR
	H2/60—SMOKED OAK	AO/BRASS	905011	INKL. SKIVA AZUL OLIVE & HANDFAT I MÄSSING	28 700 KR
	H2/60—WALNUT	AO/BRASS	905009	INKL. SKIVA AZUL OLIVE & HANDFAT I MÄSSING	28 700 KR
	H2/60—WHITE ASH	AO/COPPER	905000	INKL. SKIVA AZUL OLIVE & HANDFAT I KOPPAR	28 700 KR
	H2/60—LIGHT ASH	AO/COPPER	905004	INKL. SKIVA AZUL OLIVE & HANDFAT I KOPPAR	28 700 KR
	H2/60—DARK ASH	AO/COPPER	905001	INKL. SKIVA AZUL OLIVE & HANDFAT I KOPPAR	28 700 KR
	H2/60—OAK	AO/COPPER	905002	INKL. SKIVA AZUL OLIVE & HANDFAT I KOPPAR	28 700 KR
	H2/60—SMOKED OAK	AO/COPPER	905005	INKL. SKIVA AZUL OLIVE & HANDFAT I KOPPAR	28 700 KR
	H2/60—WALNUT	AO/COPPER	905003	INKL. SKIVA AZUL OLIVE & HANDFAT I KOPPAR	28 700 KR
	H2/60—WHITE ASH	AO/BLACK CHROME	905012	INKL. SKIVA AZUL OLIVE & HANDFAT I BLACK CHROME	28 700 KR
	H2/60—LIGHT ASH	AO/BLACK CHROME	905016	INKL. SKIVA AZUL OLIVE & HANDFAT I BLACK CHROME	28 700 KR
	H2/60—DARK ASH	AO/BLACK CHROME	905013	INKL. SKIVA AZUL OLIVE & HANDFAT I BLACK CHROME	28 700 KR
	H2/60—OAK	AO/BLACK CHROME	905014	INKL. SKIVA AZUL OLIVE & HANDFAT I BLACK CHROME	28 700 KR
	H2/60—SMOKED OAK	AO/BLACK CHROME	905017	INKL. SKIVA AZUL OLIVE & HANDFAT I BLACK CHROME	28 700 KR
	H2/60—WALNUT	AO/BLACK CHROME	905015	INKL. SKIVA AZUL OLIVE & HANDFAT I BLACK CHROME	28 700 KR
	H2/60—WHITE ASH	AO/STAINLESS	905150	INKL. SKIVA AZUL OLIVE & HANDFAT I STAINLESS STEEL	28 700 KR
	H2/60—LIGHT ASH	AO/STAINLESS	905154	INKL. SKIVA AZUL OLIVE & HANDFAT I STAINLESS STEEL	28 700 KR
	H2/60—DARK ASH	AO/STAINLESS	905151	INKL. SKIVA AZUL OLIVE & HANDFAT I STAINLESS STEEL	28 700 KR
	H2/60—OAK	AO/STAINLESS	905152	INKL. SKIVA AZUL OLIVE & HANDFAT I STAINLESS STEEL	28 700 KR
	H2/60—SMOKED OAK	AO/STAINLESS	905155	INKL. SKIVA AZUL OLIVE & HANDFAT I STAINLESS STEEL	28 700 KR
	H2/60—WALNUT	AO/STAINLESS	905153	INKL. SKIVA AZUL OLIVE & HANDFAT I STAINLESS STEEL	28 700 KR
	H2/60—WHITE ASH	AO/BRONZE	905340	INKL. SKIVA AZUL OLIVE & HANDFAT I BRONS	28 700 KR
	H2/60—LIGHT ASH	AO/BRONZE	905344	INKL. SKIVA AZUL OLIVE & HANDFAT I BRONS	28 700 KR
	H2/60—DARK ASH	AO/BRONZE	905341	INKL. SKIVA AZUL OLIVE & HANDFAT I BRONS	28 700 KR
	H2/60—OAK	AO/BRONZE	905342	INKL. SKIVA AZUL OLIVE & HANDFAT I BRONS	28 700 KR
	H2/60—SMOKED OAK	AO/BRONZE	905345	INKL. SKIVA AZUL OLIVE & HANDFAT I BRONS	28 700 KR
	H2/60—WALNUT	AO/BRONZE	905343	INKL. SKIVA AZUL OLIVE & HANDFAT I BRONS	28 700 KR
	H2/60—WHITE ASH	AO/WHITE S	905018	INKL. SKIVA AZUL OLIVE & HANDFAT I VIT SOLID SURFACE	28 700 KR
	H2/60—LIGHT ASH	AO/WHITE S	905022	INKL. SKIVA AZUL OLIVE & HANDFAT I VIT SOLID SURFACE	28 700 KR
	H2/60—DARK ASH	AO/WHITE S	905019	INKL. SKIVA AZUL OLIVE & HANDFAT I VIT SOLID SURFACE	28 700 KR
	H2/60—OAK	AO/WHITE S	905020	INKL. SKIVA AZUL OLIVE & HANDFAT I VIT SOLID SURFACE	28 700 KR
	H2/60—SMOKED OAK	AO/WHITE S	905023	INKL. SKIVA AZUL OLIVE & HANDFAT I VIT SOLID SURFACE	28 700 KR
	H2/60—WALNUT	AO/WHITE S	905021	INKL. SKIVA AZUL OLIVE & HANDFAT I VIT SOLID SURFACE	28 700 KR
	H2/60—WHITE ASH	AO/WHITE S UM	905120	INKL. SKIVA AZUL OLIVE & UNDERLIMMAT HANDFAT I VIT SOLID SURFACE	29 900 KR
	H2/60—LIGHT ASH	AO/WHITE S UM	905124	INKL. SKIVA AZUL OLIVE & UNDERLIMMAT HANDFAT I VIT SOLID SURFACE	29 900 KR
	H2/60—DARK ASH	AO/WHITE S UM	905121	INKL. SKIVA AZUL OLIVE & UNDERLIMMAT HANDFAT I VIT SOLID SURFACE	29 900 KR
	H2/60—OAK	AO/WHITE S UM	905122	INKL. SKIVA AZUL OLIVE & UNDERLIMMAT HANDFAT I VIT SOLID SURFACE	29 900 KR
	H2/60—SMOKED OAK	AO/WHITE S UM	905125	INKL. SKIVA AZUL OLIVE & UNDERLIMMAT HANDFAT I VIT SOLID SURFACE	29 900 KR
	H2/60—WALNUT	AO/WHITE S UM	905123	INKL. SKIVA AZUL OLIVE & UNDERLIMMAT HANDFAT I VIT SOLID SURFACE	29 900 KR
	H2/60—WHITE ASH	AO/PORCELAIN UM	920012	INKL. SKIVA AZUL OLIVE & UNDERLIMMAT HANDFAT I VIT PORSLIN	29 900 KR
	H2/60—LIGHT ASH	AO/PORCELAIN UM	920016	INKL. SKIVA AZUL OLIVE & UNDERLIMMAT HANDFAT I VIT PORSLIN	29 900 KR
	H2/60—DARK ASH	AO/PORCELAIN UM	920013	INKL. SKIVA AZUL OLIVE & UNDERLIMMAT HANDFAT I VIT PORSLIN	29 900 KR
	H2/60—OAK	AO/PORCELAIN UM	920014	INKL. SKIVA AZUL OLIVE & UNDERLIMMAT HANDFAT I VIT PORSLIN	29 900 KR
	H2/60—SMOKED OAK	AO/PORCELAIN UM	920017	INKL. SKIVA AZUL OLIVE & UNDERLIMMAT HANDFAT I VIT PORSLIN	29 900 KR
	H2/60—WALNUT	AO/PORCELAIN UM	920015	INKL. SKIVA AZUL OLIVE & UNDERLIMMAT HANDFAT I VIT PORSLIN	29 900 KR

ETT ELUTTAG IP44 MEDFÖLJER, MONTERAT I NEDRE LÅDAN.
SKENOR FÖR UPPHÄNGNING SAMT FLEXIBELT VATTENLÅS. STARTPAKET MED INREDNING, TVÅ TOOLBOX, EN BOX SQUARE MEDFÖLJER.

	KOMMODER 60/H2 GRANITKERAMIK RUNÖ GREY			OBS HANDFAT I BRONS KOMMER VÅREN 2024	**INK MOMS**
H2/60	H2/60—WHITE ASH	RG/BRASS	905054	INKL. SKIVA RUNÖ GREY & HANDFAT I MÄSSING	28 700 KR
	H2/60—LIGHT ASH	RG/BRASS	905058	INKL. SKIVA RUNÖ GREY & HANDFAT I MÄSSING	28 700 KR
	H2/60—DARK ASH	RG/BRASS	905055	INKL. SKIVA RUNÖ GREY & HANDFAT I MÄSSING	28 700 KR
	H2/60—OAK	RG/BRASS	905056	INKL. SKIVA RUNÖ GREY & HANDFAT I MÄSSING	28 700 KR
	H2/60—SMOKED OAK	RG/BRASS	905059	INKL. SKIVA RUNÖ GREY & HANDFAT I MÄSSING	28 700 KR
	H2/60—WALNUT	RG/BRASS	905057	INKL. SKIVA RUNÖ GREY & HANDFAT I MÄSSING	28 700 KR
	H2/60—WHITE ASH	RG/COPPER	905048	INKL. SKIVA RUNÖ GREY & HANDFAT I KOPPAR	28 700 KR
	H2/60—LIGHT ASH	RG/COPPER	905052	INKL. SKIVA RUNÖ GREY & HANDFAT I KOPPAR	28 700 KR
	H2/60—DARK ASH	RG/COPPER	905049	INKL. SKIVA RUNÖ GREY & HANDFAT I KOPPAR	28 700 KR
	H2/60—OAK	RG/COPPER	905050	INKL. SKIVA RUNÖ GREY & HANDFAT I KOPPAR	28 700 KR
	H2/60—SMOKED OAK	RG/COPPER	905053	INKL. SKIVA RUNÖ GREY & HANDFAT I KOPPAR	28 700 KR

H2/60—WALNUT	RG/COPPER	905051	INKL. SKIVA RUNÖ GREY & HANDFAT I KOPPAR	28 700 KR
H2/60—WHITE ASH	RG/BLACK CHROME	905060	INKL. SKIVA RUNÖ GREY & HANDFAT I BLACK CHROME	28 700 KR
H2/60—LIGHT ASH	RG/BLACK CHROME	905064	INKL. SKIVA RUNÖ GREY & HANDFAT I BLACK CHROME	28 700 KR
H2/60—DARK ASH	RG/BLACK CHROME	905061	INKL. SKIVA RUNÖ GREY & HANDFAT I BLACK CHROME	28 700 KR
H2/60—OAK	RG/BLACK CHROME	905062	INKL. SKIVA RUNÖ GREY & HANDFAT I BLACK CHROME	28 700 KR
H2/60—SMOKED OAK	RG/BLACK CHROME	905065	INKL. SKIVA RUNÖ GREY & HANDFAT I BLACK CHROME	28 700 KR
H2/60—WALNUT	RG/BLACK CHROME	905063	INKL. SKIVA RUNÖ GREY & HANDFAT I BLACK CHROME	28 700 KR
H2/60—WHITE ASH	RG/STAINLESS	905162	INKL. SKIVA RUNÖ GREY & HANDFAT I STAINLESS STEEL	28 700 KR
H2/60—LIGHT ASH	RG/STAINLESS	905166	INKL. SKIVA RUNÖ GREY & HANDFAT I STAINLESS STEEL	28 700 KR
H2/60—DARK ASH	RG/STAINLESS	905163	INKL. SKIVA RUNÖ GREY & HANDFAT I STAINLESS STEEL	28 700 KR
H2/60—OAK	RG/STAINLESS	905164	INKL. SKIVA RUNÖ GREY & HANDFAT I STAINLESS STEEL	28 700 KR
H2/60—SMOKED OAK	RG/STAINLESS	905167	INKL. SKIVA RUNÖ GREY & HANDFAT I STAINLESS STEEL	28 700 KR
H2/60—WALNUT	RG/STAINLESS	905165	INKL. SKIVA RUNÖ GREY & HANDFAT I STAINLESS STEEL	28 700 KR
H2/60—WHITE ASH	RG/BRONZE	905352	INKL. SKIVA RUNÖ GREY & HANDFAT I BRONS	28 700 KR
H2/60—LIGHT ASH	RG/BRONZE	905356	INKL. SKIVA RUNÖ GREY & HANDFAT I BRONS	28 700 KR
H2/60—DARK ASH	RG/BRONZE	905353	INKL. SKIVA RUNÖ GREY & HANDFAT I BRONS	28 700 KR
H2/60—OAK	RG/BRONZE	905354	INKL. SKIVA RUNÖ GREY & HANDFAT I BRONS	28 700 KR
H2/60—SMOKED OAK	RG/BRONZE	905357	INKL. SKIVA RUNÖ GREY & HANDFAT I BRONS	28 700 KR
H2/60—WALNUT	RG/BRONZE	905355	INKL. SKIVA RUNÖ GREY & HANDFAT I BRONS	28 700 KR
H2/60—WHITE ASH	RG/WHITE S	905066	INKL. SKIVA RUNÖ GREY & HANDFAT I VIT SOLID SURFACE	28 700 KR
H2/60—LIGHT ASH	RG/WHITE S	905070	INKL. SKIVA RUNÖ GREY & HANDFAT I VIT SOLID SURFACE	28 700 KR
H2/60—DARK ASH	RG/WHITE S	905067	INKL. SKIVA RUNÖ GREY & HANDFAT I VIT SOLID SURFACE	28 700 KR
H2/60—OAK	RG/WHITE S	905068	INKL. SKIVA RUNÖ GREY & HANDFAT I VIT SOLID SURFACE	28 700 KR
H2/60—SMOKED OAK	RG/WHITE S	905071	INKL. SKIVA RUNÖ GREY & HANDFAT I VIT SOLID SURFACE	28 700 KR
H2/60—WALNUT	RG/WHITE S	905069	INKL. SKIVA RUNÖ GREY & HANDFAT I VIT SOLID SURFACE	28 700 KR
H2/60—WHITE ASH	RG/WHITE S UM	905132	INKL. SKIVA RUNÖ GREY & UNDERLIMMAT HANDFAT I VIT SOLID SURFACE	29 900 KR
H2/60—LIGHT ASH	RG/WHITE S UM	905136	INKL. SKIVA RUNÖ GREY & UNDERLIMMAT HANDFAT I VIT SOLID SURFACE	29 900 KR
H2/60—DARK ASH	RG/WHITE S UM	905133	INKL. SKIVA RUNÖ GREY & UNDERLIMMAT HANDFAT I VIT SOLID SURFACE	29 900 KR
H2/60—OAK	RG/WHITE S UM	905134	INKL. SKIVA RUNÖ GREY & UNDERLIMMAT HANDFAT I VIT SOLID SURFACE	29 900 KR
H2/60—SMOKED OAK	RG/WHITE S UM	905137	INKL. SKIVA RUNÖ GREY & UNDERLIMMAT HANDFAT I VIT SOLID SURFACE	29 900 KR
H2/60—WALNUT	RG/WHITE S UM	905135	INKL. SKIVA RUNÖ GREY & UNDERLIMMAT HANDFAT I VIT SOLID SURFACE	29 900 KR
H2/60—WHITE ASH	RG/PORCELAIN UM	920024	INKL. SKIVA RUNÖ GREY & UNDERLIMMAT HANDFAT I PORSLIN	29 900 KR
H2/60—LIGHT ASH	RG/PORCELAIN UM	920028	INKL. SKIVA RUNÖ GREY & UNDERLIMMAT HANDFAT I PORSLIN	29 900 KR
H2/60—DARK ASH	RG/PORCELAIN UM	920025	INKL. SKIVA RUNÖ GREY & UNDERLIMMAT HANDFAT I PORSLIN	29 900 KR
H2/60—OAK	RG/PORCELAIN UM	920026	INKL. SKIVA RUNÖ GREY & UNDERLIMMAT HANDFAT I PORSLIN	29 900 KR
H2/60—SMOKED OAK	RG/PORCELAIN UM	920029	INKL. SKIVA RUNÖ GREY & UNDERLIMMAT HANDFAT I PORSLIN	29 900 KR
H2/60—WALNUT	RG/PORCELAIN UM	920027	INKL. SKIVA RUNÖ GREY & UNDERLIMMAT HANDFAT I PORSLIN	29 900 KR

ETT ELUTTAG IP44 MEDFÖLJER, MONTERAT I NEDRE LÅDAN.
SKENOR FÖR UPPHÄNGNING SAMT FLEXIBELT VATTENLÅS. STARTPAKET MED INREDNING, TVÅ TOOLBOX, EN BOX SQUARE MEDFÖLJER.

	KOMMODER 60/H2 GRANITKERAMIK JURA SELECT IVORY			OBS HANDFAT I BRONS KOMMER VÅREN 2024	**INK MOMS**
H2/60	H2/60—WHITE ASH	JSI/BRASS	905078	INKL. SKIVA JURA SELECT IVORY & HANDFAT I MÄSSING	28 700 KR
	H2/60—LIGHT ASH	JSI/BRASS	905082	INKL. SKIVA JURA SELECT IVORY & HANDFAT I MÄSSING	28 700 KR
	H2/60—DARK ASH	JSI/BRASS	905079	INKL. SKIVA JURA SELECT IVORY & HANDFAT I MÄSSING	28 700 KR
	H2/60—OAK	JSI/BRASS	905080	INKL. SKIVA JURA SELECT IVORY & HANDFAT I MÄSSING	28 700 KR
	H2/60—SMOKED OAK	JSI/BRASS	905083	INKL. SKIVA JURA SELECT IVORY & HANDFAT I MÄSSING	28 700 KR
	H2/60—WALNUT	JSI/BRASS	905081	INKL. SKIVA JURA SELECT IVORY & HANDFAT I MÄSSING	28 700 KR
	H2/60—WHITE ASH	JSI/COPPER	905072	INKL. SKIVA JURA SELECT IVORY & HANDFAT I KOPPAR	28 700 KR
	H2/60—LIGHT ASH	JSI/COPPER	905076	INKL. SKIVA JURA SELECT IVORY & HANDFAT I KOPPAR	28 700 KR
	H2/60—DARK ASH	JSI/COPPER	905073	INKL. SKIVA JURA SELECT IVORY & HANDFAT I KOPPAR	28 700 KR
	H2/60—OAK	JSI/COPPER	905074	INKL. SKIVA JURA SELECT IVORY & HANDFAT I KOPPAR	28 700 KR
	H2/60—SMOKED OAK	JSI/COPPER	905077	INKL. SKIVA JURA SELECT IVORY & HANDFAT I KOPPAR	28 700 KR
	H2/60—WALNUT	JSI/COPPER	905075	INKL. SKIVA JURA SELECT IVORY & HANDFAT I KOPPAR	28 700 KR
	H2/60—WHITE ASH	JSI/BLACK CHROME	905084	INKL. SKIVA JURA SELECT IVORY & HANDFAT I BLACK CHROME	28 700 KR
	H2/60—LIGHT ASH	JSI/BLACK CHROME	905088	INKL. SKIVA JURA SELECT IVORY & HANDFAT I BLACK CHROME	28 700 KR
	H2/60—DARK ASH	JSI/BLACK CHROME	905085	INKL. SKIVA JURA SELECT IVORY & HANDFAT I BLACK CHROME	28 700 KR
	H2/60—OAK	JSI/BLACK CHROME	905086	INKL. SKIVA JURA SELECT IVORY & HANDFAT I BLACK CHROME	28 700 KR
	H2/60—SMOKED OAK	JSI/BLACK CHROME	905089	INKL. SKIVA JURA SELECT IVORY & HANDFAT I BLACK CHROME	28 700 KR
	H2/60—WALNUT	JSI/BLACK CHROME	905087	INKL. SKIVA JURA SELECT IVORY & HANDFAT I BLACK CHROME	28 700 KR
	H2/60—WHITE ASH	JSI/STAINLESS	905168	INKL. SKIVA JURA SELECT IVORY & HANDFAT I STAINLESS STEEL	28 700 KR
	H2/60—LIGHT ASH	JSI/STAINLESS	905172	INKL. SKIVA JURA SELECT IVORY & HANDFAT I STAINLESS STEEL	28 700 KR
	H2/60—DARK ASH	JSI/STAINLESS	905169	INKL. SKIVA JURA SELECT IVORY & HANDFAT I STAINLESS STEEL	28 700 KR
	H2/60—OAK	JSI/STAINLESS	905170	INKL. SKIVA JURA SELECT IVORY & HANDFAT I STAINLESS STEEL	28 700 KR
	H2/60—SMOKED OAK	JSI/STAINLESS	905173	INKL. SKIVA JURA SELECT IVORY & HANDFAT I STAINLESS STEEL	28 700 KR
	H2/60—WALNUT	JSI/STAINLESS	905171	INKL. SKIVA JURA SELECT IVORY & HANDFAT I STAINLESS STEEL	28 700 KR
	H2/60—WHITE ASH	JSI/BRONZE	905358	INKL. SKIVA JURA SELECT IVORY & HANDFAT I BRONS	28 700 KR
	H2/60—LIGHT ASH	JSI/BRONZE	905362	INKL. SKIVA JURA SELECT IVORY & HANDFAT I BRONS	28 700 KR
	H2/60—DARK ASH	JSI/BRONZE	905359	INKL. SKIVA JURA SELECT IVORY & HANDFAT I BRONS	28 700 KR
	H2/60—OAK	JSI/BRONZE	905360	INKL. SKIVA JURA SELECT IVORY & HANDFAT I BRONS	28 700 KR
	H2/60—SMOKED OAK	JSI/BRONZE	905363	INKL. SKIVA JURA SELECT IVORY & HANDFAT I BRONS	28 700 KR
	H2/60—WALNUT	JSI/BRONZE	905361	INKL. SKIVA JURA SELECT IVORY & HANDFAT I BRONS	28 700 KR
	H2/60—WHITE ASH	JSI/WHITE S	905090	INKL. SKIVA JURA SELECT IVORY & HANDFAT I VIT SOLID SURFACE	28 700 KR
	H2/60—LIGHT ASH	JSI/WHITE S	905094	INKL. SKIVA JURA SELECT IVORY & HANDFAT I VIT SOLID SURFACE	28 700 KR
	H2/60—DARK ASH	JSI/WHITE S	905091	INKL. SKIVA JURA SELECT IVORY & HANDFAT I VIT SOLID SURFACE	28 700 KR
	H2/60—OAK	JSI/WHITE S	905092	INKL. SKIVA JURA SELECT IVORY & HANDFAT I VIT SOLID SURFACE	28 700 KR
	H2/60—SMOKED OAK	JSI/WHITE S	905095	INKL. SKIVA JURA SELECT IVORY & HANDFAT I VIT SOLID SURFACE	28 700 KR
	H2/60—WALNUT	JSI/WHITE S	905093	INKL. SKIVA JURA SELECT IVORY & HANDFAT I VIT SOLID SURFACE	28 700 KR
	H2/60—WHITE ASH	JSI/WHITE S UM	905138	INKL. SKIVA JURA SELECT IVORY & UNDERLIMMAT HANDFAT I VIT SOLID SURFACE	29 900 KR
	H2/60—LIGHT ASH	JSI/WHITE S UM	905142	INKL. SKIVA JURA SELECT IVORY & UNDERLIMMAT HANDFAT I VIT SOLID SURFACE	29 900 KR
	H2/60—DARK ASH	JSI/WHITE S UM	905139	INKL. SKIVA JURA SELECT IVORY & UNDERLIMMAT HANDFAT I VIT SOLID SURFACE	29 900 KR
	H2/60—OAK	JSI/WHITE S UM	905140	INKL. SKIVA JURA SELECT IVORY & UNDERLIMMAT HANDFAT I VIT SOLID SURFACE	29 900 KR
	H2/60—SMOKED OAK	JSI/WHITE S UM	905143	INKL. SKIVA JURA SELECT IVORY & UNDERLIMMAT HANDFAT I VIT SOLID SURFACE	29 900 KR
	H2/60—WALNUT	JSI/WHITE S UM	905141	INKL. SKIVA JURA SELECT IVORY & UNDERLIMMAT HANDFAT I VIT SOLID SURFACE	29 900 KR
	H2/60—WHITE ASH	JSI/PORCELAIN UM	920030	INKL. SKIVA JURA SELECT IVORY & UNDERLIMMAT HANDFAT I PORSLIN	29 900 KR
	H2/60—LIGHT ASH	JSI/PORCELAIN UM	920034	INKL. SKIVA JURA SELECT IVORY & UNDERLIMMAT HANDFAT I PORSLIN	29 900 KR
	H2/60—DARK ASH	JSI/PORCELAIN UM	920031	INKL. SKIVA JURA SELECT IVORY & UNDERLIMMAT HANDFAT I PORSLIN	29 900 KR
	H2/60—OAK	JSI/PORCELAIN UM	920032	INKL. SKIVA JURA SELECT IVORY & UNDERLIMMAT HANDFAT I PORSLIN	29 900 KR
	H2/60—SMOKED OAK	JSI/PORCELAIN UM	920035	INKL. SKIVA JURA SELECT IVORY & UNDERLIMMAT HANDFAT I PORSLIN	29 900 KR
	H2/60—WALNUT	JSI/PORCELAIN UM	920033	INKL. SKIVA JURA SELECT IVORY & UNDERLIMMAT HANDFAT I PORSLIN	29 900 KR

ETT ELUTTAG IP44 MEDFÖLJER, MONTERAT I NEDRE LÅDAN.
SKENOR FÖR UPPHÄNGNING SAMT FLEXIBELT VATTENLÅS. STARTPAKET MED INREDNING, TVÅ TOOLBOX, EN BOX SQUARE MEDFÖLJER.

	KOMMODER 60/H2 GRANITKERAMIK JURA SELECT CLASSIC			OBS HANDFAT I BRONS KOMMER VÅREN 2024	**INK MOMS**
H2/60	H2/60—WHITE ASH	JSC/BRASS	905102	INKL. SKIVA JURA SELECT CLASSIC & HANDFAT I MÄSSING	28 700 KR
	H2/60—LIGHT ASH	JSC/BRASS	905106	INKL. SKIVA JURA SELECT CLASSIC & HANDFAT I MÄSSING	28 700 KR
	H2/60—DARK ASH	JSC/BRASS	905103	INKL. SKIVA JURA SELECT CLASSIC & HANDFAT I MÄSSING	28 700 KR
	H2/60—OAK	JSC/BRASS	905104	INKL. SKIVA JURA SELECT CLASSIC & HANDFAT I MÄSSING	28 700 KR

H2/60—SMOKED OAK	JSC/BRASS	905107	INKL. SKIVA JURA SELECT CLASSIC & HANDFAT I MÄSSING	28 700 KR
H2/60—WALNUT	JSC/BRASS	905105	INKL. SKIVA JURA SELECT CLASSIC & HANDFAT I MÄSSING	28 700 KR
H2/60—WHITE ASH	JSC/COPPER	905096	INKL. SKIVA JURA SELECT CLASSIC & HANDFAT I KOPPAR	28 700 KR
H2/60—LIGHT ASH	JSC/COPPER	905100	INKL. SKIVA JURA SELECT CLASSIC & HANDFAT I KOPPAR	28 700 KR
H2/60—DARK ASH	JSC/COPPER	905097	INKL. SKIVA JURA SELECT CLASSIC & HANDFAT I KOPPAR	28 700 KR
H2/60—OAK	JSC/COPPER	905098	INKL. SKIVA JURA SELECT CLASSIC & HANDFAT I KOPPAR	28 700 KR
H2/60—SMOKED OAK	JSC/COPPER	905101	INKL. SKIVA JURA SELECT CLASSIC & HANDFAT I KOPPAR	28 700 KR
H2/60—WALNUT	JSC/COPPER	905099	INKL. SKIVA JURA SELECT CLASSIC & HANDFAT I KOPPAR	28 700 KR
H2/60—WHITE ASH	JSC/BLACK CHROME	905108	INKL. SKIVA JURA SELECT CLASSIC & HANDFAT I BLACK CHROME	28 700 KR
H2/60—LIGHT ASH	JSC/BLACK CHROME	905112	INKL. SKIVA JURA SELECT CLASSIC & HANDFAT I BLACK CHROM	28 700 KR
H2/60—DARK ASH	JSC/BLACK CHROME	905109	INKL. SKIVA JURA SELECT CLASSIC & HANDFAT I BLACK CHROME	28 700 KR
H2/60—OAK	JSC/BLACK CHROME	905110	INKL. SKIVA JURA SELECT CLASSIC & HANDFAT I BLACK CHROME	28 700 KR
H2/60—SMOKED OAK	JSC/BLACK CHROME	905113	INKL. SKIVA JURA SELECT CLASSIC & HANDFAT I BLACK CHROME	28 700 KR
H2/60—WALNUT	JSC/BLACK CHROME	905111	INKL. SKIVA JURA SELECT CLASSIC & HANDFAT I BLACK CHROME	28 700 KR
H2/60—WHITE ASH	JSC/STAINLESS	905174	INKL. SKIVA JURA SELECT CLASSIC & HANDFAT I STAINLESS STEEL	28 700 KR
H2/60—LIGHT ASH	JSC/STAINLESS	905178	INKL. SKIVA JURA SELECT CLASSIC & HANDFAT I STAINLESS STEEL	28 700 KR
H2/60—DARK ASH	JSC/STAINLESS	905175	INKL. SKIVA JURA SELECT CLASSIC & HANDFAT I STAINLESS STEEL	28 700 KR
H2/60—OAK	JSC/STAINLESS	905176	INKL. SKIVA JURA SELECT CLASSIC & HANDFAT I STAINLESS STEEL	28 700 KR
H2/60—SMOKED OAK	JSC/STAINLESS	905179	INKL. SKIVA JURA SELECT CLASSIC & HANDFAT I STAINLESS STEEL	28 700 KR
H2/60—WALNUT	JSC/STAINLESS	905177	INKL. SKIVA JURA SELECT CLASSIC & HANDFAT I STAINLESS STEEL	28 700 KR
H2/60—WHITE ASH	JSC/BRONZE	905364	INKL. SKIVA JURA SELECT CLASSIC & HANDFAT I BRONS	28 700 KR
H2/60—LIGHT ASH	JSC/BRONZE	905368	INKL. SKIVA JURA SELECT CLASSIC & HANDFAT I BRONS	28 700 KR
H2/60—DARK ASH	JSC/BRONZE	905365	INKL. SKIVA JURA SELECT CLASSIC & HANDFAT I BRONS	28 700 KR
H2/60—OAK	JSC/BRONZE	905366	INKL. SKIVA JURA SELECT CLASSIC & HANDFAT I BRONS	28 700 KR
H2/60—SMOKED OAK	JSC/BRONZE	905369	INKL. SKIVA JURA SELECT CLASSIC & HANDFAT I BRONS	28 700 KR
H2/60—WALNUT	JSC/BRONZE	905367	INKL. SKIVA JURA SELECT CLASSIC & HANDFAT I BRONS	28 700 KR
H2/60—WHITE ASH	JSC/WHITE S	905114	INKL. SKIVA JURA SELECT CLASSIC & HANDFAT I VIT SOLID SURFACE	28 700 KR
H2/60—LIGHT ASH	JSC/WHITE S	905118	INKL. SKIVA JURA SELECT CLASSIC & HANDFAT I VIT SOLID SURFACE	28 700 KR
H2/60—DARK ASH	JSC/WHITE S	905115	INKL. SKIVA JURA SELECT CLASSIC & HANDFAT I VIT SOLID SURFACE	28 700 KR
H2/60—OAK	JSC/WHITE S	905116	INKL. SKIVA JURA SELECT CLASSIC & HANDFAT I VIT SOLID SURFACE	28 700 KR
H2/60—SMOKED OAK	JSC/WHITE S	905119	INKL. SKIVA JURA SELECT CLASSIC & HANDFAT I VIT SOLID SURFACE	28 700 KR
H2/60—WALNUT	JSC/WHITE S	905117	INKL. SKIVA JURA SELECT CLASSIC & HANDFAT I VIT SOLID SURFACE	28 700 KR
H2/60—WHITE ASH	JSC/WHITE S UM	905144	INKL. SKIVA JURA SELECT CLASSIC & UNDERLIMMAT HANDFAT I VIT SOLID SURFACE	29 900 KR
H2/60—LIGHT ASH	JSC/WHITE S UM	905148	INKL. SKIVA JURA SELECT CLASSIC & UNDERLIMMAT HANDFAT I VIT SOLID SURFACE	29 900 KR
H2/60—DARK ASH	JSC/WHITE S UM	905145	INKL. SKIVA JURA SELECT CLASSIC & UNDERLIMMAT HANDFAT I VIT SOLID SURFACE	29 900 KR
H2/60—OAK	JSC/WHITE S UM	905146	INKL. SKIVA JURA SELECT CLASSIC & UNDERLIMMAT HANDFAT I VIT SOLID SURFACE	29 900 KR
H2/60—SMOKED OAK	JSC/WHITE S UM	905149	INKL. SKIVA JURA SELECT CLASSIC & UNDERLIMMAT HANDFAT I VIT SOLID SURFACE	29 900 KR
H2/60—WALNUT	JSC/WHITE S UM	905147	INKL. SKIVA JURA SELECT CLASSIC & UNDERLIMMAT HANDFAT I VIT SOLID SURFACE	29 900 KR
H2/60—WHITE ASH	JSC/PORCELAIN UM	920036	INKL. SKIVA JURA SELECT CLASSIC & UNDERLIMMAT HANDFAT I PORSLIN	29 900 KR
H2/60—LIGHT ASH	JSC/PORCELAIN UM	920040	INKL. SKIVA JURA SELECT CLASSIC & UNDERLIMMAT HANDFAT I PORSLIN	29 900 KR
H2/60—DARK ASH	JSC/PORCELAIN UM	920037	INKL. SKIVA JURA SELECT CLASSIC & UNDERLIMMAT HANDFAT I PORSLIN	29 900 KR
H2/60—OAK	JSC/PORCELAIN UM	920038	INKL. SKIVA JURA SELECT CLASSIC & UNDERLIMMAT HANDFAT I PORSLIN	29 900 KR
H2/60—SMOKED OAK	JSC/PORCELAIN UM	920041	INKL. SKIVA JURA SELECT CLASSIC & UNDERLIMMAT HANDFAT I PORSLIN	29 900 KR
H2/60—WALNUT	JSC/PORCELAIN UM	920039	INKL. SKIVA JURA SELECT CLASSIC & UNDERLIMMAT HANDFAT I PORSLIN	29 900 KR

ETT ELUTTAG IP44 MEDFÖLJER, MONTERAT I NEDRE LÅDAN.
SKENOR FÖR UPPHÄNGNING SAMT FLEXIBELT VATTENLÅS. STARTPAKET MED INREDNING, TVÅ TOOLBOX, EN BOX SQUARE MEDFÖLJER.

	KOMMODER 60/H2 GRANITKERAMIK GLANSHAMMAR SILK			OBS HANDFAT I BRONS KOMMER VÅREN 2024	**INK MOMS**
H2/60	H2/60—WHITE ASH	GHS/BRASS	905186	INKL. SKIVA GLANSHAMMAR SILK & HANDFAT I MÄSSING	28 700 KR
	H2/60—LIGHT ASH	GHS/BRASS	905190	INKL. SKIVA GLANSHAMMAR SILK & HANDFAT I MÄSSING	28 700 KR
	H2/60—DARK ASH	GHS/BRASS	905187	INKL. SKIVA GLANSHAMMAR SILK & HANDFAT I MÄSSING	28 700 KR
	H2/60—OAK	GHS/BRASS	905188	INKL. SKIVA GLANSHAMMAR SILK & HANDFAT I MÄSSING	28 700 KR
	H2/60—SMOKED OAK	GHS/BRASS	905191	INKL. SKIVA GLANSHAMMAR SILK & HANDFAT I MÄSSING	28 700 KR
	H2/60—WALNUT	GHS/BRASS	905189	INKL. SKIVA GLANSHAMMAR SILK & HANDFAT I MÄSSING	28 700 KR
	H2/60—WHITE ASH	GHS/COPPER	905180	INKL. SKIVA GLANSHAMMAR SILK & HANDFAT I KOPPAR	28 700 KR
	H2/60—LIGHT ASH	GHS/COPPER	905184	INKL. SKIVA GLANSHAMMAR SILK & HANDFAT I KOPPAR	28 700 KR
	H2/60—DARK ASH	GHS/COPPER	905181	INKL. SKIVA GLANSHAMMAR SILK & HANDFAT I KOPPAR	28 700 KR
	H2/60—OAK	GHS/COPPER	905182	INKL. SKIVA GLANSHAMMAR SILK & HANDFAT I KOPPAR	28 700 KR
	H2/60—SMOKED OAK	GHS/COPPER	905185	INKL. SKIVA GLANSHAMMAR SILK & HANDFAT I KOPPAR	28 700 KR
	H2/60—WALNUT	GHS/COPPER	905183	INKL. SKIVA GLANSHAMMAR SILK & HANDFAT I KOPPAR	28 700 KR
	H2/60—WHITE ASH	GHS/BLACK CHROME	905192	INKL. SKIVA GLANSHAMMAR SILK & HANDFAT I BLACK CHROME	28 700 KR
	H2/60—LIGHT ASH	GHS/BLACK CHROME	905196	INKL. SKIVA GLANSHAMMAR SILK & HANDFAT I BLACK CHROME	28 700 KR
	H2/60—DARK ASH	GHS/BLACK CHROME	905193	INKL. SKIVA GLANSHAMMAR SILK & HANDFAT I BLACK CHROME	28 700 KR
	H2/60—OAK	GHS/BLACK CHROME	905194	INKL. SKIVA GLANSHAMMAR SILK & HANDFAT I BLACK CHROME	28 700 KR
	H2/60—SMOKED OAK	GHS/BLACK CHROME	905197	INKL. SKIVA GLANSHAMMAR SILK & HANDFAT I BLACK CHROME	28 700 KR
	H2/60—WALNUT	GHS/BLACK CHROME	905195	INKL. SKIVA GLANSHAMMAR SILK & HANDFAT I BLACK CHROME	28 700 KR
	H2/60—WHITE ASH	GHS/STAINLESS	905210	INKL. SKIVA GLANSHAMMAR SILK & HANDFAT I STAINLESS STEEL	28 700 KR
	H2/60—LIGHT ASH	GHS/STAINLESS	905214	INKL. SKIVA GLANSHAMMAR SILK & HANDFAT I STAINLESS STEEL	28 700 KR
	H2/60—DARK ASH	GHS/STAINLESS	905211	INKL. SKIVA GLANSHAMMAR SILK & HANDFAT I STAINLESS STEEL	28 700 KR
	H2/60—OAK	GHS/STAINLESS	905212	INKL. SKIVA GLANSHAMMAR SILK & HANDFAT I STAINLESS STEEL	28 700 KR
	H2/60—SMOKED OAK	GHS/STAINLESS	905215	INKL. SKIVA GLANSHAMMAR SILK & HANDFAT I STAINLESS STEEL	28 700 KR
	H2/60—WALNUT	GHS/STAINLESS	905213	INKL. SKIVA GLANSHAMMAR SILK & HANDFAT I STAINLESS STEEL	28 700 KR
	H2/60—WHITE ASH	GHS/BRONZE	905370	INKL. SKIVA GLANSHAMMAR SILK & HANDFAT I BRONS	28 700 KR
	H2/60—LIGHT ASH	GHS/BRONZE	905374	INKL. SKIVA GLANSHAMMAR SILK & HANDFAT I BRONS	28 700 KR
	H2/60—DARK ASH	GHS/BRONZE	905371	INKL. SKIVA GLANSHAMMAR SILK & HANDFAT I BRONS	28 700 KR
	H2/60—OAK	GHS/BRONZE	905372	INKL. SKIVA GLANSHAMMAR SILK & HANDFAT I BRONS	28 700 KR
	H2/60—SMOKED OAK	GHS/BRONZE	905375	INKL. SKIVA GLANSHAMMAR SILK & HANDFAT I BRONS	28 700 KR
	H2/60—WALNUT	GHS/BRONZE	905373	INKL. SKIVA GLANSHAMMAR SILK & HANDFAT I BRONS	28 700 KR
	H2/60—WHITE ASH	GHS/WHITE S	905198	INKL. SKIVA GLANSHAMMAR SILK & HANDFAT I VIT SOLID SURFACE	28 700 KR
	H2/60—LIGHT ASH	GHS/WHITE S	905202	INKL. SKIVA GLANSHAMMAR SILK & HANDFAT I VIT SOLID SURFACE	28 700 KR
	H2/60—DARK ASH	GHS/WHITE S	905199	INKL. SKIVA GLANSHAMMAR SILK & HANDFAT I VIT SOLID SURFACE	28 700 KR
	H2/60—OAK	GHS/WHITE S	905200	INKL. SKIVA GLANSHAMMAR SILK & HANDFAT I VIT SOLID SURFACE	28 700 KR
	H2/60—SMOKED OAK	GHS/WHITE S	905203	INKL. SKIVA GLANSHAMMAR SILK & HANDFAT I VIT SOLID SURFACE	28 700 KR
	H2/60—WALNUT	GHS/WHITE S	905201	INKL. SKIVA GLANSHAMMAR SILK & HANDFAT I VIT SOLID SURFACE	28 700 KR
	H2/60—WHITE ASH	GHS/WHITE S UM	905204	INKL. SKIVA GLANSHAMMAR SILK & UNDERLIMMAT HANDFAT I VIT SOLID SURFACE	29 900 KR
	H2/60—LIGHT ASH	GHS/WHITE S UM	905208	INKL. SKIVA GLANSHAMMAR SILK & UNDERLIMMAT HANDFAT I VIT SOLID SURFACE	29 900 KR
	H2/60—DARK ASH	GHS/WHITE S UM	905205	INKL. SKIVA GLANSHAMMAR SILK & UNDERLIMMAT HANDFAT I VIT SOLID SURFACE	29 900 KR
	H2/60—OAK	GHS/WHITE S UM	905206	INKL. SKIVA GLANSHAMMAR SILK & UNDERLIMMAT HANDFAT I VIT SOLID SURFACE	29 900 KR
	H2/60—SMOKED OAK	GHS/WHITE S UM	905209	INKL. SKIVA GLANSHAMMAR SILK & UNDERLIMMAT HANDFAT I VIT SOLID SURFACE	29 900 KR
	H2/60—WALNUT	GHS/WHITE S UM	905207	INKL. SKIVA GLANSHAMMAR SILK & UNDERLIMMAT HANDFAT I VIT SOLID SURFACE	29 900 KR
	H2/60—WHITE ASH	GHS/PORCELAIN UM	920042	INKL. SKIVA GLANSHAMMAR SILK & UNDERLIMMAT HANDFAT I PORSLIN	29 900 KR
	H2/60—LIGHT ASH	GHS/PORCELAIN UM	920046	INKL. SKIVA GLANSHAMMAR SILK & UNDERLIMMAT HANDFAT I PORSLIN	29 900 KR
	H2/60—DARK ASH	GHS/PORCELAIN UM	920043	INKL. SKIVA GLANSHAMMAR SILK & UNDERLIMMAT HANDFAT I PORSLIN	29 900 KR
	H2/60—OAK	GHS/PORCELAIN UM	920044	INKL. SKIVA GLANSHAMMAR SILK & UNDERLIMMAT HANDFAT I PORSLIN	29 900 KR
	H2/60—SMOKED OAK	GHS/PORCELAIN UM	920047	INKL. SKIVA GLANSHAMMAR SILK & UNDERLIMMAT HANDFAT I PORSLIN	29 900 KR
	H2/60—WALNUT	GHS/PORCELAIN UM	920045	INKL. SKIVA GLANSHAMMAR SILK & UNDERLIMMAT HANDFAT I PORSLIN	29 900 KR

ETT ELUTTAG IP44 MEDFÖLJER, MONTERAT I NEDRE LÅDAN.
SKENOR FÖR UPPHÄNGNING SAMT FLEXIBELT VATTENLÅS. STARTPAKET MED INREDNING, TVÅ TOOLBOX, EN BOX SQUARE MEDFÖLJER.

	KOMMODER GRANITKERAMIK GLANSHAMMAR WHITE SILK			OBS HANDFAT I BRONS KOMMER VÅREN 2024	INK MOMS
H2/60	H2/60—WHITE ASH	GHWS/BRASS	905226	INKL. SKIVA GLANSHAMMAR WHITE SILK & HANDFAT I MÄSSING	28 700 KR
	H2/60—LIGHT ASH	GHWS/BRASS	905230	INKL. SKIVA GLANSHAMMAR WHITE SILK & HANDFAT I MÄSSING	28 700 KR
	H2/60—DARK ASH	GHWS/BRASS	905227	INKL. SKIVA GLANSHAMMAR WHITE SILK & HANDFAT I MÄSSING	28 700 KR
	H2/60—OAK	GHWS/BRASS	905228	INKL. SKIVA GLANSHAMMAR WHITE SILK & HANDFAT I MÄSSING	28 700 KR
	H2/60—SMOKED OAK	GHWS/BRASS	905231	INKL. SKIVA GLANSHAMMAR WHITE SILK & HANDFAT I MÄSSING	28 700 KR
	H2/60—WALNUT	GHWS/BRASS	905229	INKL. SKIVA GLANSHAMMAR WHITE SILK & HANDFAT I MÄSSING	28 700 KR
	H2/60—WHITE ASH	GHWS/COPPER	905220	INKL. SKIVA GLANSHAMMAR WHITE SILK & HANDFAT I KOPPAR	28 700 KR
	H2/60—LIGHT ASH	GHWS/COPPER	905224	INKL. SKIVA GLANSHAMMAR WHITE SILK & HANDFAT I KOPPAR	28 700 KR
	H2/60—DARK ASH	GHWS/COPPER	905221	INKL. SKIVA GLANSHAMMAR WHITE SILK & HANDFAT I KOPPAR	28 700 KR
	H2/60—OAK	GHWS/COPPER	905222	INKL. SKIVA GLANSHAMMAR WHITE SILK & HANDFAT I KOPPAR	28 700 KR
	H2/60—SMOKED OAK	GHWS/COPPER	905225	INKL. SKIVA GLANSHAMMAR WHITE SILK & HANDFAT I KOPPAR	28 700 KR
	H2/60—WALNUT	GHWS/COPPER	905223	INKL. SKIVA GLANSHAMMAR WHITE SILK & HANDFAT I KOPPAR	28 700 KR
	H2/60—WHITE ASH	GHWS/BLACK CHROME	905232	INKL. SKIVA GLANSHAMMAR WHITE SILK & HANDFAT I BLACK CHROME	28 700 KR
	H2/60—LIGHT ASH	GHWS/BLACK CHROME	905236	INKL. SKIVA GLANSHAMMAR WHITE SILK & HANDFAT I BLACK CHROME	28 700 KR
	H2/60—DARK ASH	GHWS/BLACK CHROME	905233	INKL. SKIVA GLANSHAMMAR WHITE SILK & HANDFAT I BLACK CHROME	28 700 KR
	H2/60—OAK	GHWS/BLACK CHROME	905234	INKL. SKIVA GLANSHAMMAR WHITE SILK & HANDFAT I BLACK CHROME	28 700 KR
	H2/60—SMOKED OAK	GHWS/BLACK CHROME	905237	INKL. SKIVA GLANSHAMMAR WHITE SILK & HANDFAT I BLACK CHROME	28 700 KR
	H2/60—WALNUT	GHWS/BLACK CHROME	905235	INKL. SKIVA GLANSHAMMAR WHITE SILK & HANDFAT I BLACK CHROME	28 700 KR
	H2/60—WHITE ASH	GHWS/STAINLESS	905238	INKL. SKIVA GLANSHAMMAR WHITE SILK & HANDFAT I STAINLESS STEEL	28 700 KR
	H2/60—LIGHT ASH	GHWS/STAINLESS	905242	INKL. SKIVA GLANSHAMMAR WHITE SILK & HANDFAT I STAINLESS STEEL	28 700 KR
	H2/60—DARK ASH	GHWS/STAINLESS	905239	INKL. SKIVA GLANSHAMMAR WHITE SILK & HANDFAT I STAINLESS STEEL	28 700 KR
	H2/60—OAK	GHWS/STAINLESS	905240	INKL. SKIVA GLANSHAMMAR WHITE SILK & HANDFAT I STAINLESS STEEL	28 700 KR
	H2/60—SMOKED OAK	GHWS/STAINLESS	905243	INKL. SKIVA GLANSHAMMAR WHITE SILK & HANDFAT I STAINLESS STEEL	28 700 KR
	H2/60—WALNUT	GHWS/STAINLESS	905241	INKL. SKIVA GLANSHAMMAR WHITE SILK & HANDFAT I STAINLESS STEEL	28 700 KR
	H2/60—WHITE ASH	GHWS/BRONZE	905376	INKL. SKIVA GLANSHAMMAR WHITE SILK & HANDFAT I BRONS	28 700 KR
	H2/60—LIGHT ASH	GHWS/BRONZE	905380	INKL. SKIVA GLANSHAMMAR WHITE SILK & HANDFAT I BRONS	28 700 KR
	H2/60—DARK ASH	GHWS/BRONZE	905377	INKL. SKIVA GLANSHAMMAR WHITE SILK & HANDFAT I BRONS	28 700 KR
	H2/60—OAK	GHWS/BRONZE	905378	INKL. SKIVA GLANSHAMMAR WHITE SILK & HANDFAT I BRONS	28 700 KR
	H2/60—SMOKED OAK	GHWS/BRONZE	905381	INKL. SKIVA GLANSHAMMAR WHITE SILK & HANDFAT I BRONS	28 700 KR
	H2/60—WALNUT	GHWS/BRONZE	905379	INKL. SKIVA GLANSHAMMAR WHITE SILK & HANDFAT I BRONS	28 700 KR
	H2/60—WHITE ASH	GHWS/WHITE S	905244	INKL. SKIVA GLANSHAMMAR WHITE SILK & HANDFAT I VIT SOLID SURFACE	28 700 KR
	H2/60—LIGHT ASH	GHWS/WHITE S	905248	INKL. SKIVA GLANSHAMMAR WHITE SILK & HANDFAT I VIT SOLID SURFACE	28 700 KR
	H2/60—DARK ASH	GHWS/WHITE S	905245	INKL. SKIVA GLANSHAMMAR WHITE SILK & HANDFAT I VIT SOLID SURFACE	28 700 KR
	H2/60—OAK	GHWS/WHITE S	905246	INKL. SKIVA GLANSHAMMAR WHITE SILK & HANDFAT I VIT SOLID SURFACE	28 700 KR
	H2/60—SMOKED OAK	GHWS/WHITE S	905249	INKL. SKIVA GLANSHAMMAR WHITE SILK & HANDFAT I VIT SOLID SURFACE	28 700 KR
	H2/60—WALNUT	GHWS/WHITE S	905247	INKL. SKIVA GLANSHAMMAR WHITE SILK & HANDFAT I VIT SOLID SURFACE	28 700 KR
	H2/60—WHITE ASH	GHWS/WHITE S UM	905250	INKL. SKIVA GLANSHAMMAR WHITE SILK & UNDERLIMMAT HANDFAT I VIT SOLID SURFACE	29 900 KR
	H2/60—LIGHT ASH	GHWS/WHITE S UM	905254	INKL. SKIVA GLANSHAMMAR WHITE SILK & UNDERLIMMAT HANDFAT I VIT SOLID SURFACE	29 900 KR
	H2/60—DARK ASH	GHWS/WHITE S UM	905251	INKL. SKIVA GLANSHAMMAR WHITE SILK & UNDERLIMMAT HANDFAT I VIT SOLID SURFACE	29 900 KR
	H2/60—OAK	GHWS/WHITE S UM	905252	INKL. SKIVA GLANSHAMMAR WHITE SILK & UNDERLIMMAT HANDFAT I VIT SOLID SURFACE	29 900 KR
	H2/60—SMOKED OAK	GHWS/WHITE S UM	905255	INKL. SKIVA GLANSHAMMAR WHITE SILK & UNDERLIMMAT HANDFAT I VIT SOLID SURFACE	29 900 KR
	H2/60—WALNUT	GHWS/WHITE S UM	905253	INKL. SKIVA GLANSHAMMAR WHITE SILK & UNDERLIMMAT HANDFAT I VIT SOLID SURFACE	29 900 KR
	H2/60—WHITE ASH	GHWS/PORCELAIN UM	920048	INKL. SKIVA GLANSHAMMAR WHITE SILK & UNDERLIMMAT HANDFAT I PORSLIN	29 900 KR
	H2/60—LIGHT ASH	GHWS/PORCELAIN UM	920052	INKL. SKIVA GLANSHAMMAR WHITE SILK & UNDERLIMMAT HANDFAT I PORSLIN	29 900 KR
	H2/60—DARK ASH	GHWS/PORCELAIN UM	920049	INKL. SKIVA GLANSHAMMAR WHITE SILK & UNDERLIMMAT HANDFAT I PORSLIN	29 900 KR
	H2/60—OAK	GHWS/PORCELAIN UM	920050	INKL. SKIVA GLANSHAMMAR WHITE SILK & UNDERLIMMAT HANDFAT I PORSLIN	29 900 KR
	H2/60—SMOKED OAK	GHWS/PORCELAIN UM	920053	INKL. SKIVA GLANSHAMMAR WHITE SILK & UNDERLIMMAT HANDFAT I PORSLIN	29 900 KR
	H2/60—WALNUT	GHWS/PORCELAIN UM	920051	INKL. SKIVA GLANSHAMMAR WHITE SILK & UNDERLIMMAT HANDFAT I PORSLIN	29 900 KR

ETT ELUTTAG IP44 MEDFÖLJER, MONTERAT I NEDRE LÅDAN.
SKENOR FÖR UPPHÄNGNING SAMT FLEXIBELT VATTENLÅS. STARTPAKET MED INREDNING, TVÅ TOOLBOX, EN BOX SQUARE MEDFÖLJER.

	KOMMODER 60/H2 GRANITKERAMIK MARAIS LIGHT GREY			OBS HANDFAT I BRONS KOMMER VÅREN 2024	INK MOMS
H2/60	H2/60—WHITE ASH	MLG/BRASS	905262	INKL. SKIVA MARAIS LIGHT GREY & HANDFAT I MÄSSING	28 700 KR
	H2/60—LIGHT ASH	MLG/BRASS	905266	INKL. SKIVA MARAIS LIGHT GREY & HANDFAT I MÄSSING	28 700 KR
	H2/60—DARK ASH	MLG/BRASS	905263	INKL. SKIVA MARAIS LIGHT GREY & HANDFAT I MÄSSING	28 700 KR
	H2/60—OAK	MLG/BRASS	905264	INKL. SKIVA MARAIS LIGHT GREY & HANDFAT I MÄSSING	28 700 KR
	H2/60—SMOKED OAK	MLG/BRASS	905267	INKL. SKIVA MARAIS LIGHT GREY & HANDFAT I MÄSSING	28 700 KR
	H2/60—WALNUT	MLG/BRASS	905265	INKL. SKIVA MARAIS LIGHT GREY & HANDFAT I MÄSSING	28 700 KR
	H2/60—WHITE ASH	MLG/COPPER	905256	INKL. SKIVA MARAIS LIGHT GREY & HANDFAT I KOPPAR	28 700 KR
	H2/60—LIGHT ASH	MLG/COPPER	905260	INKL. SKIVA MARAIS LIGHT GREY & HANDFAT I KOPPAR	28 700 KR
	H2/60—DARK ASH	MLG/COPPER	905257	INKL. SKIVA MARAIS LIGHT GREY & HANDFAT I KOPPAR	28 700 KR
	H2/60—OAK	MLG/COPPER	905258	INKL. SKIVA MARAIS LIGHT GREY & HANDFAT I KOPPAR	28 700 KR
	H2/60—SMOKED OAK	MLG/COPPER	905261	INKL. SKIVA MARAIS LIGHT GREY & HANDFAT I KOPPAR	28 700 KR
	H2/60—WALNUT	MLG/COPPER	905259	INKL. SKIVA MARAIS LIGHT GREY & HANDFAT I KOPPAR	28 700 KR
	H2/60—WHITE ASH	MLG/BLACK CHROME	905268	INKL. SKIVA MARAIS LIGHT GREY & HANDFAT I BLACK CHROME	28 700 KR
	H2/60—LIGHT ASH	MLG/BLACK CHROME	905272	INKL. SKIVA MARAIS LIGHT GREY & HANDFAT I BLACK CHROME	28 700 KR
	H2/60—DARK ASH	MLG/BLACK CHROME	905269	INKL. SKIVA MARAIS LIGHT GREY & HANDFAT I BLACK CHROME	28 700 KR
	H2/60—OAK	MLG/BLACK CHROME	905270	INKL. SKIVA MARAIS LIGHT GREY & HANDFAT I BLACK CHROME	28 700 KR
	H2/60—SMOKED OAK	MLG/BLACK CHROME	905273	INKL. SKIVA MARAIS LIGHT GREY & HANDFAT I BLACK CHROME	28 700 KR
	H2/60—WALNUT	MLG/BLACK CHROME	905271	INKL. SKIVA MARAIS LIGHT GREY & HANDFAT I BLACK CHROME	28 700 KR
	H2/60—WHITE ASH	MLG/STAINLESS	905274	INKL. SKIVA MARAIS LIGHT GREY & HANDFAT I STAINLESS STEEL	28 700 KR
	H2/60—LIGHT ASH	MLG/STAINLESS	905278	INKL. SKIVA MARAIS LIGHT GREY & HANDFAT I STAINLESS STEEL	28 700 KR
	H2/60—DARK ASH	MLG/STAINLESS	905275	INKL. SKIVA MARAIS LIGHT GREY & HANDFAT I STAINLESS STEEL	28 700 KR
	H2/60—OAK	MLG/STAINLESS	905276	INKL. SKIVA MARAIS LIGHT GREY & HANDFAT I STAINLESS STEEL	28 700 KR
	H2/60—SMOKED OAK	MLG/STAINLESS	905279	INKL. SKIVA MARAIS LIGHT GREY & HANDFAT I STAINLESS STEEL	28 700 KR
	H2/60—WALNUT	MLG/STAINLESS	905277	INKL. SKIVA MARAIS LIGHT GREY & HANDFAT I STAINLESS STEEL	28 700 KR
	H2/60—WHITE ASH	MLG/BRONZE	905382	INKL. SKIVA MARAIS LIGHT GREY & HANDFAT I BRONS	28 700 KR
	H2/60—LIGHT ASH	MLG/BRONZE	905386	INKL. SKIVA MARAIS LIGHT GREY & HANDFAT I BRONS	28 700 KR
	H2/60—DARK ASH	MLG/BRONZE	905383	INKL. SKIVA MARAIS LIGHT GREY & HANDFAT I BRONS	28 700 KR
	H2/60—OAK	MLG/BRONZE	905384	INKL. SKIVA MARAIS LIGHT GREY & HANDFAT I BRONS	28 700 KR
	H2/60—SMOKED OAK	MLG/BRONZE	905387	INKL. SKIVA MARAIS LIGHT GREY & HANDFAT I BRONS	28 700 KR
	H2/60—WALNUT	MLG/BRONZE	905385	INKL. SKIVA MARAIS LIGHT GREY & HANDFAT I BRONS	28 700 KR
	H2/60—WHITE ASH	MLG/WHITE S	905280	INKL. SKIVA MARAIS LIGHT GREY & HANDFAT I VIT SOLID SURFACE	28 700 KR
	H2/60—LIGHT ASH	MLG/WHITE S	905284	INKL. SKIVA MARAIS LIGHT GREY & HANDFAT I VIT SOLID SURFACE	28 700 KR
	H2/60—DARK ASH	MLG/WHITE S	905281	INKL. SKIVA MARAIS LIGHT GREY & HANDFAT I VIT SOLID SURFACE	28 700 KR
	H2/60—OAK	MLG/WHITE S	905282	INKL. SKIVA MARAIS LIGHT GREY & HANDFAT I VIT SOLID SURFACE	28 700 KR
	H2/60—SMOKED OAK	MLG/WHITE S	905285	INKL. SKIVA MARAIS LIGHT GREY & HANDFAT I VIT SOLID SURFACE	28 700 KR
	H2/60—WALNUT	MLG/WHITE S	905283	INKL. SKIVA MARAIS LIGHT GREY & HANDFAT I VIT SOLID SURFACE	28 700 KR
	H2/60—WHITE ASH	MLG/WHITE S UM	905286	INKL. SKIVA MARAIS LIGHT GREY & UNDERLIMMAT HANDFAT I VIT SOLID SURFACE	29 900 KR
	H2/60—LIGHT ASH	MLG/WHITE S UM	905290	INKL. SKIVA MARAIS LIGHT GREY & UNDERLIMMAT HANDFAT I VIT SOLID SURFACE	29 900 KR
	H2/60—DARK ASH	MLG/WHITE S UM	905287	INKL. SKIVA MARAIS LIGHT GREY & UNDERLIMMAT HANDFAT I VIT SOLID SURFACE	29 900 KR
	H2/60—OAK	MLG/WHITE S UM	905288	INKL. SKIVA MARAIS LIGHT GREY & UNDERLIMMAT HANDFAT I VIT SOLID SURFACE	29 900 KR
	H2/60—SMOKED OAK	MLG/WHITE S UM	905291	INKL. SKIVA MARAIS LIGHT GREY & UNDERLIMMAT HANDFAT I VIT SOLID SURFACE	29 900 KR
	H2/60—WALNUT	MLG/WHITE S UM	905289	INKL. SKIVA MARAIS LIGHT GREY & UNDERLIMMAT HANDFAT I VIT SOLID SURFACE	29 900 KR
	H2/60—WHITE ASH	MLG/PORCELAIN UM	920054	INKL. SKIVA MARAIS LIGHT GREY & UNDERLIMMAT HANDFAT I PORSLIN	29 900 KR
	H2/60—LIGHT ASH	MLG/PORCELAIN UM	920058	INKL. SKIVA MARAIS LIGHT GREY & UNDERLIMMAT HANDFAT I PORSLIN	29 900 KR
	H2/60—DARK ASH	MLG/PORCELAIN UM	920055	INKL. SKIVA MARAIS LIGHT GREY & UNDERLIMMAT HANDFAT I PORSLIN	29 900 KR

	H2/60—OAK	MLG/PORCELAIN UM	920056	INKL. SKIVA MARAIS LIGHT GREY & UNDERLIMMAT HANDFAT I PORSLIN	29 900 KR
	H2/60—SMOKED OAK	MLG/PORCELAIN UM	920059	INKL. SKIVA MARAIS LIGHT GREY & UNDERLIMMAT HANDFAT I PORSLIN	29 900 KR
	H2/60—WALNUT	MLG/PORCELAIN UM	920057	INKL. SKIVA MARAIS LIGHT GREY & UNDERLIMMAT HANDFAT I PORSLIN	29 900 KR

ETT ELUTTAG IP44 MEDFÖLJER, MONTERAT I NEDRE LÅDAN.
SKENOR FÖR UPPHÄNGNING SAMT FLEXIBELT VATTENLÅS. STARTPAKET MED INREDNING, TVÅ TOOLBOX, EN BOX SQUARE MEDFÖLJER.

	KOMMODER 60/H2 GRANITKERAMIK KOLMÅRDEN LIGHT			OBS HANDFAT I BRONS KOMMER VÅREN 2024	**INK MOMS**
H2/60	H2/60—WHITE ASH	KL/BRASS	905298	INKL. SKIVA KOLMÅRDEN LIGHT & HANDFAT I MÄSSING	28 700 KR
	H2/60—LIGHT ASH	KL/BRASS	905302	INKL. SKIVA KOLMÅRDEN LIGHT & HANDFAT I MÄSSING	28 700 KR
	H2/60—DARK ASH	KL/BRASS	905299	INKL. SKIVA KOLMÅRDEN LIGHT & HANDFAT I MÄSSING	28 700 KR
	H2/60—OAK	KL/BRASS	905300	INKL. SKIVA KOLMÅRDEN LIGHT & HANDFAT I MÄSSING	28 700 KR
	H2/60—SMOKED OAK	KL/BRASS	905303	INKL. SKIVA KOLMÅRDEN LIGHT & HANDFAT I MÄSSING	28 700 KR
	H2/60—WALNUT	KL/BRASS	905301	INKL. SKIVA KOLMÅRDEN LIGHT & HANDFAT I MÄSSING	28 700 KR
	H2/60—WHITE ASH	KL/COPPER	905292	INKL. SKIVA KOLMÅRDEN LIGHT & HANDFAT I KOPPAR	28 700 KR
	H2/60—LIGHT ASH	KL/COPPER	905296	INKL. SKIVA KOLMÅRDEN LIGHT & HANDFAT I KOPPAR	28 700 KR
	H2/60—DARK ASH	KL/COPPER	905293	INKL. SKIVA KOLMÅRDEN LIGHT & HANDFAT I KOPPAR	28 700 KR
	H2/60—OAK	KL/COPPER	905294	INKL. SKIVA KOLMÅRDEN LIGHT & HANDFAT I KOPPAR	28 700 KR
	H2/60—SMOKED OAK	KL/COPPER	905297	INKL. SKIVA KOLMÅRDEN LIGHT & HANDFAT I KOPPAR	28 700 KR
	H2/60—WALNUT	KL/COPPER	905295	INKL. SKIVA KOLMÅRDEN LIGHT & HANDFAT I KOPPAR	28 700 KR
	H2/60—WHITE ASH	KL/BLACK CHROME	905304	INKL. SKIVA KOLMÅRDEN LIGHT & HANDFAT I BLACK CHROME	28 700 KR
	H2/60—LIGHT ASH	KL/BLACK CHROME	905308	INKL. SKIVA KOLMÅRDEN LIGHT & HANDFAT I BLACK CHROME	28 700 KR
	H2/60—DARK ASH	KL/BLACK CHROME	905305	INKL. SKIVA KOLMÅRDEN LIGHT & HANDFAT I BLACK CHROME	28 700 KR
	H2/60—OAK	KL/BLACK CHROME	905306	INKL. SKIVA KOLMÅRDEN LIGHT & HANDFAT I BLACK CHROME	28 700 KR
	H2/60—SMOKED OAK	KL/BLACK CHROME	905309	INKL. SKIVA KOLMÅRDEN LIGHT & HANDFAT I BLACK CHROME	28 700 KR
	H2/60—WALNUT	KL/BLACK CHROME	905307	INKL. SKIVA KOLMÅRDEN LIGHT & HANDFAT I BLACK CHROME	28 700 KR
	H2/60—WHITE ASH	KL/STAINLESS	905310	INKL. SKIVA KOLMÅRDEN LIGHT & HANDFAT I STAINLESS STEEL	28 700 KR
	H2/60—LIGHT ASH	KL/STAINLESS	905314	INKL. SKIVA KOLMÅRDEN LIGHT & HANDFAT I STAINLESS STEEL	28 700 KR
	H2/60—DARK ASH	KL/STAINLESS	905311	INKL. SKIVA KOLMÅRDEN LIGHT & HANDFAT I STAINLESS STEEL	28 700 KR
	H2/60—OAK	KL/STAINLESS	905312	INKL. SKIVA KOLMÅRDEN LIGHT & HANDFAT I STAINLESS STEEL	28 700 KR
	H2/60—SMOKED OAK	KL/STAINLESS	905315	INKL. SKIVA KOLMÅRDEN LIGHT & HANDFAT I STAINLESS STEEL	28 700 KR
	H2/60—WALNUT	KL/STAINLESS	905313	INKL. SKIVA KOLMÅRDEN LIGHT & HANDFAT I STAINLESS STEEL	28 700 KR
	H2/60—WHITE ASH	KL/BRONZE	905388	INKL. SKIVA KOLMÅRDEN LIGHT & HANDFAT I BRONS	28 700 KR
	H2/60—LIGHT ASH	KL/BRONZE	905392	INKL. SKIVA KOLMÅRDEN LIGHT & HANDFAT I BRONS	28 700 KR
	H2/60—DARK ASH	KL/BRONZE	905389	INKL. SKIVA KOLMÅRDEN LIGHT & HANDFAT I BRONS	28 700 KR
	H2/60—OAK	KL/BRONZE	905390	INKL. SKIVA KOLMÅRDEN LIGHT & HANDFAT I BRONS	28 700 KR
	H2/60—SMOKED OAK	KL/BRONZE	905393	INKL. SKIVA KOLMÅRDEN LIGHT & HANDFAT I BRONS	28 700 KR
	H2/60—WALNUT	KL/BRONZE	905391	INKL. SKIVA KOLMÅRDEN LIGHT & HANDFAT I BRONS	28 700 KR
	H2/60—WHITE ASH	KL/WHITE S	905316	INKL. SKIVA KOLMÅRDEN LIGHT & HANDFAT I VIT SOLID SURFACE	28 700 KR
	H2/60—LIGHT ASH	KL/WHITE S	905320	INKL. SKIVA KOLMÅRDEN LIGHT & HANDFAT I VIT SOLID SURFACE	28 700 KR
	H2/60—DARK ASH	KL/WHITE S	905317	INKL. SKIVA KOLMÅRDEN LIGHT & HANDFAT I VIT SOLID SURFACE	28 700 KR
	H2/60—OAK	KL/WHITE S	905318	INKL. SKIVA KOLMÅRDEN LIGHT & HANDFAT I VIT SOLID SURFACE	28 700 KR
	H2/60—SMOKED OAK	KL/WHITE S	905321	INKL. SKIVA KOLMÅRDEN LIGHT & HANDFAT I VIT SOLID SURFACE	28 700 KR
	H2/60—WALNUT	KL/WHITE S	905319	INKL. SKIVA KOLMÅRDEN LIGHT & HANDFAT I VIT SOLID SURFACE	28 700 KR
	H2/60—WHITE ASH	KL/WHITE S UM	905322	INKL. SKIVA KOLMÅRDEN LIGHT & UNDERLIMMAT HANDFAT I VIT SOLID SURFACE	29 900 KR
	H2/60—LIGHT ASH	KL/WHITE S UM	905326	INKL. SKIVA KOLMÅRDEN LIGHT & UNDERLIMMAT HANDFAT I VIT SOLID SURFACE	29 900 KR
	H2/60—DARK ASH	KL/WHITE S UM	905323	INKL. SKIVA KOLMÅRDEN LIGHT & UNDERLIMMAT HANDFAT I VIT SOLID SURFACE	29 900 KR
	H2/60—OAK	KL/WHITE S UM	905324	INKL. SKIVA KOLMÅRDEN LIGHT & UNDERLIMMAT HANDFAT I VIT SOLID SURFACE	29 900 KR
	H2/60—SMOKED OAK	KL/WHITE S UM	905327	INKL. SKIVA KOLMÅRDEN LIGHT & UNDERLIMMAT HANDFAT I VIT SOLID SURFACE	29 900 KR
	H2/60—WALNUT	KL/WHITE S UM	905325	INKL. SKIVA KOLMÅRDEN LIGHT & UNDERLIMMAT HANDFAT I VIT SOLID SURFACE	29 900 KR
	H2/60—WHITE ASH	KL/PORCELAIN UM	920060	INKL. SKIVA KOLMÅRDEN LIGHT & UNDERLIMMAT HANDFAT I PORSLIN	29 900 KR
	H2/60—LIGHT ASH	KL/PORCELAIN UM	920064	INKL. SKIVA KOLMÅRDEN LIGHT & UNDERLIMMAT HANDFAT I PORSLIN	29 900 KR
	H2/60—DARK ASH	KL/PORCELAIN UM	920061	INKL. SKIVA KOLMÅRDEN LIGHT & UNDERLIMMAT HANDFAT I PORSLIN	29 900 KR
	H2/60—OAK	KL/PORCELAIN UM	920062	INKL. SKIVA KOLMÅRDEN LIGHT & UNDERLIMMAT HANDFAT I PORSLIN	29 900 KR
	H2/60—SMOKED OAK	KL/PORCELAIN UM	920065	INKL. SKIVA KOLMÅRDEN LIGHT & UNDERLIMMAT HANDFAT I PORSLIN	29 900 KR
	H2/60—WALNUT	KL/PORCELAIN UM	920063	INKL. SKIVA KOLMÅRDEN LIGHT & UNDERLIMMAT HANDFAT I PORSLIN	29 900 KR

ETT ELUTTAG IP44 MEDFÖLJER, MONTERAT I NEDRE LÅDAN.
SKENOR FÖR UPPHÄNGNING SAMT FLEXIBELT VATTENLÅS. STARTPAKET MED INREDNING, TVÅ TOOLBOX, EN BOX SQUARE MEDFÖLJER.

	KOMMODER 60/H2 SOLID SURFACE				**INK MOMS**
H2/60	H2/60—WHITE ASH	WHITE SOLID	900292	INKL. SKIVA VIT SOLID SURFACE & HANDFAT I VIT SOLID SURFACE	25 200 KR
	H2/60—LIGHT ASH	WHITE SOLID	901028	INKL. SKIVA VIT SOLID SURFACE & HANDFAT I VIT SOLID SURFACE	25 200 KR
	H2/60—DARK ASH	WHITE SOLID	900294	INKL. SKIVA VIT SOLID SURFACE & HANDFAT I VIT SOLID SURFACE	25 200 KR
	H2/60—OAK	WHITE SOLID	900295	INKL. SKIVA VIT SOLID SURFACE & HANDFAT I VIT SOLID SURFACE	25 200 KR
	H2/60—SMOKED OAK	WHITE SOLID	901190	INKL. SKIVA VIT SOLID SURFACE & HANDFAT I VIT SOLID SURFACE	25 200 KR
	H2/60—WALNUT	WHITE SOLID	900670	INKL. SKIVA VIT SOLID SURFACE & HANDFAT I VIT SOLID SURFACE	25 200 KR

ETT ELUTTAG IP44 MEDFÖLJER, MONTERAT I NEDRE LÅDAN.
SKENOR FÖR UPPHÄNGNING SAMT FLEXIBELT VATTENLÅS. STARTPAKET MED INREDNING, TVÅ TOOLBOX, EN BOX SQUARE MEDFÖLJER.

	KOMMODER 60/H2 SOLID SURFACE INTEGRERAT HANDFAT				**INK MOMS**
H2/60	H2/60—WHITE ASH	WHITE SOLID IG	900911	INKL. SKIVA VIT SOLID SURFACE MED INTEGRERAT HANDFAT I VIT SOLID SURFACE	25 200 KR
	H2/60—LIGHT ASH	WHITE SOLID IG	901131	INKL. SKIVA VIT SOLID SURFACE MED INTEGRERAT HANDFAT I VIT SOLID SURFACE	25 200 KR
	H2/60—DARK ASH	WHITE SOLID IG	900913	INKL. SKIVA VIT SOLID SURFACE MED INTEGRERAT HANDFAT I VIT SOLID SURFACE	25 200 KR
	H2/60—OAK	WHITE SOLID IG	900914	INKL. SKIVA VIT SOLID SURFACE MED INTEGRERAT HANDFAT I VIT SOLID SURFACE	25 200 KR
	H2/60—SMOKED OAK	WHITE SOLID IG	901278	INKL. SKIVA VIT SOLID SURFACE MED INTEGRERAT HANDFAT I VIT SOLID SURFACE	25 200 KR
	H2/60—WALNUT	WHITE SOLID IG	900927	INKL. SKIVA VIT SOLID SURFACE MED INTEGRERAT HANDFAT I VIT SOLID SURFACE	25 200 KR

ETT ELUTTAG IP44 MEDFÖLJER, MONTERAT I NEDRE LÅDAN.
SKENOR FÖR UPPHÄNGNING SAMT FLEXIBELT VATTENLÅS. STARTPAKET MED INREDNING, TVÅ TOOLBOX, EN BOX SQUARE MEDFÖLJER.

	KOMMODER 80S/H2 PORSLIN				**INK MOMS**
H2/80S	H2/80S—WHITE ASH	PORCELAIN	901362	INKL. TVÄTTSTÄLL I PORSLIN	17 000 KR
	H2/80S—LIGHT ASH	PORCELAIN	901366	INKL. TVÄTTSTÄLL I PORSLIN	17 000 KR
	H2/80S—DARK ASH	PORCELAIN	901363	INKL. TVÄTTSTÄLL I PORSLIN	17 000 KR
	H2/80S—OAK	PORCELAIN	901364	INKL. TVÄTTSTÄLL I PORSLIN	17 000 KR
	H2/80S—SMOKED OAK	PORCELAIN	901367	INKL. TVÄTTSTÄLL I PORSLIN	17 000 KR
	H2/80S—WALNUT	PORCELAIN	901365	INKL. TVÄTTSTÄLL I PORSLIN	17 000 KR

ETT ELUTTAG IP44 MEDFÖLJER, MONTERAT I NEDRE LÅDAN.
SKENOR FÖR UPPHÄNGNING SAMT FLEXIBELT VATTENLÅS. STARTPAKET MED INREDNING, TVÅ TOOLBOX, EN BOX SQUARE MEDFÖLJER.

	KOMMODER 80/H2 PORSLIN				**INK MOMS**
H2/60	H2/80—WHITE ASH	PORCELAIN	900106	INKL. TVÄTTSTÄLL I PORSLIN	18 300 KR
	H2/80—LIGHT ASH	PORCELAIN	901029	INKL. TVÄTTSTÄLL I PORSLIN	18 300 KR
	H2/80—DARK ASH	PORCELAIN	900108	INKL. TVÄTTSTÄLL I PORSLIN	18 300 KR
	H2/80—OAK	PORCELAIN	900109	INKL. TVÄTTSTÄLL I PORSLIN	18 300 KR

H2/80—SMOKED OAK	PORCELAIN	901191	INKL. TVÄTTSTÄLL I PORSLIN	18 300 KR
H2/80—WALNUT	PORCELAIN	900671	INKL. TVÄTTSTÄLL I PORSLIN	18 300 KR

ETT ELUTTAG IP44 MEDFÖLJER, MONTERAT I NEDRE LÅDAN.
SKENOR FÖR UPPHÄNGNING SAMT FLEXIBELT VATTENLÅS. STARTPAKET MED INREDNING, TVÅ TOOLBOX, EN BOX SQUARE MEDFÖLJER.

	KOMMODER 80/H2 GRANITKERAMIK NORRVANGE BEIGE			OBS HANDFAT I BRONS KOMMER VÅREN 2024	**INK MOMS**
H2/80	H2/80—WHITE ASH	NB/BRASS	900072	INKL. SKIVA NORRVANGE BEIGE & HANDFAT I MÄSSING	31 800 KR
	H2/80—LIGHT ASH	NB/BRASS	901030	INKL. SKIVA NORRVANGE BEIGE & HANDFAT I MÄSSING	31 800 KR
	H2/80—DARK ASH	NB/BRASS	900074	INKL. SKIVA NORRVANGE BEIGE & HANDFAT I MÄSSING	31 800 KR
	H2/80—OAK	NB/BRASS	900075	INKL. SKIVA NORRVANGE BEIGE & HANDFAT I MÄSSING	31 800 KR
	H2/80—SMOKED OAK	NB/BRASS	901192	INKL. SKIVA NORRVANGE BEIGE & HANDFAT I MÄSSING	31 800 KR
	H2/80—WALNUT	NB/BRASS	900680	INKL. SKIVA NORRVANGE BEIGE & HANDFAT I MÄSSING	31 800 KR
	H2/80—WHITE ASH	NB/COPPER	900076	INKL. SKIVA NORRVANGE BEIGE & HANDFAT I KOPPAR	31 800 KR
	H2/80—LIGHT ASH	NB/COPPER	901031	INKL. SKIVA NORRVANGE BEIGE & HANDFAT I KOPPAR	31 800 KR
	H2/80—DARK ASH	NB/COPPER	900078	INKL. SKIVA NORRVANGE BEIGE & HANDFAT I KOPPAR	31 800 KR
	H2/80—OAK	NB/COPPER	900079	INKL. SKIVA NORRVANGE BEIGE & HANDFAT I KOPPAR	31 800 KR
	H2/80—SMOKED OAK	NB/COPPER	901193	INKL. SKIVA NORRVANGE BEIGE & HANDFAT I KOPPAR	31 800 KR
	H2/80—WALNUT	NB/COPPER	900681	INKL. SKIVA NORRVANGE BEIGE & HANDFAT I KOPPAR	31 800 KR
	H2/80—WHITE ASH	NB/BLACK CHROME	900080	INKL. SKIVA NORRVANGE BEIGE & HANDFAT I BLACK CHROME	31 800 KR
	H2/80—LIGHT ASH	NB/BLACK CHROME	901032	INKL. SKIVA NORRVANGE BEIGE & HANDFAT I BLACK CHROME	31 800 KR
	H2/80—DARK ASH	NB/BLACK CHROME	900082	INKL. SKIVA NORRVANGE BEIGE & HANDFAT I BLACK CHROME	31 800 KR
	H2/80—OAK	NB/BLACK CHROME	900083	INKL. SKIVA NORRVANGE BEIGE & HANDFAT I BLACK CHROME	31 800 KR
	H2/80—SMOKED OAK	NB/BLACK CHROME	901194	INKL. SKIVA NORRVANGE BEIGE & HANDFAT I BLACK CHROME	31 800 KR
	H2/80—WALNUT	NB/BLACK CHROME	900682	INKL. SKIVA NORRVANGE BEIGE & HANDFAT I BLACK CHROME	31 800 KR
	H2/80—WHITE ASH	NB/STAINLESS	900973	INKL. SKIVA NORRVANGE BEIGE & HANDFAT I STAINLESS STEEL	31 800 KR
	H2/80—LIGHT ASH	NB/STAINLESS	906216	INKL. SKIVA NORRVANGE BEIGE & HANDFAT I STAINLESS STEEL	31 800 KR
	H2/80—DARK ASH	NB/STAINLESS	900985	INKL. SKIVA NORRVANGE BEIGE & HANDFAT I STAINLESS STEEL	31 800 KR
	H2/80—OAK	NB/STAINLESS	900981	INKL. SKIVA NORRVANGE BEIGE & HANDFAT I STAINLESS STEEL	31 800 KR
	H2/80—SMOKED OAK	NB/STAINLESS	906217	INKL. SKIVA NORRVANGE BEIGE & HANDFAT I STAINLESS STEEL	31 800 KR
	H2/80—WALNUT	NB/STAINLESS	900976	INKL. SKIVA NORRVANGE BEIGE & HANDFAT I STAINLESS STEEL	31 800 KR
	H2/80—WHITE ASH	NB/BRONZE	906336	INKL. SKIVA NORRVANGE BEIGE & HANDFAT I BRONS	31 800 KR
	H2/80—LIGHT ASH	NB/BRONZE	906340	INKL. SKIVA NORRVANGE BEIGE & HANDFAT I BRONS	31 800 KR
	H2/80—DARK ASH	NB/BRONZE	906337	INKL. SKIVA NORRVANGE BEIGE & HANDFAT I BRONS	31 800 KR
	H2/80—OAK	NB/BRONZE	906338	INKL. SKIVA NORRVANGE BEIGE & HANDFAT I BRONS	31 800 KR
	H2/80—SMOKED OAK	NB/BRONZE	906341	INKL. SKIVA NORRVANGE BEIGE & HANDFAT I BRONS	31 800 KR
	H2/80—WALNUT	NB/BRONZE	906339	INKL. SKIVA NORRVANGE BEIGE & HANDFAT I BRONS	31 800 KR
	H2/80—WHITE ASH	NB/WHITE S	900084	INKL. SKIVA NORRVANGE BEIGE & HANDFAT I VIT SOLID SURFACE	31 800 KR
	H2/80—LIGHT ASH	NB/WHITE S	901033	INKL. SKIVA NORRVANGE BEIGE & HANDFAT I VIT SOLID SURFACE	31 800 KR
	H2/80—DARK ASH	NB/WHITE S	900086	INKL. SKIVA NORRVANGE BEIGE & HANDFAT I VIT SOLID SURFACE	31 800 KR
	H2/80—OAK	NB/WHITE S	900087	INKL. SKIVA NORRVANGE BEIGE & HANDFAT I VIT SOLID SURFACE	31 800 KR
	H2/80—SMOKED OAK	NB/WHITE S	901195	INKL. SKIVA NORRVANGE BEIGE & HANDFAT I VIT SOLID SURFACE	31 800 KR
	H2/80—WALNUT	NB/WHITE S	900683	INKL. SKIVA NORRVANGE BEIGE & HANDFAT I VIT SOLID SURFACE	31 800 KR
	H2/80—WHITE ASH	NB/WHITE S UM	900939	INKL. SKIVA NORRVANGE BEIGE & UNDERLIMMAT HANDFAT I VIT SOLID SURFACE	34 500 KR
	H2/80—LIGHT ASH	NB/WHITE S UM	901125	INKL. SKIVA NORRVANGE BEIGE & UNDERLIMMAT HANDFAT I VIT SOLID SURFACE	34 500 KR
	H2/80—DARK ASH	NB/WHITE S UM	900941	INKL. SKIVA NORRVANGE BEIGE & UNDERLIMMAT HANDFAT I VIT SOLID SURFACE	34 500 KR
	H2/80—OAK	NB/WHITE S UM	900942	INKL. SKIVA NORRVANGE BEIGE & UNDERLIMMAT HANDFAT I VIT SOLID SURFACE	34 500 KR
	H2/80—SMOKED OAK	NB/WHITE S UM	901272	INKL. SKIVA NORRVANGE BEIGE & UNDERLIMMAT HANDFAT I VIT SOLID SURFACE	34 500 KR
	H2/80—WALNUT	NB/WHITE S UM	900940	INKL. SKIVA NORRVANGE BEIGE & UNDERLIMMAT HANDFAT I VIT SOLID SURFACE	34 500 KR
	H2/80—WHITE ASH	NB/PORCELAIN UM	920072	INKL. SKIVA NORRVANGE BEIGE & UNDERLIMMAT HANDFAT I PORSLIN	34 500 KR
	H2/80—LIGHT ASH	NB/PORCELAIN UM	920076	INKL. SKIVA NORRVANGE BEIGE & UNDERLIMMAT HANDFAT I PORSLIN	34 500 KR
	H2/80—DARK ASH	NB/PORCELAIN UM	920073	INKL. SKIVA NORRVANGE BEIGE & UNDERLIMMAT HANDFAT I PORSLIN	34 500 KR
	H2/80—OAK	NB/PORCELAIN UM	920074	INKL. SKIVA NORRVANGE BEIGE & UNDERLIMMAT HANDFAT I PORSLIN	34 500 KR
	H2/80—SMOKED OAK	NB/PORCELAIN UM	920077	INKL. SKIVA NORRVANGE BEIGE & UNDERLIMMAT HANDFAT I PORSLIN	34 500 KR
	H2/80—WALNUT	NB/PORCELAIN UM	920075	INKL. SKIVA NORRVANGE BEIGE & UNDERLIMMAT HANDFAT I PORSLIN	34 500 KR

ETT ELUTTAG IP44 MEDFÖLJER, MONTERAT I NEDRE LÅDAN.
SKENOR FÖR UPPHÄNGNING SAMT FLEXIBELT VATTENLÅS. STARTPAKET MED INREDNING, TVÅ TOOLBOX, EN BOX SQUARE MEDFÖLJER.

	KOMMODER 80/H2 GRANITKERAMIK NORRVANGE LIGHT GREY			OBS HANDFAT I BRONS KOMMER VÅREN 2024	**INK MOMS**
H2/80	H2/80—WHITE ASH	NLG/BRASS	900194	INKL. SKIVA NORRVANGE LIGHT GREY & HANDFAT I MÄSSING	31 800 KR
	H2/80—LIGHT ASH	NLG/BRASS	901034	INKL. SKIVA NORRVANGE LIGHT GREY & HANDFAT I MÄSSING	31 800 KR
	H2/80—DARK ASH	NLG/BRASS	900196	INKL. SKIVA NORRVANGE LIGHT GREY & HANDFAT I MÄSSING	31 800 KR
	H2/80—OAK	NLG/BRASS	900197	INKL. SKIVA NORRVANGE LIGHT GREY & HANDFAT I MÄSSING	31 800 KR
	H2/80—SMOKED OAK	NLG/BRASS	901196	INKL. SKIVA NORRVANGE LIGHT GREY & HANDFAT I MÄSSING	31 800 KR
	H2/80—WALNUT	NLG/BRASS	900684	INKL. SKIVA NORRVANGE LIGHT GREY & HANDFAT I MÄSSING	31 800 KR
	H2/80—WHITE ASH	NLG/COPPER	900198	INKL. SKIVA NORRVANGE LIGHT GREY & HANDFAT I KOPPAR	31 800 KR
	H2/80—LIGHT ASH	NLG/COPPER	901035	INKL. SKIVA NORRVANGE LIGHT GREY & HANDFAT I KOPPAR	31 800 KR
	H2/80—DARK ASH	NLG/COPPER	900250	INKL. SKIVA NORRVANGE LIGHT GREY & HANDFAT I KOPPAR	31 800 KR
	H2/80—OAK	NLG/COPPER	900251	INKL. SKIVA NORRVANGE LIGHT GREY & HANDFAT I KOPPAR	31 800 KR
	H2/80—SMOKED OAK	NLG/COPPER	901197	INKL. SKIVA NORRVANGE LIGHT GREY & HANDFAT I KOPPAR	31 800 KR
	H2/80—WALNUT	NLG/COPPER	900685	INKL. SKIVA NORRVANGE LIGHT GREY & HANDFAT I KOPPAR	31 800 KR
	H2/80—WHITE ASH	NLG/BLACK CHROME	900252	INKL. SKIVA NORRVANGE LIGHT GREY & HANDFAT I BLACK CHROME	31 800 KR
	H2/80—LIGHT ASH	NLG/BLACK CHROME	901036	INKL. SKIVA NORRVANGE LIGHT GREY & HANDFAT I BLACK CHROME	31 800 KR
	H2/80—DARK ASH	NLG/BLACK CHROME	900254	INKL. SKIVA NORRVANGE LIGHT GREY & HANDFAT I BLACK CHROME	31 800 KR
	H2/80—OAK	NLG/BLACK CHROME	900255	INKL. SKIVA NORRVANGE LIGHT GREY & HANDFAT I BLACK CHROME	31 800 KR
	H2/80—SMOKED OAK	NLG/BLACK CHROME	901198	INKL. SKIVA NORRVANGE LIGHT GREY & HANDFAT I BLACK CHROME	31 800 KR
	H2/80—WALNUT	NLG/BLACK CHROME	900686	INKL. SKIVA NORRVANGE LIGHT GREY & HANDFAT I BLACK CHROME	31 800 KR
	H2/80—WHITE ASH	NLG/STAINLESS	900972	INKL. SKIVA NORRVANGE LIGHT GREY & HANDFAT I STAINLESS STEEL	31 800 KR
	H2/80—LIGHT ASH	NLG/STAINLESS	906218	INKL. SKIVA NORRVANGE LIGHT GREY & HANDFAT I STAINLESS STEEL	31 800 KR
	H2/80—DARK ASH	NLG/STAINLESS	900984	INKL. SKIVA NORRVANGE LIGHT GREY & HANDFAT I STAINLESS STEEL	31 800 KR
	H2/80—OAK	NLG/STAINLESS	900980	INKL. SKIVA NORRVANGE LIGHT GREY & HANDFAT I STAINLESS STEEL	31 800 KR
	H2/80—SMOKED OAK	NLG/STAINLESS	906219	INKL. SKIVA NORRVANGE LIGHT GREY & HANDFAT I STAINLESS STEEL	31 800 KR
	H2/80—WALNUT	NLG/STAINLESS	900977	INKL. SKIVA NORRVANGE LIGHT GREY & HANDFAT I STAINLESS STEEL	31 800 KR
	H2/80—WHITE ASH	NLG/BRONZE	906330	INKL. SKIVA NORRVANGE LIGHT GREY & HANDFAT I BRONS	31 800 KR
	H2/80—LIGHT ASH	NLG/BRONZE	906334	INKL. SKIVA NORRVANGE LIGHT GREY & HANDFAT I BRONS	31 800 KR
	H2/80—DARK ASH	NLG/BRONZE	906331	INKL. SKIVA NORRVANGE LIGHT GREY & HANDFAT I BRONS	31 800 KR
	H2/80—OAK	NLG/BRONZE	906332	INKL. SKIVA NORRVANGE LIGHT GREY & HANDFAT I BRONS	31 800 KR
	H2/80—SMOKED OAK	NLG/BRONZE	906335	INKL. SKIVA NORRVANGE LIGHT GREY & HANDFAT I BRONS	31 800 KR
	H2/80—WALNUT	NLG/BRONZE	906333	INKL. SKIVA NORRVANGE LIGHT GREY & HANDFAT I BRONS	31 800 KR
	H2/80—WHITE ASH	NLG/WHITE S	900256	INKL. SKIVA NORRVANGE LIGHT GREY & HANDFAT I VIT SOLID SURFACE	31 800 KR
	H2/80—LIGHT ASH	NLG/WHITE S	901037	INKL. SKIVA NORRVANGE LIGHT GREY & HANDFAT I VIT SOLID SURFACE	31 800 KR
	H2/80—DARK ASH	NLG/WHITE S	900258	INKL. SKIVA NORRVANGE LIGHT GREY & HANDFAT I VIT SOLID SURFACE	31 800 KR
	H2/80—OAK	NLG/WHITE S	900259	INKL. SKIVA NORRVANGE LIGHT GREY & HANDFAT I VIT SOLID SURFACE	31 800 KR
	H2/80—SMOKED OAK	NLG/WHITE S	901199	INKL. SKIVA NORRVANGE LIGHT GREY & HANDFAT I VIT SOLID SURFACE	31 800 KR
	H2/80—WALNUT	NLG/WHITE S	900687	INKL. SKIVA NORRVANGE LIGHT GREY & HANDFAT I VIT SOLID SURFACE	31 800 KR
	H2/80—WHITE ASH	NLG/WHITE S UM	900943	INKL. SKIVA NORRVANGE LIGHT GREY & UNDERLIMMAT HANDFAT I VIT SOLID SURFACE	34 500 KR
	H2/80—LIGHT ASH	NLG/WHITE S UM	901126	INKL. SKIVA NORRVANGE LIGHT GREY & UNDERLIMMAT HANDFAT I VIT SOLID SURFACE	34 500 KR
	H2/80—DARK ASH	NLG/WHITE S UM	900944	INKL. SKIVA NORRVANGE LIGHT GREY & UNDERLIMMAT HANDFAT I VIT SOLID SURFACE	34 500 KR

H2/80—OAK	NLG/WHITE S UM	900945	INKL. SKIVA NORRVANGE LIGHT GREY & UNDERLIMMAT HANDFAT I VIT SOLID SURFACE	34 500 KR
H2/80—SMOKED OAK	NLG/WHITE S UM	901273	INKL. SKIVA NORRVANGE LIGHT GREY & UNDERLIMMAT HANDFAT I VIT SOLID SURFACE	34 500 KR
H2/80—WALNUT	NLG/WHITE S UM	900946	INKL. SKIVA NORRVANGE LIGHT GREY & UNDERLIMMAT HANDFAT I VIT SOLID SURFACE	34 500 KR
H2/80—WHITE ASH	NLG/PORCELAIN UM	920066	INKL. SKIVA NORRVANGE LIGHT GREY & UNDERLIMMAT HANDFAT I PORSLIN	34 500 KR
H2/80—LIGHT ASH	NLG/PORCELAIN UM	920070	INKL. SKIVA NORRVANGE LIGHT GREY & UNDERLIMMAT HANDFAT I PORSLIN	34 500 KR
H2/80—DARK ASH	NLG/PORCELAIN UM	920067	INKL. SKIVA NORRVANGE LIGHT GREY & UNDERLIMMAT HANDFAT I PORSLIN	34 500 KR
H2/80—OAK	NLG/PORCELAIN UM	920068	INKL. SKIVA NORRVANGE LIGHT GREY & UNDERLIMMAT HANDFAT I PORSLIN	34 500 KR
H2/80—SMOKED OAK	NLG/PORCELAIN UM	920071	INKL. SKIVA NORRVANGE LIGHT GREY & UNDERLIMMAT HANDFAT I PORSLIN	34 500 KR
H2/80—WALNUT	NLG/PORCELAIN UM	920069	INKL. SKIVA NORRVANGE LIGHT GREY & UNDERLIMMAT HANDFAT I PORSLIN	34 500 KR

ETT ELUTTAG IP44 MEDFÖLJER, MONTERAT I NEDRE LÅDAN.
SKENOR FÖR UPPHÄNGNING SAMT FLEXIBELT VATTENLÅS. STARTPAKET MED INREDNING, TVÅ TOOLBOX, EN BOX SQUARE MEDFÖLJER.

H2/80

KOMMODER 80/H2 GRANITKERAMIK NORRVANGE IVORY			OBS HANDFAT I BRONS KOMMER VÅREN 2024	**INK MOMS**
H2/80—WHITE ASH	NI/BRASS	906030	INKL. SKIVA NORRVANGE IVORY & HANDFAT I MÄSSING	31 800 KR
H2/80—LIGHT ASH	NI/BRASS	906034	INKL. SKIVA NORRVANGE IVORY & HANDFAT I MÄSSING	31 800 KR
H2/80—DARK ASH	NI/BRASS	906031	INKL. SKIVA NORRVANGE IVORY & HANDFAT I MÄSSING	31 800 KR
H2/80—OAK	NI/BRASS	906032	INKL. SKIVA NORRVANGE IVORY & HANDFAT I MÄSSING	31 800 KR
H2/80—SMOKED OAK	NI/BRASS	906035	INKL. SKIVA NORRVANGE IVORY & HANDFAT I MÄSSING	31 800 KR
H2/80—WALNUT	NI/BRASS	906033	INKL. SKIVA NORRVANGE IVORY & HANDFAT I MÄSSING	31 800 KR
H2/80—WHITE ASH	NI/COPPER	906024	INKL. SKIVA NORRVANGE IVORY & HANDFAT I KOPPAR	31 800 KR
H2/80—LIGHT ASH	NI/COPPER	906028	INKL. SKIVA NORRVANGE IVORY & HANDFAT I KOPPAR	31 800 KR
H2/80—DARK ASH	NI/COPPER	906025	INKL. SKIVA NORRVANGE IVORY & HANDFAT I KOPPAR	31 800 KR
H2/80—OAK	NI/COPPER	906026	INKL. SKIVA NORRVANGE IVORY & HANDFAT I KOPPAR	31 800 KR
H2/80—SMOKED OAK	NI/COPPER	906029	INKL. SKIVA NORRVANGE IVORY & HANDFAT I KOPPAR	31 800 KR
H2/80—WALNUT	NI/COPPER	906027	INKL. SKIVA NORRVANGE IVORY & HANDFAT I KOPPAR	31 800 KR
H2/80—WHITE ASH	NI/BLACK CHROME	906036	INKL. SKIVA NORRVANGE IVORY & HANDFAT I BLACK CHROME	31 800 KR
H2/80—LIGHT ASH	NI/BLACK CHROME	906040	INKL. SKIVA NORRVANGE IVORY & HANDFAT I BLACK CHROME	31 800 KR
H2/80—DARK ASH	NI/BLACK CHROME	906037	INKL. SKIVA NORRVANGE IVORY & HANDFAT I BLACK CHROME	31 800 KR
H2/80—OAK	NI/BLACK CHROME	906038	INKL. SKIVA NORRVANGE IVORY & HANDFAT I BLACK CHROME	31 800 KR
H2/80—SMOKED OAK	NI/BLACK CHROME	906041	INKL. SKIVA NORRVANGE IVORY & HANDFAT I BLACK CHROME	31 800 KR
H2/80—WALNUT	NI/BLACK CHROME	906039	INKL. SKIVA NORRVANGE IVORY & HANDFAT I BLACK CHROME	31 800 KR
H2/80—WHITE ASH	NI/STAINLESS	906156	INKL. SKIVA NORRVANGE IVORY & HANDFAT I STAINLESS STEEL	31 800 KR
H2/80—LIGHT ASH	NI/STAINLESS	906160	INKL. SKIVA NORRVANGE IVORY & HANDFAT I STAINLESS STEEL	31 800 KR
H2/80—DARK ASH	NI/STAINLESS	906157	INKL. SKIVA NORRVANGE IVORY & HANDFAT I STAINLESS STEEL	31 800 KR
H2/80—OAK	NI/STAINLESS	906158	INKL. SKIVA NORRVANGE IVORY & HANDFAT I STAINLESS STEEL	31 800 KR
H2/80—SMOKED OAK	NI/STAINLESS	906161	INKL. SKIVA NORRVANGE IVORY & HANDFAT I STAINLESS STEEL	31 800 KR
H2/80—WALNUT	NI/STAINLESS	906159	INKL. SKIVA NORRVANGE IVORY & HANDFAT I STAINLESS STEEL	31 800 KR
H2/80—WHITE ASH	NI/BRONZE	906348	INKL. SKIVA NORRVANGE IVORY & HANDFAT I BRONS	31 800 KR
H2/80—LIGHT ASH	NI/BRONZE	906352	INKL. SKIVA NORRVANGE IVORY & HANDFAT I BRONS	31 800 KR
H2/80—DARK ASH	NI/BRONZE	906349	INKL. SKIVA NORRVANGE IVORY & HANDFAT I BRONS	31 800 KR
H2/80—OAK	NI/BRONZE	906350	INKL. SKIVA NORRVANGE IVORY & HANDFAT I BRONS	31 800 KR
H2/80—SMOKED OAK	NI/BRONZE	906353	INKL. SKIVA NORRVANGE IVORY & HANDFAT I BRONS	31 800 KR
H2/80—WALNUT	NI/BRONZE	906351	INKL. SKIVA NORRVANGE IVORY & HANDFAT I BRONS	31 800 KR
H2/80—WHITE ASH	NI/WHITE S	906042	INKL. SKIVA NORRVANGE IVORY & HANDFAT I VIT SOLID SURFACE	31 800 KR
H2/80—LIGHT ASH	NI/WHITE S	906046	INKL. SKIVA NORRVANGE IVORY & HANDFAT I VIT SOLID SURFACE	31 800 KR
H2/80—DARK ASH	NI/WHITE S	906043	INKL. SKIVA NORRVANGE IVORY & HANDFAT I VIT SOLID SURFACE	31 800 KR
H2/80—OAK	NI/WHITE S	906044	INKL. SKIVA NORRVANGE IVORY & HANDFAT I VIT SOLID SURFACE	31 800 KR
H2/80—SMOKED OAK	NI/WHITE S	906047	INKL. SKIVA NORRVANGE IVORY & HANDFAT I VIT SOLID SURFACE	31 800 KR
H2/80—WALNUT	NI/WHITE S	906045	INKL. SKIVA NORRVANGE IVORY & HANDFAT I VIT SOLID SURFACE	31 800 KR
H2/80—WHITE ASH	NI/WHITE S UM	906126	INKL. SKIVA NORRVANGE IVORY & UNDERLIMMAT HANDFAT I VIT SOLID SURFACE	34 500 KR
H2/80—LIGHT ASH	NI/WHITE S UM	906130	INKL. SKIVA NORRVANGE IVORY & UNDERLIMMAT HANDFAT I VIT SOLID SURFACE	34 500 KR
H2/80—DARK ASH	NI/WHITE S UM	906127	INKL. SKIVA NORRVANGE IVORY & UNDERLIMMAT HANDFAT I VIT SOLID SURFACE	34 500 KR
H2/80—OAK	NI/WHITE S UM	906128	INKL. SKIVA NORRVANGE IVORY & UNDERLIMMAT HANDFAT I VIT SOLID SURFACE	34 500 KR
H2/80—SMOKED OAK	NI/WHITE S UM	906131	INKL. SKIVA NORRVANGE IVORY & UNDERLIMMAT HANDFAT I VIT SOLID SURFACE	34 500 KR
H2/80—WALNUT	NI/WHITE S UM	906129	INKL. SKIVA NORRVANGE IVORY & UNDERLIMMAT HANDFAT I VIT SOLID SURFACE	34 500 KR
H2/80—WHITE ASH	NI/PORCELAIN UM	920084	INKL. SKIVA NORRVANGE IVORY & UNDERLIMMAT HANDFAT I PORSLIN	34 500 KR
H2/80—LIGHT ASH	NI/PORCELAIN UM	920088	INKL. SKIVA NORRVANGE IVORY & UNDERLIMMAT HANDFAT I PORSLIN	34 500 KR
H2/80—DARK ASH	NI/PORCELAIN UM	920085	INKL. SKIVA NORRVANGE IVORY & UNDERLIMMAT HANDFAT I PORSLIN	34 500 KR
H2/80—OAK	NI/PORCELAIN UM	920086	INKL. SKIVA NORRVANGE IVORY & UNDERLIMMAT HANDFAT I PORSLIN	34 500 KR
H2/80—SMOKED OAK	NI/PORCELAIN UM	920089	INKL. SKIVA NORRVANGE IVORY & UNDERLIMMAT HANDFAT I PORSLIN	34 500 KR
H2/80—WALNUT	NI/PORCELAIN UM	920087	INKL. SKIVA NORRVANGE IVORY & UNDERLIMMAT HANDFAT I PORSLIN	34 500 KR

ETT ELUTTAG IP44 MEDFÖLJER, MONTERAT I NEDRE LÅDAN.
SKENOR FÖR UPPHÄNGNING SAMT FLEXIBELT VATTENLÅS. STARTPAKET MED INREDNING, TVÅ TOOLBOX, EN BOX SQUARE MEDFÖLJER.

H2/80

KOMMODER 80/H2 GRANITKERAMIK AZUL OLIVE			OBS HANDFAT I BRONS KOMMER VÅREN 2024	**INK MOMS**
H2/80—WHITE ASH	AO/BRASS	906006	INKL. SKIVA AZUL OLIVE & HANDFAT I MÄSSING	31 800 KR
H2/80—LIGHT ASH	AO/BRASS	906010	INKL. SKIVA AZUL OLIVE & HANDFAT I MÄSSING	31 800 KR
H2/80—DARK ASH	AO/BRASS	906007	INKL. SKIVA AZUL OLIVE & HANDFAT I MÄSSING	31 800 KR
H2/80—OAK	AO/BRASS	906008	INKL. SKIVA AZUL OLIVE & HANDFAT I MÄSSING	31 800 KR
H2/80—SMOKED OAK	AO/BRASS	906011	INKL. SKIVA AZUL OLIVE & HANDFAT I MÄSSING	31 800 KR
H2/80—WALNUT	AO/BRASS	906009	INKL. SKIVA AZUL OLIVE & HANDFAT I MÄSSING	31 800 KR
H2/80—WHITE ASH	AO/COPPER	906000	INKL. SKIVA AZUL OLIVE & HANDFAT I KOPPAR	31 800 KR
H2/80—LIGHT ASH	AO/COPPER	906004	INKL. SKIVA AZUL OLIVE & HANDFAT I KOPPAR	31 800 KR
H2/80—DARK ASH	AO/COPPER	906001	INKL. SKIVA AZUL OLIVE & HANDFAT I KOPPAR	31 800 KR
H2/80—OAK	AO/COPPER	906002	INKL. SKIVA AZUL OLIVE & HANDFAT I KOPPAR	31 800 KR
H2/80—SMOKED OAK	AO/COPPER	906005	INKL. SKIVA AZUL OLIVE & HANDFAT I KOPPAR	31 800 KR
H2/80—WALNUT	AO/COPPER	906003	INKL. SKIVA AZUL OLIVE & HANDFAT I KOPPAR	31 800 KR
H2/80—WHITE ASH	AO/BLACK CHROME	906012	INKL. SKIVA AZUL OLIVE & HANDFAT I BLACK CHROME	31 800 KR
H2/80—LIGHT ASH	AO/BLACK CHROME	906016	INKL. SKIVA AZUL OLIVE & HANDFAT I BLACK CHROME	31 800 KR
H2/80—DARK ASH	AO/BLACK CHROME	906013	INKL. SKIVA AZUL OLIVE & HANDFAT I BLACK CHROME	31 800 KR
H2/80—OAK	AO/BLACK CHROME	906014	INKL. SKIVA AZUL OLIVE & HANDFAT I BLACK CHROME	31 800 KR
H2/80—SMOKED OAK	AO/BLACK CHROME	906017	INKL. SKIVA AZUL OLIVE & HANDFAT I BLACK CHROME	31 800 KR
H2/80—WALNUT	AO/BLACK CHROME	906015	INKL. SKIVA AZUL OLIVE & HANDFAT I BLACK CHROME	31 800 KR
H2/80—WHITE ASH	AO/STAINLESS	906150	INKL. SKIVA AZUL OLIVE & HANDFAT I STAINLESS STEEL	31 800 KR
H2/80—LIGHT ASH	AO/STAINLESS	906154	INKL. SKIVA AZUL OLIVE & HANDFAT I STAINLESS STEEL	31 800 KR
H2/80—DARK ASH	AO/STAINLESS	906151	INKL. SKIVA AZUL OLIVE & HANDFAT I STAINLESS STEEL	31 800 KR
H2/80—OAK	AO/STAINLESS	906152	INKL. SKIVA AZUL OLIVE & HANDFAT I STAINLESS STEEL	31 800 KR
H2/80—SMOKED OAK	AO/STAINLESS	906155	INKL. SKIVA AZUL OLIVE & HANDFAT I STAINLESS STEEL	31 800 KR
H2/80—WALNUT	AO/STAINLESS	906153	INKL. SKIVA AZUL OLIVE & HANDFAT I STAINLESS STEEL	31 800 KR
H2/80—WHITE ASH	AO/BRONZE	906342	INKL. SKIVA AZUL OLIVE & HANDFAT I BRONS	31 800 KR
H2/80—LIGHT ASH	AO/BRONZE	906346	INKL. SKIVA AZUL OLIVE & HANDFAT I BRONS	31 800 KR
H2/80—DARK ASH	AO/BRONZE	906343	INKL. SKIVA AZUL OLIVE & HANDFAT I BRONS	31 800 KR
H2/80—OAK	AO/BRONZE	906344	INKL. SKIVA AZUL OLIVE & HANDFAT I BRONS	31 800 KR
H2/80—SMOKED OAK	AO/BRONZE	906347	INKL. SKIVA AZUL OLIVE & HANDFAT I BRONS	31 800 KR
H2/80—WALNUT	AO/BRONZE	906345	INKL. SKIVA AZUL OLIVE & HANDFAT I BRONS	31 800 KR
H2/80—WHITE ASH	AO/WHITE S	906018	INKL. SKIVA AZUL OLIVE & HANDFAT I VIT SOLID SURFACE	31 800 KR
H2/80—LIGHT ASH	AO/WHITE S	906022	INKL. SKIVA AZUL OLIVE & HANDFAT I VIT SOLID SURFACE	31 800 KR

H2/80—DARK ASH	AO/WHITE S	906019	INKL. SKIVA AZUL OLIVE & HANDFAT I VIT SOLID SURFACE	31 800 KR
H2/80—OAK	AO/WHITE S	906020	INKL. SKIVA AZUL OLIVE & HANDFAT I VIT SOLID SURFACE	31 800 KR
H2/80—SMOKED OAK	AO/WHITE S	906023	INKL. SKIVA AZUL OLIVE & HANDFAT I VIT SOLID SURFACE	31 800 KR
H2/80—WALNUT	AO/WHITE S	906021	INKL. SKIVA AZUL OLIVE & HANDFAT I VIT SOLID SURFACE	31 800 KR
H2/80—WHITE ASH	AO/WHITE S UM	906120	INKL. SKIVA AZUL OLIVE & UNDERLIMMAT HANDFAT I VIT SOLID SURFACE	34 500 KR
H2/80—LIGHT ASH	AO/WHITE S UM	906124	INKL. SKIVA AZUL OLIVE & UNDERLIMMAT HANDFAT I VIT SOLID SURFACE	34 500 KR
H2/80—DARK ASH	AO/WHITE S UM	906121	INKL. SKIVA AZUL OLIVE & UNDERLIMMAT HANDFAT I VIT SOLID SURFACE	34 500 KR
H2/80—OAK	AO/WHITE S UM	906122	INKL. SKIVA AZUL OLIVE & UNDERLIMMAT HANDFAT I VIT SOLID SURFACE	34 500 KR
H2/80—SMOKED OAK	AO/WHITE S UM	906125	INKL. SKIVA AZUL OLIVE & UNDERLIMMAT HANDFAT I VIT SOLID SURFACE	34 500 KR
H2/80—WALNUT	AO/WHITE S UM	906123	INKL. SKIVA AZUL OLIVE & UNDERLIMMAT HANDFAT I VIT SOLID SURFACE	34 500 KR
H2/80—WHITE ASH	AO/PORCELAIN UM	920078	INKL. SKIVA AZUL OLIVE & UNDERLIMMAT HANDFAT I PORSLIN	34 500 KR
H2/80—LIGHT ASH	AO/PORCELAIN UM	920082	INKL. SKIVA AZUL OLIVE & UNDERLIMMAT HANDFAT I PORSLIN	34 500 KR
H2/80—DARK ASH	AO/PORCELAIN UM	920079	INKL. SKIVA AZUL OLIVE & UNDERLIMMAT HANDFAT I PORSLIN	34 500 KR
H2/80—OAK	AO/PORCELAIN UM	920080	INKL. SKIVA AZUL OLIVE & UNDERLIMMAT HANDFAT I PORSLIN	34 500 KR
H2/80—SMOKED OAK	AO/PORCELAIN UM	920083	INKL. SKIVA AZUL OLIVE & UNDERLIMMAT HANDFAT I PORSLIN	34 500 KR
H2/80—WALNUT	AO/PORCELAIN UM	920081	INKL. SKIVA AZUL OLIVE & UNDERLIMMAT HANDFAT I PORSLIN	34 500 KR

ETT ELUTTAG IP44 MEDFÖLJER, MONTERAT I NEDRE LÅDAN.
SKENOR FÖR UPPHÄNGNING SAMT FLEXIBELT VATTENLÅS. STARTPAKET MED INREDNING, TVÅ TOOLBOX, EN BOX SQUARE MEDFÖLJER.

	KOMMODER 80/H2 GRANITKERAMIK RUNÖ GREY			OBS HANDFAT I BRONS KOMMER VÅREN 2024	**INK MOMS**
H2/80	H2/80—WHITE ASH	RG/BRASS	906054	INKL. SKIVA RUNÖ GREY & HANDFAT I MÄSSING	31 800 KR
	H2/80—LIGHT ASH	RG/BRASS	906058	INKL. SKIVA RUNÖ GREY & HANDFAT I MÄSSING	31 800 KR
	H2/80—DARK ASH	RG/BRASS	906055	INKL. SKIVA RUNÖ GREY & HANDFAT I MÄSSING	31 800 KR
	H2/80—OAK	RG/BRASS	906056	INKL. SKIVA RUNÖ GREY & HANDFAT I MÄSSING	31 800 KR
	H2/80—SMOKED OAK	RG/BRASS	906059	INKL. SKIVA RUNÖ GREY & HANDFAT I MÄSSING	31 800 KR
	H2/80—WALNUT	RG/BRASS	906057	INKL. SKIVA RUNÖ GREY & HANDFAT I MÄSSING	31 800 KR
	H2/80—WHITE ASH	RG/COPPER	906048	INKL. SKIVA RUNÖ GREY & HANDFAT I KOPPAR	31 800 KR
	H2/80—LIGHT ASH	RG/COPPER	906052	INKL. SKIVA RUNÖ GREY & HANDFAT I KOPPAR	31 800 KR
	H2/80—DARK ASH	RG/COPPER	906049	INKL. SKIVA RUNÖ GREY & HANDFAT I KOPPAR	31 800 KR
	H2/80—OAK	RG/COPPER	906050	INKL. SKIVA RUNÖ GREY & HANDFAT I KOPPAR	31 800 KR
	H2/80—SMOKED OAK	RG/COPPER	906053	INKL. SKIVA RUNÖ GREY & HANDFAT I KOPPAR	31 800 KR
	H2/80—WALNUT	RG/COPPER	906051	INKL. SKIVA RUNÖ GREY & HANDFAT I KOPPAR	31 800 KR
	H2/80—WHITE ASH	RG/BLACK CHROME	906060	INKL. SKIVA RUNÖ GREY & HANDFAT I BLACK CHROME	31 800 KR
	H2/80—LIGHT ASH	RG/BLACK CHROME	906064	INKL. SKIVA RUNÖ GREY & HANDFAT I BLACK CHROME	31 800 KR
	H2/80—DARK ASH	RG/BLACK CHROME	906061	INKL. SKIVA RUNÖ GREY & HANDFAT I BLACK CHROME	31 800 KR
	H2/80—OAK	RG/BLACK CHROME	906062	INKL. SKIVA RUNÖ GREY & HANDFAT I BLACK CHROME	31 800 KR
	H2/80—SMOKED OAK	RG/BLACK CHROME	906065	INKL. SKIVA RUNÖ GREY & HANDFAT I BLACK CHROME	31 800 KR
	H2/80—WALNUT	RG/BLACK CHROME	906063	INKL. SKIVA RUNÖ GREY & HANDFAT I BLACK CHROME	31 800 KR
	H2/80—WHITE ASH	RG/STAINLESS	906162	INKL. SKIVA RUNÖ GREY & HANDFAT I STAINLESS STEEL	31 800 KR
	H2/80—LIGHT ASH	RG/STAINLESS	906166	INKL. SKIVA RUNÖ GREY & HANDFAT I STAINLESS STEEL	31 800 KR
	H2/80—DARK ASH	RG/STAINLESS	906163	INKL. SKIVA RUNÖ GREY & HANDFAT I STAINLESS STEEL	31 800 KR
	H2/80—OAK	RG/STAINLESS	906164	INKL. SKIVA RUNÖ GREY & HANDFAT I STAINLESS STEEL	31 800 KR
	H2/80—SMOKED OAK	RG/STAINLESS	906167	INKL. SKIVA RUNÖ GREY & HANDFAT I STAINLESS STEEL	31 800 KR
	H2/80—WALNUT	RG/STAINLESS	906165	INKL. SKIVA RUNÖ GREY & HANDFAT I STAINLESS STEEL	31 800 KR
	H2/80—WHITE ASH	RG/BRONZE	906354	INKL. SKIVA RUNÖ GREY & HANDFAT I BRONS	31 800 KR
	H2/80—LIGHT ASH	RG/BRONZE	906358	INKL. SKIVA RUNÖ GREY & HANDFAT I BRONS	31 800 KR
	H2/80—DARK ASH	RG/BRONZE	906355	INKL. SKIVA RUNÖ GREY & HANDFAT I BRONS	31 800 KR
	H2/80—OAK	RG/BRONZE	906356	INKL. SKIVA RUNÖ GREY & HANDFAT I BRONS	31 800 KR
	H2/80—SMOKED OAK	RG/BRONZE	906359	INKL. SKIVA RUNÖ GREY & HANDFAT I BRONS	31 800 KR
	H2/80—WALNUT	RG/BRONZE	906357	INKL. SKIVA RUNÖ GREY & HANDFAT I BRONS	31 800 KR
	H2/80—WHITE ASH	RG/WHITE S	906066	INKL. SKIVA RUNÖ GREY & HANDFAT I VIT SOLID SURFACE	31 800 KR
	H2/80—LIGHT ASH	RG/WHITE S	906070	INKL. SKIVA RUNÖ GREY & HANDFAT I VIT SOLID SURFACE	31 800 KR
	H2/80—DARK ASH	RG/WHITE S	906067	INKL. SKIVA RUNÖ GREY & HANDFAT I VIT SOLID SURFACE	31 800 KR
	H2/80—OAK	RG/WHITE S	906068	INKL. SKIVA RUNÖ GREY & HANDFAT I VIT SOLID SURFACE	31 800 KR
	H2/80—SMOKED OAK	RG/WHITE S	906071	INKL. SKIVA RUNÖ GREY & HANDFAT I VIT SOLID SURFACE	31 800 KR
	H2/80—WALNUT	RG/WHITE S	906069	INKL. SKIVA RUNÖ GREY & HANDFAT I VIT SOLID SURFACE	31 800 KR
	H2/80—WHITE ASH	RG/WHITE S UM	906132	INKL. SKIVA RUNÖ GREY & UNDERLIMMAT HANDFAT I VIT SOLID SURFACE	34 500 KR
	H2/80—LIGHT ASH	RG/WHITE S UM	906136	INKL. SKIVA RUNÖ GREY & UNDERLIMMAT HANDFAT I VIT SOLID SURFACE	34 500 KR
	H2/80—DARK ASH	RG/WHITE S UM	906133	INKL. SKIVA RUNÖ GREY & UNDERLIMMAT HANDFAT I VIT SOLID SURFACE	34 500 KR
	H2/80—OAK	RG/WHITE S UM	906134	INKL. SKIVA RUNÖ GREY & UNDERLIMMAT HANDFAT I VIT SOLID SURFACE	34 500 KR
	H2/80—SMOKED OAK	RG/WHITE S UM	906137	INKL. SKIVA RUNÖ GREY & UNDERLIMMAT HANDFAT I VIT SOLID SURFACE	34 500 KR
	H2/80—WALNUT	RG/WHITE S UM	906135	INKL. SKIVA RUNÖ GREY & UNDERLIMMAT HANDFAT I VIT SOLID SURFACE	34 500 KR
	H2/80—WHITE ASH	RG/PORCELAIN UM	920090	INKL. SKIVA RUNÖ GREY & UNDERLIMMAT HANDFAT I PORSLIN	34 500 KR
	H2/80—LIGHT ASH	RG/PORCELAIN UM	920094	INKL. SKIVA RUNÖ GREY & UNDERLIMMAT HANDFAT I PORSLIN	34 500 KR
	H2/80—DARK ASH	RG/PORCELAIN UM	920091	INKL. SKIVA RUNÖ GREY & UNDERLIMMAT HANDFAT I PORSLIN	34 500 KR
	H2/80—OAK	RG/PORCELAIN UM	920092	INKL. SKIVA RUNÖ GREY & UNDERLIMMAT HANDFAT I PORSLIN	34 500 KR
	H2/80—SMOKED OAK	RG/PORCELAIN UM	920095	INKL. SKIVA RUNÖ GREY & UNDERLIMMAT HANDFAT I PORSLIN	34 500 KR
	H2/80—WALNUT	RG/PORCELAIN UM	920093	INKL. SKIVA RUNÖ GREY & UNDERLIMMAT HANDFAT I PORSLIN	34 500 KR

ETT ELUTTAG IP44 MEDFÖLJER, MONTERAT I NEDRE LÅDAN.
SKENOR FÖR UPPHÄNGNING SAMT FLEXIBELT VATTENLÅS. STARTPAKET MED INREDNING, TVÅ TOOLBOX, EN BOX SQUARE MEDFÖLJER.

	KOMMODER 80/H2 GRANITKERAMIK JURA SELECT IVORY			OBS HANDFAT I BRONS KOMMER VÅREN 2024	**INK MOMS**
H2/80	H2/80—WHITE ASH	JSI/BRASS	906078	INKL. SKIVA JURA SELECT IVORY & HANDFAT I MÄSSING	31 800 KR
	H2/80—LIGHT ASH	JSI/BRASS	906082	INKL. SKIVA JURA SELECT IVORY & HANDFAT I MÄSSING	31 800 KR
	H2/80—DARK ASH	JSI/BRASS	906079	INKL. SKIVA JURA SELECT IVORY & HANDFAT I MÄSSING	31 800 KR
	H2/80—OAK	JSI/BRASS	906080	INKL. SKIVA JURA SELECT IVORY & HANDFAT I MÄSSING	31 800 KR
	H2/80—SMOKED OAK	JSI/BRASS	906083	INKL. SKIVA JURA SELECT IVORY & HANDFAT I MÄSSING	31 800 KR
	H2/80—WALNUT	JSI/BRASS	906081	INKL. SKIVA JURA SELECT IVORY & HANDFAT I MÄSSING	31 800 KR
	H2/80—WHITE ASH	JSI/COPPER	906072	INKL. SKIVA JURA SELECT IVORY & HANDFAT I KOPPAR	31 800 KR
	H2/80—LIGHT ASH	JSI/COPPER	906076	INKL. SKIVA JURA SELECT IVORY & HANDFAT I KOPPAR	31 800 KR
	H2/80—DARK ASH	JSI/COPPER	906073	INKL. SKIVA JURA SELECT IVORY & HANDFAT I KOPPAR	31 800 KR
	H2/80—OAK	JSI/COPPER	906074	INKL. SKIVA JURA SELECT IVORY & HANDFAT I KOPPAR	31 800 KR
	H2/80—SMOKED OAK	JSI/COPPER	906077	INKL. SKIVA JURA SELECT IVORY & HANDFAT I KOPPAR	31 800 KR
	H2/80—WALNUT	JSI/COPPER	906075	INKL. SKIVA JURA SELECT IVORY & HANDFAT I KOPPAR	31 800 KR
	H2/80—WHITE ASH	JSI/BLACK CHROME	906084	INKL. SKIVA JURA SELECT IVORY & HANDFAT I BLACK CHROME	31 800 KR
	H2/80—LIGHT ASH	JSI/BLACK CHROME	906088	INKL. SKIVA JURA SELECT IVORY & HANDFAT I BLACK CHROME	31 800 KR
	H2/80—DARK ASH	JSI/BLACK CHROME	906085	INKL. SKIVA JURA SELECT IVORY & HANDFAT I BLACK CHROME	31 800 KR
	H2/80—OAK	JSI/BLACK CHROME	906086	INKL. SKIVA JURA SELECT IVORY & HANDFAT I BLACK CHROME	31 800 KR
	H2/80—SMOKED OAK	JSI/BLACK CHROME	906089	INKL. SKIVA JURA SELECT IVORY & HANDFAT I BLACK CHROME	31 800 KR
	H2/80—WALNUT	JSI/BLACK CHROME	906087	INKL. SKIVA JURA SELECT IVORY & HANDFAT I BLACK CHROME	31 800 KR
	H2/80—WHITE ASH	JSI/STAINLESS	906168	INKL. SKIVA JURA SELECT IVORY & HANDFAT I STAINLESS STEEL	31 800 KR
	H2/80—LIGHT ASH	JSI/STAINLESS	906172	INKL. SKIVA JURA SELECT IVORY & HANDFAT I STAINLESS STEEL	31 800 KR
	H2/80—DARK ASH	JSI/STAINLESS	906169	INKL. SKIVA JURA SELECT IVORY & HANDFAT I STAINLESS STEEL	31 800 KR
	H2/80—OAK	JSI/STAINLESS	906170	INKL. SKIVA JURA SELECT IVORY & HANDFAT I STAINLESS STEEL	31 800 KR
	H2/80—SMOKED OAK	JSI/STAINLESS	906173	INKL. SKIVA JURA SELECT IVORY & HANDFAT I STAINLESS STEEL	31 800 KR
	H2/80—WALNUT	JSI/STAINLESS	906171	INKL. SKIVA JURA SELECT IVORY & HANDFAT I STAINLESS STEEL	31 800 KR
	H2/80—WHITE ASH	JSI/BRONZE	906360	INKL. SKIVA JURA SELECT IVORY & HANDFAT I BRONS	31 800 KR

H2/80—LIGHT ASH	JSI/BRONZE	906364	INKL. SKIVA JURA SELECT IVORY & HANDFAT I BRONS	31 800 KR
H2/80—DARK ASH	JSI/BRONZE	906361	INKL. SKIVA JURA SELECT IVORY & HANDFAT I BRONS	31 800 KR
H2/80—OAK	JSI/BRONZE	906362	INKL. SKIVA JURA SELECT IVORY & HANDFAT I BRONS	31 800 KR
H2/80—SMOKED OAK	JSI/BRONZE	906365	INKL. SKIVA JURA SELECT IVORY & HANDFAT I BRONS	31 800 KR
H2/80—WALNUT	JSI/BRONZE	906363	INKL. SKIVA JURA SELECT IVORY & HANDFAT I BRONS	31 800 KR
H2/80—WHITE ASH	JSI/WHITE S	906090	INKL. SKIVA JURA SELECT IVORY & HANDFAT I VIT SOLID SURFACE	31 800 KR
H2/80—LIGHT ASH	JSI/WHITE S	906094	INKL. SKIVA JURA SELECT IVORY & HANDFAT I VIT SOLID SURFACE	31 800 KR
H2/80—DARK ASH	JSI/WHITE S	906091	INKL. SKIVA JURA SELECT IVORY & HANDFAT I VIT SOLID SURFACE	31 800 KR
H2/80—OAK	JSI/WHITE S	906092	INKL. SKIVA JURA SELECT IVORY & HANDFAT I VIT SOLID SURFACE	31 800 KR
H2/80—SMOKED OAK	JSI/WHITE S	906095	INKL. SKIVA JURA SELECT IVORY & HANDFAT I VIT SOLID SURFACE	31 800 KR
H2/80—WALNUT	JSI/WHITE S	906093	INKL. SKIVA JURA SELECT IVORY & HANDFAT I VIT SOLID SURFACE	31 800 KR
H2/80—WHITE ASH	JSI/WHITE S UM	906138	INKL. SKIVA JURA SELECT IVORY & UNDERLIMMAT HANDFAT I VIT SOLID SURFACE	34 500 KR
H2/80—LIGHT ASH	JSI/WHITE S UM	906142	INKL. SKIVA JURA SELECT IVORY & UNDERLIMMAT HANDFAT I VIT SOLID SURFACE	34 500 KR
H2/80—DARK ASH	JSI/WHITE S UM	906139	INKL. SKIVA JURA SELECT IVORY & UNDERLIMMAT HANDFAT I VIT SOLID SURFACE	34 500 KR
H2/80—OAK	JSI/WHITE S UM	906140	INKL. SKIVA JURA SELECT IVORY & UNDERLIMMAT HANDFAT I VIT SOLID SURFACE	34 500 KR
H2/80—SMOKED OAK	JSI/WHITE S UM	906143	INKL. SKIVA JURA SELECT IVORY & UNDERLIMMAT HANDFAT I VIT SOLID SURFACE	34 500 KR
H2/80—WALNUT	JSI/WHITE S UM	906141	INKL. SKIVA JURA SELECT IVORY & UNDERLIMMAT HANDFAT I VIT SOLID SURFACE	34 500 KR
H2/80—WHITE ASH	JSI/PORCELAIN UM	920096	INKL. SKIVA JURA SELECT IVORY & UNDERLIMMAT HANDFAT I PORSLIN	34 500 KR
H2/80—LIGHT ASH	JSI/PORCELAIN UM	920100	INKL. SKIVA JURA SELECT IVORY & UNDERLIMMAT HANDFAT I PORSLIN	34 500 KR
H2/80—DARK ASH	JSI/PORCELAIN UM	920097	INKL. SKIVA JURA SELECT IVORY & UNDERLIMMAT HANDFAT I PORSLIN	34 500 KR
H2/80—OAK	JSI/PORCELAIN UM	920098	INKL. SKIVA JURA SELECT IVORY & UNDERLIMMAT HANDFAT I PORSLIN	34 500 KR
H2/80—SMOKED OAK	JSI/PORCELAIN UM	920101	INKL. SKIVA JURA SELECT IVORY & UNDERLIMMAT HANDFAT I PORSLIN	34 500 KR
H2/80—WALNUT	JSI/PORCELAIN UM	920099	INKL. SKIVA JURA SELECT IVORY & UNDERLIMMAT HANDFAT I PORSLIN	34 500 KR

ETT ELUTTAG IP44 MEDFÖLJER, MONTERAT I NEDRE LÅDAN.
SKENOR FÖR UPPHÄNGNING SAMT FLEXIBELT VATTENLÅS. STARTPAKET MED INREDNING, TVÅ TOOLBOX, EN BOX SQUARE MEDFÖLJER.

	KOMMODER 80/H2 GRANITKERAMIK JURA SELECT CLASSIC			OBS HANDFAT I BRONS KOMMER VÅREN 2024	**INK MOMS**
H2/80	H2/80—WHITE ASH	JSC/BRASS	906102	INKL. SKIVA JURA SELECT CLASSIC & HANDFAT I MÄSSING	31 800 KR
	H2/80—LIGHT ASH	JSC/BRASS	906106	INKL. SKIVA JURA SELECT CLASSIC & HANDFAT I MÄSSING	31 800 KR
	H2/80—DARK ASH	JSC/BRASS	906103	INKL. SKIVA JURA SELECT CLASSIC & HANDFAT I MÄSSING	31 800 KR
	H2/80—OAK	JSC/BRASS	906104	INKL. SKIVA JURA SELECT CLASSIC & HANDFAT I MÄSSING	31 800 KR
	H2/80—SMOKED OAK	JSC/BRASS	906107	INKL. SKIVA JURA SELECT CLASSIC & HANDFAT I MÄSSING	31 800 KR
	H2/80—WALNUT	JSC/BRASS	906105	INKL. SKIVA JURA SELECT CLASSIC & HANDFAT I MÄSSING	31 800 KR
	H2/80—WHITE ASH	JSC/COPPER	906096	INKL. SKIVA JURA SELECT CLASSIC & HANDFAT I KOPPAR	31 800 KR
	H2/80—LIGHT ASH	JSC/COPPER	906100	INKL. SKIVA JURA SELECT CLASSIC & HANDFAT I KOPPAR	31 800 KR
	H2/80—DARK ASH	JSC/COPPER	906097	INKL. SKIVA JURA SELECT CLASSIC & HANDFAT I KOPPAR	31 800 KR
	H2/80—OAK	JSC/COPPER	906098	INKL. SKIVA JURA SELECT CLASSIC & HANDFAT I KOPPAR	31 800 KR
	H2/80—SMOKED OAK	JSC/COPPER	906101	INKL. SKIVA JURA SELECT CLASSIC & HANDFAT I KOPPAR	31 800 KR
	H2/80—WALNUT	JSC/COPPER	906099	INKL. SKIVA JURA SELECT CLASSIC & HANDFAT I KOPPAR	31 800 KR
	H2/80—WHITE ASH	JSC/BLACK CHROME	906108	INKL. SKIVA JURA SELECT CLASSIC & HANDFAT I BLACK CHROME	31 800 KR
	H2/80—LIGHT ASH	JSC/BLACK CHROME	906112	INKL. SKIVA JURA SELECT CLASSIC & HANDFAT I BLACK CHROME	31 800 KR
	H2/80—DARK ASH	JSC/BLACK CHROME	906109	INKL. SKIVA JURA SELECT CLASSIC & HANDFAT I BLACK CHROME	31 800 KR
	H2/80—OAK	JSC/BLACK CHROME	906110	INKL. SKIVA JURA SELECT CLASSIC & HANDFAT I BLACK CHROME	31 800 KR
	H2/80—SMOKED OAK	JSC/BLACK CHROME	906113	INKL. SKIVA JURA SELECT CLASSIC & HANDFAT I BLACK CHROME	31 800 KR
	H2/80—WALNUT	JSC/BLACK CHROME	906111	INKL. SKIVA JURA SELECT CLASSIC & HANDFAT I BLACK CHROME	31 800 KR
	H2/80—WHITE ASH	JSC/STAINLESS	906174	INKL. SKIVA JURA SELECT CLASSIC & HANDFAT I STAINLESS STEEL	31 800 KR
	H2/80—LIGHT ASH	JSC/STAINLESS	906178	INKL. SKIVA JURA SELECT CLASSIC & HANDFAT I STAINLESS STEEL	31 800 KR
	H2/80—DARK ASH	JSC/STAINLESS	906175	INKL. SKIVA JURA SELECT CLASSIC & HANDFAT I STAINLESS STEEL	31 800 KR
	H2/80—OAK	JSC/STAINLESS	906176	INKL. SKIVA JURA SELECT CLASSIC & HANDFAT I STAINLESS STEEL	31 800 KR
	H2/80—SMOKED OAK	JSC/STAINLESS	906179	INKL. SKIVA JURA SELECT CLASSIC & HANDFAT I STAINLESS STEEL	31 800 KR
	H2/80—WALNUT	JSC/STAINLESS	906177	INKL. SKIVA JURA SELECT CLASSIC & HANDFAT I STAINLESS STEEL	31 800 KR
	H2/80—WHITE ASH	JSC/BRONZE	906366	INKL. SKIVA JURA SELECT CLASSIC & HANDFAT I BRONS	31 800 KR
	H2/80—LIGHT ASH	JSC/BRONZE	906370	INKL. SKIVA JURA SELECT CLASSIC & HANDFAT I BRONS	31 800 KR
	H2/80—DARK ASH	JSC/BRONZE	906367	INKL. SKIVA JURA SELECT CLASSIC & HANDFAT I BRONS	31 800 KR
	H2/80—OAK	JSC/BRONZE	906368	INKL. SKIVA JURA SELECT CLASSIC & HANDFAT I BRONS	31 800 KR
	H2/80—SMOKED OAK	JSC/BRONZE	906371	INKL. SKIVA JURA SELECT CLASSIC & HANDFAT I BRONS	31 800 KR
	H2/80—WALNUT	JSC/BRONZE	906369	INKL. SKIVA JURA SELECT CLASSIC & HANDFAT I BRONS	31 800 KR
	H2/80—WHITE ASH	JSC/WHITE S	906114	INKL. SKIVA JURA SELECT CLASSIC & HANDFAT I VIT SOLID SURFACE	31 800 KR
	H2/80—LIGHT ASH	JSC/WHITE S	906118	INKL. SKIVA JURA SELECT CLASSIC & HANDFAT I VIT SOLID SURFACE	31 800 KR
	H2/80—DARK ASH	JSC/WHITE S	906115	INKL. SKIVA JURA SELECT CLASSIC & HANDFAT I VIT SOLID SURFACE	31 800 KR
	H2/80—OAK	JSC/WHITE S	906116	INKL. SKIVA JURA SELECT CLASSIC & HANDFAT I VIT SOLID SURFACE	31 800 KR
	H2/80—SMOKED OAK	JSC/WHITE S	906119	INKL. SKIVA JURA SELECT CLASSIC & HANDFAT I VIT SOLID SURFACE	31 800 KR
	H2/80—WALNUT	JSC/WHITE S	906117	INKL. SKIVA JURA SELECT CLASSIC & HANDFAT I VIT SOLID SURFACE	31 800 KR
	H2/80—WHITE ASH	JSC/WHITE S UM	906144	INKL. SKIVA JURA SELECT CLASSIC & UNDERLIMMAT HANDFAT I VIT SOLID SURFACE	34 500 KR
	H2/80—LIGHT ASH	JSC/WHITE S UM	906148	INKL. SKIVA JURA SELECT CLASSIC & UNDERLIMMAT HANDFAT I VIT SOLID SURFACE	34 500 KR
	H2/80—DARK ASH	JSC/WHITE S UM	906145	INKL. SKIVA JURA SELECT CLASSIC & UNDERLIMMAT HANDFAT I VIT SOLID SURFACE	34 500 KR
	H2/80—OAK	JSC/WHITE S UM	906146	INKL. SKIVA JURA SELECT CLASSIC & UNDERLIMMAT HANDFAT I VIT SOLID SURFACE	34 500 KR
	H2/80—SMOKED OAK	JSC/WHITE S UM	906149	INKL. SKIVA JURA SELECT CLASSIC & UNDERLIMMAT HANDFAT I VIT SOLID SURFACE	34 500 KR
	H2/80—WALNUT	JSC/WHITE S UM	906147	INKL. SKIVA JURA SELECT CLASSIC & UNDERLIMMAT HANDFAT I VIT SOLID SURFACE	34 500 KR
	H2/80—WHITE ASH	JSC/PORCELAIN UM	920102	INKL. SKIVA JURA SELECT CLASSIC & UNDERLIMMAT HANDFAT I PORSLIN	34 500 KR
	H2/80—LIGHT ASH	JSC/PORCELAIN UM	920106	INKL. SKIVA JURA SELECT CLASSIC & UNDERLIMMAT HANDFAT I PORSLIN	34 500 KR
	H2/80—DARK ASH	JSC/PORCELAIN UM	920103	INKL. SKIVA JURA SELECT CLASSIC & UNDERLIMMAT HANDFAT I PORSLIN	34 500 KR
	H2/80—OAK	JSC/PORCELAIN UM	920104	INKL. SKIVA JURA SELECT CLASSIC & UNDERLIMMAT HANDFAT I PORSLIN	34 500 KR
	H2/80—SMOKED OAK	JSC/PORCELAIN UM	920107	INKL. SKIVA JURA SELECT CLASSIC & UNDERLIMMAT HANDFAT I PORSLIN	34 500 KR
	H2/80—WALNUT	JSC/PORCELAIN UM	920105	INKL. SKIVA JURA SELECT CLASSIC & UNDERLIMMAT HANDFAT I PORSLIN	34 500 KR

ETT ELUTTAG IP44 MEDFÖLJER, MONTERAT I NEDRE LÅDAN.
SKENOR FÖR UPPHÄNGNING SAMT FLEXIBELT VATTENLÅS. STARTPAKET MED INREDNING, TVÅ TOOLBOX, EN BOX SQUARE MEDFÖLJER.

	KOMMODER 80/H2 GRANITKERAMIK GLANSHAMMAR SILK			OBS HANDFAT I BRONS KOMMER VÅREN 2024	**INK MOMS**
H2/80	H2/80—WHITE ASH	GHS/BRASS	906186	INKL. SKIVA GLANSHAMMAR SILK & HANDFAT I MÄSSING	31 800 KR
	H2/80—LIGHT ASH	GHS/BRASS	906190	INKL. SKIVA GLANSHAMMAR SILK & HANDFAT I MÄSSING	31 800 KR
	H2/80—DARK ASH	GHS/BRASS	906187	INKL. SKIVA GLANSHAMMAR SILK & HANDFAT I MÄSSING	31 800 KR
	H2/80—OAK	GHS/BRASS	906188	INKL. SKIVA GLANSHAMMAR SILK & HANDFAT I MÄSSING	31 800 KR
	H2/80—SMOKED OAK	GHS/BRASS	906191	INKL. SKIVA GLANSHAMMAR SILK & HANDFAT I MÄSSING	31 800 KR
	H2/80—WALNUT	GHS/BRASS	906189	INKL. SKIVA GLANSHAMMAR SILK & HANDFAT I MÄSSING	31 800 KR
	H2/80—WHITE ASH	GHS/COPPER	906180	INKL. SKIVA GLANSHAMMAR SILK & HANDFAT I KOPPAR	31 800 KR
	H2/80—LIGHT ASH	GHS/COPPER	906184	INKL. SKIVA GLANSHAMMAR SILK & HANDFAT I KOPPAR	31 800 KR
	H2/80—DARK ASH	GHS/COPPER	906181	INKL. SKIVA GLANSHAMMAR SILK & HANDFAT I KOPPAR	31 800 KR
	H2/80—OAK	GHS/COPPER	906182	INKL. SKIVA GLANSHAMMAR SILK & HANDFAT I KOPPAR	31 800 KR
	H2/80—SMOKED OAK	GHS/COPPER	906185	INKL. SKIVA GLANSHAMMAR SILK & HANDFAT I KOPPAR	31 800 KR
	H2/80—WALNUT	GHS/COPPER	906183	INKL. SKIVA GLANSHAMMAR SILK & HANDFAT I KOPPAR	31 800 KR
	H2/80—WHITE ASH	GHS/BLACK CHROME	906192	INKL. SKIVA GLANSHAMMAR SILK & HANDFAT I BLACK CHROME	31 800 KR
	H2/80—LIGHT ASH	GHS/BLACK CHROME	906196	INKL. SKIVA GLANSHAMMAR SILK & HANDFAT I BLACK CHROME	31 800 KR
	H2/80—DARK ASH	GHS/BLACK CHROME	906193	INKL. SKIVA GLANSHAMMAR SILK & HANDFAT I BLACK CHROME	31 800 KR
	H2/80—OAK	GHS/BLACK CHROME	906194	INKL. SKIVA GLANSHAMMAR SILK & HANDFAT I BLACK CHROME	31 800 KR
	H2/80—SMOKED OAK	GHS/BLACK CHROME	906197	INKL. SKIVA GLANSHAMMAR SILK & HANDFAT I BLACK CHROME	31 800 KR
	H2/80—WALNUT	GHS/BLACK CHROME	906195	INKL. SKIVA GLANSHAMMAR SILK & HANDFAT I BLACK CHROME	31 800 KR

H2/80—WHITE ASH	GHS/STAINLESS	906204	INKL. SKIVA GLANSHAMMAR SILK & HANDFAT I STAINLESS STEEL	31 800 KR
H2/80—LIGHT ASH	GHS/STAINLESS	906208	INKL. SKIVA GLANSHAMMAR SILK & HANDFAT I STAINLESS STEEL	31 800 KR
H2/80—DARK ASH	GHS/STAINLESS	906205	INKL. SKIVA GLANSHAMMAR SILK & HANDFAT I STAINLESS STEEL	31 800 KR
H2/80—OAK	GHS/STAINLESS	906206	INKL. SKIVA GLANSHAMMAR SILK & HANDFAT I STAINLESS STEEL	31 800 KR
H2/80—SMOKED OAK	GHS/STAINLESS	906209	INKL. SKIVA GLANSHAMMAR SILK & HANDFAT I STAINLESS STEEL	31 800 KR
H2/80—WALNUT	GHS/STAINLESS	906207	INKL. SKIVA GLANSHAMMAR SILK & HANDFAT I STAINLESS STEEL	31 800 KR
H2/80—WHITE ASH	GHS/BRONZE	906372	INKL. SKIVA GLANSHAMMAR SILK & HANDFAT I BRONS	31 800 KR
H2/80—LIGHT ASH	GHS/BRONZE	906376	INKL. SKIVA GLANSHAMMAR SILK & HANDFAT I BRONS	31 800 KR
H2/80—DARK ASH	GHS/BRONZE	906373	INKL. SKIVA GLANSHAMMAR SILK & HANDFAT I BRONS	31 800 KR
H2/80—OAK	GHS/BRONZE	906374	INKL. SKIVA GLANSHAMMAR SILK & HANDFAT I BRONS	31 800 KR
H2/80—SMOKED OAK	GHS/BRONZE	906377	INKL. SKIVA GLANSHAMMAR SILK & HANDFAT I BRONS	31 800 KR
H2/80—WALNUT	GHS/BRONZE	906375	INKL. SKIVA GLANSHAMMAR SILK & HANDFAT I BRONS	31 800 KR
H2/80—WHITE ASH	GHS/WHITE S	906198	INKL. SKIVA GLANSHAMMAR SILK & HANDFAT I VIT SOLID SURFACE	31 800 KR
H2/80—LIGHT ASH	GHS/WHITE S	906202	INKL. SKIVA GLANSHAMMAR SILK & HANDFAT I VIT SOLID SURFACE	31 800 KR
H2/80—DARK ASH	GHS/WHITE S	906199	INKL. SKIVA GLANSHAMMAR SILK & HANDFAT I VIT SOLID SURFACE	31 800 KR
H2/80—OAK	GHS/WHITE S	906200	INKL. SKIVA GLANSHAMMAR SILK & HANDFAT I VIT SOLID SURFACE	31 800 KR
H2/80—SMOKED OAK	GHS/WHITE S	906203	INKL. SKIVA GLANSHAMMAR SILK & HANDFAT I VIT SOLID SURFACE	31 800 KR
H2/80—WALNUT	GHS/WHITE S	906201	INKL. SKIVA GLANSHAMMAR SILK & HANDFAT I VIT SOLID SURFACE	31 800 KR
H2/80—WHITE ASH	GHS/WHITE S UM	906210	INKL. SKIVA GLANSHAMMAR SILK & UNDERLIMMAT HANDFAT I VIT SOLID SURFACE	34 500 KR
H2/80—LIGHT ASH	GHS/WHITE S UM	906214	INKL. SKIVA GLANSHAMMAR SILK & UNDERLIMMAT HANDFAT I VIT SOLID SURFACE	34 500 KR
H2/80—DARK ASH	GHS/WHITE S UM	906211	INKL. SKIVA GLANSHAMMAR SILK & UNDERLIMMAT HANDFAT I VIT SOLID SURFACE	34 500 KR
H2/80—OAK	GHS/WHITE S UM	906212	INKL. SKIVA GLANSHAMMAR SILK & UNDERLIMMAT HANDFAT I VIT SOLID SURFACE	34 500 KR
H2/80—SMOKED OAK	GHS/WHITE S UM	906215	INKL. SKIVA GLANSHAMMAR SILK & UNDERLIMMAT HANDFAT I VIT SOLID SURFACE	34 500 KR
H2/80—WALNUT	GHS/WHITE S UM	906213	INKL. SKIVA GLANSHAMMAR SILK & UNDERLIMMAT HANDFAT I VIT SOLID SURFACE	34 500 KR
H2/80—WHITE ASH	GHS/PORCELAIN UM	920108	INKL. SKIVA GLANSHAMMAR SILK & UNDERLIMMAT HANDFAT I PORSLIN	34 500 KR
H2/80—LIGHT ASH	GHS/PORCELAIN UM	920112	INKL. SKIVA GLANSHAMMAR SILK & UNDERLIMMAT HANDFAT I PORSLIN	34 500 KR
H2/80—DARK ASH	GHS/PORCELAIN UM	920109	INKL. SKIVA GLANSHAMMAR SILK & UNDERLIMMAT HANDFAT I PORSLIN	34 500 KR
H2/80—OAK	GHS/PORCELAIN UM	920110	INKL. SKIVA GLANSHAMMAR SILK & UNDERLIMMAT HANDFAT I PORSLIN	34 500 KR
H2/80—SMOKED OAK	GHS/PORCELAIN UM	920113	INKL. SKIVA GLANSHAMMAR SILK & UNDERLIMMAT HANDFAT I PORSLIN	34 500 KR
H2/80—WALNUT	GHS/PORCELAIN UM	920111	INKL. SKIVA GLANSHAMMAR SILK & UNDERLIMMAT HANDFAT I PORSLIN	34 500 KR

ETT ELUTTAG IP44 MEDFÖLJER, MONTERAT I NEDRE LÅDAN.
SKENOR FÖR UPPHÄNGNING SAMT FLEXIBELT VATTENLÅS. STARTPAKET MED INREDNING, TVÅ TOOLBOX, EN BOX SQUARE MEDFÖLJER.

	KOMMODER GRANITKERAMIK GLANSHAMMAR WHITE SILK			OBS HANDFAT I BRONS KOMMER VÅREN 2024	**INK MOMS**
H2/80	H2/80—WHITE ASH	GHWS/BRASS	906226	INKL. SKIVA GLANSHAMMAR WHITE SILK & HANDFAT I MÄSSING	31 800 KR
	H2/80—LIGHT ASH	GHWS/BRASS	906230	INKL. SKIVA GLANSHAMMAR WHITE SILK & HANDFAT I MÄSSING	31 800 KR
	H2/80—DARK ASH	GHWS/BRASS	906227	INKL. SKIVA GLANSHAMMAR WHITE SILK & HANDFAT I MÄSSING	31 800 KR
	H2/80—OAK	GHWS/BRASS	906228	INKL. SKIVA GLANSHAMMAR WHITE SILK & HANDFAT I MÄSSING	31 800 KR
	H2/80—SMOKED OAK	GHWS/BRASS	906231	INKL. SKIVA GLANSHAMMAR WHITE SILK & HANDFAT I MÄSSING	31 800 KR
	H2/80—WALNUT	GHWS/BRASS	906229	INKL. SKIVA GLANSHAMMAR WHITE SILK & HANDFAT I MÄSSING	31 800 KR
	H2/80—WHITE ASH	GHWS/COPPER	906220	INKL. SKIVA GLANSHAMMAR WHITE SILK & HANDFAT I KOPPAR	31 800 KR
	H2/80—LIGHT ASH	GHWS/COPPER	906224	INKL. SKIVA GLANSHAMMAR WHITE SILK & HANDFAT I KOPPAR	31 800 KR
	H2/80—DARK ASH	GHWS /COPPER	906221	INKL. SKIVA GLANSHAMMAR WHITE SILK & HANDFAT I KOPPAR	31 800 KR
	H2/80—OAK	GHWS/COPPER	906222	INKL. SKIVA GLANSHAMMAR WHITE SILK & HANDFAT I KOPPAR	31 800 KR
	H2/80—SMOKED OAK	GHWS/COPPER	906225	INKL. SKIVA GLANSHAMMAR WHITE SILK & HANDFAT I KOPPAR	31 800 KR
	H2/80—WALNUT	GHWS/COPPER	906223	INKL. SKIVA GLANSHAMMAR WHITE SILK & HANDFAT I KOPPAR	31 800 KR
	H2/80—WHITE ASH	GHWS/BLACK CHROME	906232	INKL. SKIVA GLANSHAMMAR WHITE SILK & HANDFAT I BLACK CHROME	31 800 KR
	H2/80—LIGHT ASH	GHWS/BLACK CHROME	906236	INKL. SKIVA GLANSHAMMAR WHITE SILK & HANDFAT I BLACK CHROME	31 800 KR
	H2/80—DARK ASH	GHWS/BLACK CHROME	906233	INKL. SKIVA GLANSHAMMAR WHITE SILK & HANDFAT I BLACK CHROME	31 800 KR
	H2/80—OAK	GHWS/BLACK CHROME	906234	INKL. SKIVA GLANSHAMMAR WHITE SILK & HANDFAT I BLACK CHROME	31 800 KR
	H2/80—SMOKED OAK	GHWS/BLACK CHROME	906237	INKL. SKIVA GLANSHAMMAR WHITE SILK & HANDFAT I BLACK CHROME	31 800 KR
	H2/80—WALNUT	GHWS/BLACK CHROME	906235	INKL. SKIVA GLANSHAMMAR WHITE SILK & HANDFAT I BLACK CHROME	31 800 KR
	H2/80—WHITE ASH	GHWS/STAINLESS	906238	INKL. SKIVA GLANSHAMMAR WHITE SILK & HANDFAT I STAINLESS STEEL	31 800 KR
	H2/80—LIGHT ASH	GHWS/STAINLESS	906242	INKL. SKIVA GLANSHAMMAR WHITE SILK & HANDFAT I STAINLESS STEEL	31 800 KR
	H2/80—DARK ASH	GHWS/STAINLESS	906239	INKL. SKIVA GLANSHAMMAR WHITE SILK & HANDFAT I STAINLESS STEEL	31 800 KR
	H2/80—OAK	GHWS/STAINLESS	906240	INKL. SKIVA GLANSHAMMAR WHITE SILK & HANDFAT I STAINLESS STEEL	31 800 KR
	H2/80—SMOKED OAK	GHWS/STAINLESS	906243	INKL. SKIVA GLANSHAMMAR WHITE SILK & HANDFAT I STAINLESS STEEL	31 800 KR
	H2/80—WALNUT	GHWS/STAINLESS	906241	INKL. SKIVA GLANSHAMMAR WHITE SILK & HANDFAT I STAINLESS STEEL	31 800 KR
	H2/80—WHITE ASH	GHWS/BRONZE	906378	INKL. SKIVA GLANSHAMMAR WHITE SILK & HANDFAT I BRONS	31 800 KR
	H2/80—LIGHT ASH	GHWS/BRONZE	906382	INKL. SKIVA GLANSHAMMAR WHITE SILK & HANDFAT I BRONS	31 800 KR
	H2/80—DARK ASH	GHWS/BRONZE	906379	INKL. SKIVA GLANSHAMMAR WHITE SILK & HANDFAT I BRONS	31 800 KR
	H2/80—OAK	GHWS/BRONZE	906380	INKL. SKIVA GLANSHAMMAR WHITE SILK & HANDFAT I BRONS	31 800 KR
	H2/80—SMOKED OAK	GHWS/BRONZE	906383	INKL. SKIVA GLANSHAMMAR WHITE SILK & HANDFAT I BRONS	31 800 KR
	H2/80—WALNUT	GHWS/BRONZE	906381	INKL. SKIVA GLANSHAMMAR WHITE SILK & HANDFAT I BRONS	31 800 KR
	H2/80—WHITE ASH	GHWS/WHITE S	906244	INKL. SKIVA GLANSHAMMAR WHITE SILK & HANDFAT I VIT SOLID SURFACE	31 800 KR
	H2/80—LIGHT ASH	GHWS/WHITE S	906248	INKL. SKIVA GLANSHAMMAR WHITE SILK & HANDFAT I VIT SOLID SURFACE	31 800 KR
	H2/80—DARK ASH	GHWS/WHITE S	906245	INKL. SKIVA GLANSHAMMAR WHITE SILK & HANDFAT I VIT SOLID SURFACE	31 800 KR
	H2/80—OAK	GHWS/WHITE S	906246	INKL. SKIVA GLANSHAMMAR WHITE SILK & HANDFAT I VIT SOLID SURFACE	31 800 KR
	H2/80—SMOKED OAK	GHWS/WHITE S	906249	INKL. SKIVA GLANSHAMMAR WHITE SILK & HANDFAT I VIT SOLID SURFACE	31 800 KR
	H2/80—WALNUT	GHWS/WHITE S	906247	INKL. SKIVA GLANSHAMMAR WHITE SILK & HANDFAT I VIT SOLID SURFACE	31 800 KR
	H2/80—WHITE ASH	GHWS/WHITE S UM	906250	INKL. SKIVA GLANSHAMMAR WHITE SILK & UNDERLIMMAT HANDFAT I VIT SOLID SURFACE	34 500 KR
	H2/80—LIGHT ASH	GHWS/WHITE S UM	906254	INKL. SKIVA GLANSHAMMAR WHITE SILK & UNDERLIMMAT HANDFAT I VIT SOLID SURFACE	34 500 KR
	H2/80—DARK ASH	GHWS/WHITE S UM	906251	INKL. SKIVA GLANSHAMMAR WHITE SILK & UNDERLIMMAT HANDFAT I VIT SOLID SURFACE	34 500 KR
	H2/80—OAK	GHWS/WHITE S UM	906252	INKL. SKIVA GLANSHAMMAR WHITE SILK & UNDERLIMMAT HANDFAT I VIT SOLID SURFACE	34 500 KR
	H2/80—SMOKED OAK	GHWS/WHITE S UM	906255	INKL. SKIVA GLANSHAMMAR WHITE SILK & UNDERLIMMAT HANDFAT I VIT SOLID SURFACE	34 500 KR
	H2/80—WALNUT	GHWS/WHITE S UM	906253	INKL. SKIVA GLANSHAMMAR WHITE SILK & UNDERLIMMAT HANDFAT I VIT SOLID SURFACE	34 500 KR
	H2/80—WHITE ASH	GHWS/PORCELAIN UM	920114	INKL. SKIVA GLANSHAMMAR WHITE SILK & UNDERLIMMAT HANDFAT I PORSLIN	34 500 KR
	H2/80—LIGHT ASH	GHWS/PORCELAIN UM	920118	INKL. SKIVA GLANSHAMMAR WHITE SILK & UNDERLIMMAT HANDFAT I PORSLIN	34 500 KR
	H2/80—DARK ASH	GHWS/PORCELAIN UM	920115	INKL. SKIVA GLANSHAMMAR WHITE SILK & UNDERLIMMAT HANDFAT I PORSLIN	34 500 KR
	H2/80—OAK	GHWS/PORCELAIN UM	920116	INKL. SKIVA GLANSHAMMAR WHITE SILK & UNDERLIMMAT HANDFAT I PORSLIN	34 500 KR
	H2/80—SMOKED OAK	GHWS/PORCELAIN UM	920119	INKL. SKIVA GLANSHAMMAR WHITE SILK & UNDERLIMMAT HANDFAT I PORSLIN	34 500 KR
	H2/80—WALNUT	GHWS/PORCELAIN UM	920117	INKL. SKIVA GLANSHAMMAR WHITE SILK & UNDERLIMMAT HANDFAT I PORSLIN	34 500 KR

ETT ELUTTAG IP44 MEDFÖLJER, MONTERAT I NEDRE LÅDAN.
SKENOR FÖR UPPHÄNGNING SAMT FLEXIBELT VATTENLÅS. STARTPAKET MED INREDNING, TVÅ TOOLBOX, EN BOX SQUARE MEDFÖLJER.

	KOMMODER 80/H2 GRANITKERAMIK MARAIS LIGHT GREY			OBS HANDFAT I BRONS KOMMER VÅREN 2024	**INK MOMS**
H2/80	H2/80—WHITE ASH	MLG/BRASS	906262	INKL. SKIVA MARAIS LIGHT GREY & HANDFAT I MÄSSING	31 800 KR
	H2/80—LIGHT ASH	MLG/BRASS	906266	INKL. SKIVA MARAIS LIGHT GREY & HANDFAT I MÄSSING	31 800 KR
	H2/80—DARK ASH	MLG/BRASS	906263	INKL. SKIVA MARAIS LIGHT GREY & HANDFAT I MÄSSING	31 800 KR
	H2/80—OAK	MLG/BRASS	906264	INKL. SKIVA MARAIS LIGHT GREY & HANDFAT I MÄSSING	31 800 KR
	H2/80—SMOKED OAK	MLG/BRASS	906267	INKL. SKIVA MARAIS LIGHT GREY & HANDFAT I MÄSSING	31 800 KR
	H2/80—WALNUT	MLG/BRASS	906265	INKL. SKIVA MARAIS LIGHT GREY & HANDFAT I MÄSSING	31 800 KR
	H2/80—WHITE ASH	MLG/COPPER	906256	INKL. SKIVA MARAIS LIGHT GREY & HANDFAT I KOPPAR	31 800 KR
	H2/80—LIGHT ASH	MLG/COPPER	906260	INKL. SKIVA MARAIS LIGHT GREY & HANDFAT I KOPPAR	31 800 KR
	H2/80—DARK ASH	MLG/COPPER	906257	INKL. SKIVA MARAIS LIGHT GREY & HANDFAT I KOPPAR	31 800 KR
	H2/80—OAK	MLG/COPPER	906258	INKL. SKIVA MARAIS LIGHT GREY & HANDFAT I KOPPAR	31 800 KR
	H2/80—SMOKED OAK	MLG/COPPER	906261	INKL. SKIVA MARAIS LIGHT GREY & HANDFAT I KOPPAR	31 800 KR

H2/80—WALNUT	MLG/COPPER	906259	INKL. SKIVA MARAIS LIGHT GREY & HANDFAT I KOPPAR	31 800 KR
H2/80—WHITE ASH	MLG/BLACK CHROME	906268	INKL. SKIVA MARAIS LIGHT GREY & HANDFAT I BLACK CHROME	31 800 KR
H2/80—LIGHT ASH	MLG/BLACK CHROME	906272	INKL. SKIVA MARAIS LIGHT GREY & HANDFAT I BLACK CHROME	31 800 KR
H2/80—DARK ASH	MLG/BLACK CHROME	906269	INKL. SKIVA MARAIS LIGHT GREY & HANDFAT I BLACK CHROME	31 800 KR
H2/80—OAK	MLG/BLACK CHROME	906270	INKL. SKIVA MARAIS LIGHT GREY & HANDFAT I BLACK CHROME	31 800 KR
H2/80—SMOKED OAK	MLG/BLACK CHROME	906273	INKL. SKIVA MARAIS LIGHT GREY & HANDFAT I BLACK CHROME	31 800 KR
H2/80—WALNUT	MLG/BLACK CHROME	906271	INKL. SKIVA MARAIS LIGHT GREY & HANDFAT I BLACK CHROME	31 800 KR
H2/80—WHITE ASH	MLG/STAINLESS	906274	INKL. SKIVA MARAIS LIGHT GREY & HANDFAT I STAINLESS STEEL	31 800 KR
H2/80—LIGHT ASH	MLG/STAINLESS	906278	INKL. SKIVA MARAIS LIGHT GREY & HANDFAT I STAINLESS STEEL	31 800 KR
H2/80—DARK ASH	MLG/STAINLESS	906275	INKL. SKIVA MARAIS LIGHT GREY & HANDFAT I STAINLESS STEEL	31 800 KR
H2/80—OAK	MLG/STAINLESS	906276	INKL. SKIVA MARAIS LIGHT GREY & HANDFAT I STAINLESS STEEL	31 800 KR
H2/80—SMOKED OAK	MLG/STAINLESS	906279	INKL. SKIVA MARAIS LIGHT GREY & HANDFAT I STAINLESS STEEL	31 800 KR
H2/80—WALNUT	MLG/STAINLESS	906277	INKL. SKIVA MARAIS LIGHT GREY & HANDFAT I STAINLESS STEEL	31 800 KR
H2/80—WHITE ASH	MLG/BRONZE	906384	INKL. SKIVA MARAIS LIGHT GREY & HANDFAT I BRONS	31 800 KR
H2/80—LIGHT ASH	MLG/BRONZE	906388	INKL. SKIVA MARAIS LIGHT GREY & HANDFAT I BRONS	31 800 KR
H2/80—DARK ASH	MLG/BRONZE	906385	INKL. SKIVA MARAIS LIGHT GREY & HANDFAT I BRONS	31 800 KR
H2/80—OAK	MLG/BRONZE	906386	INKL. SKIVA MARAIS LIGHT GREY & HANDFAT I BRONS	31 800 KR
H2/80—SMOKED OAK	MLG/BRONZE	906389	INKL. SKIVA MARAIS LIGHT GREY & HANDFAT I BRONS	31 800 KR
H2/80—WALNUT	MLG/BRONZE	906387	INKL. SKIVA MARAIS LIGHT GREY & HANDFAT I BRONS	31 800 KR
H2/80—WHITE ASH	MLG/WHITE S	906280	INKL. SKIVA MARAIS LIGHT GREY & HANDFAT I VIT SOLID SURFACE	31 800 KR
H2/80—LIGHT ASH	MLG/WHITE S	906284	INKL. SKIVA MARAIS LIGHT GREY & HANDFAT I VIT SOLID SURFACE	31 800 KR
H2/80—DARK ASH	MLG/WHITE S	906281	INKL. SKIVA MARAIS LIGHT GREY & HANDFAT I VIT SOLID SURFACE	31 800 KR
H2/80—OAK	MLG/WHITE S	906282	INKL. SKIVA MARAIS LIGHT GREY & HANDFAT I VIT SOLID SURFACE	31 800 KR
H2/80—SMOKED OAK	MLG/WHITE S	906285	INKL. SKIVA MARAIS LIGHT GREY & HANDFAT I VIT SOLID SURFACE	31 800 KR
H2/80—WALNUT	MLG/WHITE S	906283	INKL. SKIVA MARAIS LIGHT GREY & HANDFAT I VIT SOLID SURFACE	31 800 KR
H2/80—WHITE ASH	MLG/WHITE S UM	906286	INKL. SKIVA MARAIS LIGHT GREY & UNDERLIMMAT HANDFAT I VIT SOLID SURFACE	34 500 KR
H2/80—LIGHT ASH	MLG/WHITE S UM	906290	INKL. SKIVA MARAIS LIGHT GREY & UNDERLIMMAT HANDFAT I VIT SOLID SURFACE	34 500 KR
H2/80—DARK ASH	MLG/WHITE S UM	906287	INKL. SKIVA MARAIS LIGHT GREY & UNDERLIMMAT HANDFAT I VIT SOLID SURFACE	34 500 KR
H2/80—OAK	MLG/WHITE S UM	906288	INKL. SKIVA MARAIS LIGHT GREY & UNDERLIMMAT HANDFAT I VIT SOLID SURFACE	34 500 KR
H2/80—SMOKED OAK	MLG/WHITE S UM	906291	INKL. SKIVA MARAIS LIGHT GREY & UNDERLIMMAT HANDFAT I VIT SOLID SURFACE	34 500 KR
H2/80—WALNUT	MLG/WHITE S UM	906289	INKL. SKIVA MARAIS LIGHT GREY & UNDERLIMMAT HANDFAT I VIT SOLID SURFACE	34 500 KR
H2/80—WHITE ASH	MLG/PORCELAIN UM	920120	INKL. SKIVA MARAIS LIGHT GREY & UNDERLIMMAT HANDFAT I PORSLIN	34 500 KR
H2/80—LIGHT ASH	MLG/PORCELAIN UM	920124	INKL. SKIVA MARAIS LIGHT GREY & UNDERLIMMAT HANDFAT I PORSLIN	34 500 KR
H2/80—DARK ASH	MLG/PORCELAIN UM	920121	INKL. SKIVA MARAIS LIGHT GREY & UNDERLIMMAT HANDFAT I PORSLIN	34 500 KR
H2/80—OAK	MLG/PORCELAIN UM	920122	INKL. SKIVA MARAIS LIGHT GREY & UNDERLIMMAT HANDFAT I PORSLIN	34 500 KR
H2/80—SMOKED OAK	MLG/PORCELAIN UM	920125	INKL. SKIVA MARAIS LIGHT GREY & UNDERLIMMAT HANDFAT I PORSLIN	34 500 KR
H2/80—WALNUT	MLG/PORCELAIN UM	920123	INKL. SKIVA MARAIS LIGHT GREY & UNDERLIMMAT HANDFAT I PORSLIN	34 500 KR

ETT ELUTTAG IP44 MEDFÖLJER, MONTERAT I NEDRE LÅDAN.
SKENOR FÖR UPPHÄNGNING SAMT FLEXIBELT VATTENLÅS. STARTPAKET MED INREDNING, TVÅ TOOLBOX, EN BOX SQUARE MEDFÖLJER.

	KOMMODER 80/H2 GRANITKERAMIK KOLMÅRDEN LIGHT			OBS HANDFAT I BRONS KOMMER VÅREN 2024	**INK MOMS**
H2/80	H2/80—WHITE ASH	KL/BRASS	906298	INKL. SKIVA KOLMÅRDEN LIGHT & HANDFAT I MÄSSING	31 800 KR
	H2/80—LIGHT ASH	KL/BRASS	906302	INKL. SKIVA KOLMÅRDEN LIGHT & HANDFAT I MÄSSING	31 800 KR
	H2/80—DARK ASH	KL/BRASS	906299	INKL. SKIVA KOLMÅRDEN LIGHT & HANDFAT I MÄSSING	31 800 KR
	H2/80—OAK	KL/BRASS	906300	INKL. SKIVA KOLMÅRDEN LIGHT & HANDFAT I MÄSSING	31 800 KR
	H2/80—SMOKED OAK	KL/BRASS	906303	INKL. SKIVA KOLMÅRDEN LIGHT & HANDFAT I MÄSSING	31 800 KR
	H2/80—WALNUT	KL/BRASS	906301	INKL. SKIVA KOLMÅRDEN LIGHT & HANDFAT I MÄSSING	31 800 KR
	H2/80—WHITE ASH	KL/COPPER	906292	INKL. SKIVA KOLMÅRDEN LIGHT & HANDFAT I KOPPAR	31 800 KR
	H2/80—LIGHT ASH	KL/COPPER	906296	INKL. SKIVA KOLMÅRDEN LIGHT & HANDFAT I KOPPAR	31 800 KR
	H2/80—DARK ASH	KL/COPPER	906293	INKL. SKIVA KOLMÅRDEN LIGHT & HANDFAT I KOPPAR	31 800 KR
	H2/80—OAK	KL/COPPER	906294	INKL. SKIVA KOLMÅRDEN LIGHT & HANDFAT I KOPPAR	31 800 KR
	H2/80—SMOKED OAK	KL/COPPER	906297	INKL. SKIVA KOLMÅRDEN LIGHT & HANDFAT I KOPPAR	31 800 KR
	H2/80—WALNUT	KL/COPPER	906295	INKL. SKIVA KOLMÅRDEN LIGHT & HANDFAT I KOPPAR	31 800 KR
	H2/80—WHITE ASH	KL/BLACK CHROME	906304	INKL. SKIVA KOLMÅRDEN LIGHT & HANDFAT I BLACK CHROME	31 800 KR
	H2/80—LIGHT ASH	KL/BLACK CHROME	906308	INKL. SKIVA KOLMÅRDEN LIGHT & HANDFAT I BLACK CHROME	31 800 KR
	H2/80—DARK ASH	KL/BLACK CHROME	906305	INKL. SKIVA KOLMÅRDEN LIGHT & HANDFAT I BLACK CHROME	31 800 KR
	H2/80—OAK	KL/BLACK CHROME	906306	INKL. SKIVA KOLMÅRDEN LIGHT & HANDFAT I BLACK CHROME	31 800 KR
	H2/80—SMOKED OAK	KL/BLACK CHROME	906309	INKL. SKIVA KOLMÅRDEN LIGHT & HANDFAT I BLACK CHROME	31 800 KR
	H2/80—WALNUT	KL/BLACK CHROME	906307	INKL. SKIVA KOLMÅRDEN LIGHT & HANDFAT I BLACK CHROME	31 800 KR
	H2/80—WHITE ASH	KL/STAINLESS	906310	INKL. SKIVA KOLMÅRDEN LIGHT & HANDFAT I STAINLESS STEEL	31 800 KR
	H2/80—LIGHT ASH	KL/STAINLESS	906314	INKL. SKIVA KOLMÅRDEN LIGHT & HANDFAT I STAINLESS STEEL	31 800 KR
	H2/80—DARK ASH	KL/STAINLESS	906311	INKL. SKIVA KOLMÅRDEN LIGHT & HANDFAT I STAINLESS STEEL	31 800 KR
	H2/80—OAK	KL/STAINLESS	906312	INKL. SKIVA KOLMÅRDEN LIGHT & HANDFAT I STAINLESS STEEL	31 800 KR
	H2/80—SMOKED OAK	KL/STAINLESS	906315	INKL. SKIVA KOLMÅRDEN LIGHT & HANDFAT I STAINLESS STEEL	31 800 KR
	H2/80—WALNUT	KL/STAINLESS	906313	INKL. SKIVA KOLMÅRDEN LIGHT & HANDFAT I STAINLESS STEEL	31 800 KR
	H2/80—WHITE ASH	KL/BRONZE	906390	INKL. SKIVA KOLMÅRDEN LIGHT & HANDFAT I BRONS	31 800 KR
	H2/80—LIGHT ASH	KL/BRONZE	906394	INKL. SKIVA KOLMÅRDEN LIGHT & HANDFAT I BRONS	31 800 KR
	H2/80—DARK ASH	KL/BRONZE	906391	INKL. SKIVA KOLMÅRDEN LIGHT & HANDFAT I BRONS	31 800 KR
	H2/80—OAK	KL/BRONZE	906392	INKL. SKIVA KOLMÅRDEN LIGHT & HANDFAT I BRONS	31 800 KR
	H2/80—SMOKED OAK	KL/BRONZE	906395	INKL. SKIVA KOLMÅRDEN LIGHT & HANDFAT I BRONS	31 800 KR
	H2/80—WALNUT	KL/BRONZE	906393	INKL. SKIVA KOLMÅRDEN LIGHT & HANDFAT I BRONS	31 800 KR
	H2/80—WHITE ASH	KL/WHITE S	906316	INKL. SKIVA KOLMÅRDEN LIGHT & HANDFAT I VIT SOLID SURFACE	31 800 KR
	H2/80—LIGHT ASH	KL/WHITE S	906320	INKL. SKIVA KOLMÅRDEN LIGHT & HANDFAT I VIT SOLID SURFACE	31 800 KR
	H2/80—DARK ASH	KL/WHITE S	906317	INKL. SKIVA KOLMÅRDEN LIGHT & HANDFAT I VIT SOLID SURFACE	31 800 KR
	H2/80—OAK	KL/WHITE S	906318	INKL. SKIVA KOLMÅRDEN LIGHT & HANDFAT I VIT SOLID SURFACE	31 800 KR
	H2/80—SMOKED OAK	KL/WHITE S	906321	INKL. SKIVA KOLMÅRDEN LIGHT & HANDFAT I VIT SOLID SURFACE	31 800 KR
	H2/80—WALNUT	KL/WHITE S	906319	INKL. SKIVA KOLMÅRDEN LIGHT & HANDFAT I VIT SOLID SURFACE	31 800 KR
	H2/80—WHITE ASH	KL/WHITE S UM	906322	INKL. SKIVA KOLMÅRDEN LIGHT & UNDERLIMMAT HANDFAT I VIT SOLID SURFACE	34 500 KR
	H2/80—LIGHT ASH	KL/WHITE S UM	906326	INKL. SKIVA KOLMÅRDEN LIGHT & UNDERLIMMAT HANDFAT I VIT SOLID SURFACE	34 500 KR
	H2/80—DARK ASH	KL/WHITE S UM	906323	INKL. SKIVA KOLMÅRDEN LIGHT & UNDERLIMMAT HANDFAT I VIT SOLID SURFACE	34 500 KR
	H2/80—OAK	KL/WHITE S UM	906324	INKL. SKIVA KOLMÅRDEN LIGHT & UNDERLIMMAT HANDFAT I VIT SOLID SURFACE	34 500 KR
	H2/80—SMOKED OAK	KL/WHITE S UM	906327	INKL. SKIVA KOLMÅRDEN LIGHT & UNDERLIMMAT HANDFAT I VIT SOLID SURFACE	34 500 KR
	H2/80—WALNUT	KL/WHITE S UM	906325	INKL. SKIVA KOLMÅRDEN LIGHT & UNDERLIMMAT HANDFAT I VIT SOLID SURFACE	34 500 KR
	H2/80—WHITE ASH	KL/PORCELAIN UM	920126	INKL. SKIVA KOLMÅRDEN LIGHT & UNDERLIMMAT HANDFAT I PORSLIN	34 500 KR
	H2/80—LIGHT ASH	KL/PORCELAIN UM	920130	INKL. SKIVA KOLMÅRDEN LIGHT & UNDERLIMMAT HANDFAT I PORSLIN	34 500 KR
	H2/80—DARK ASH	KL/PORCELAIN UM	920127	INKL. SKIVA KOLMÅRDEN LIGHT & UNDERLIMMAT HANDFAT I PORSLIN	34 500 KR
	H2/80—OAK	KL/PORCELAIN UM	920128	INKL. SKIVA KOLMÅRDEN LIGHT & UNDERLIMMAT HANDFAT I PORSLIN	34 500 KR
	H2/80—SMOKED OAK	KL/PORCELAIN UM	920131	INKL. SKIVA KOLMÅRDEN LIGHT & UNDERLIMMAT HANDFAT I PORSLIN	34 500 KR
	H2/80—WALNUT	KL/PORCELAIN UM	920129	INKL. SKIVA KOLMÅRDEN LIGHT & UNDERLIMMAT HANDFAT I PORSLIN	34 500 KR

ETT ELUTTAG IP44 MEDFÖLJER, MONTERAT I NEDRE LÅDAN.
SKENOR FÖR UPPHÄNGNING SAMT FLEXIBELT VATTENLÅS. STARTPAKET MED INREDNING, TVÅ TOOLBOX, EN BOX SQUARE MEDFÖLJER.

	KOMMODER 80/H2 SOLID SURFACE				**INK MOMS**
H2/80	H2/80—WHITE ASH	WHITE SOLID	900296	INKL. SKIVA VIT SOLID SURFACE & HANDFAT I VIT SOLID SURFACE	27 400 KR
	H2/80—LIGHT ASH	WHITE SOLID	901038	INKL. SKIVA VIT SOLID SURFACE & HANDFAT I VIT SOLID SURFACE	27 400 KR
	H2/80—DARK ASH	WHITE SOLID	900298	INKL. SKIVA VIT SOLID SURFACE & HANDFAT I VIT SOLID SURFACE	27 400 KR
	H2/80—OAK	WHITE SOLID	900299	INKL. SKIVA VIT SOLID SURFACE & HANDFAT I VIT SOLID SURFACE	27 400 KR

H2/80—SMOKED OAK	WHITE SOLID	901200	INKL. SKIVA VIT SOLID SURFACE & HANDFAT I VIT SOLID SURFACE	27 400 KR
H2/80—WALNUT	WHITE SOLID	900688	INKL. SKIVA VIT SOLID SURFACE & HANDFAT I VIT SOLID SURFACE	27 400 KR

ETT ELUTTAG IP44 MEDFÖLJER, MONTERAT I NEDRE LÅDAN.
SKENOR FÖR UPPHÄNGNING SAMT FLEXIBELT VATTENLÅS. STARTPAKET MED INREDNING, TVÅ TOOLBOX, EN BOX SQUARE MEDFÖLJER.

	KOMMODER 80/H2 SOLID SURFACE INTEGRERAT HANDFAT		.		**INK MOMS**
H2/80	H2/80—WHITE ASH	WHITE SOLID IG	900915	INKL. SKIVA VIT SOLID SURFACE MED INTEGRERAT HANDFAT I VIT SOLID SURFACE	27 400 KR
	H2/80—LIGHT ASH	WHITE SOLID IG	901132	INKL. SKIVA VIT SOLID SURFACE MED INTEGRERAT HANDFAT I VIT SOLID SURFACE	27 400 KR
	H2/80—DARK ASH	WHITE SOLID IG	900917	INKL. SKIVA VIT SOLID SURFACE MED INTEGRERAT HANDFAT I VIT SOLID SURFACE	27 400 KR
	H2/80—OAK	WHITE SOLID IG	900918	INKL. SKIVA VIT SOLID SURFACE MED INTEGRERAT HANDFAT I VIT SOLID SURFACE	27 400 KR
	H2/80—SMOKED OAK	WHITE SOLID IG	901279	INKL. SKIVA VIT SOLID SURFACE MED INTEGRERAT HANDFAT I VIT SOLID SURFACE	27 400 KR
	H2/80—WALNUT	WHITE SOLID IG	900928	INKL. SKIVA VIT SOLID SURFACE MED INTEGRERAT HANDFAT I VIT SOLID SURFACE	27 400 KR

ETT ELUTTAG IP44 MEDFÖLJER, MONTERAT I NEDRE LÅDAN.
SKENOR FÖR UPPHÄNGNING SAMT FLEXIBELT VATTENLÅS. STARTPAKET MED INREDNING, TVÅ TOOLBOX, EN BOX SQUARE MEDFÖLJER.

	KOMMODER 100/H2 PORSLIN				**INK MOMS**
H2/100	H2/100-WHITE ASH	PORCELAIN	900203	INKL. TVÄTTSTÄLL I PORSLIN	20 600 KR
	H2/100-LIGHT ASH	PORCELAIN	901039	INKL. TVÄTTSTÄLL I PORSLIN	20 600 KR
	H2/100-DARK ASH	PORCELAIN	900205	INKL. TVÄTTSTÄLL I PORSLIN	20 600 KR
	H2/100-OAK	PORCELAIN	900206	INKL. TVÄTTSTÄLL I PORSLIN	20 600 KR
	H2/100-SMOKED OAK	PORCELAIN	901201	INKL. TVÄTTSTÄLL I PORSLIN	20 600 KR
	H2/100-WALNUT	PORCELAIN	900689	INKL. TVÄTTSTÄLL I PORSLIN	20 600 KR

ETT ELUTTAG IP44 MEDFÖLJER, MONTERAT I NEDRE LÅDAN.
SKENOR FÖR UPPHÄNGNING SAMT FLEXIBELT VATTENLÅS. STARTPAKET MED INREDNING, TVÅ TOOLBOX, EN BOX SQUARE MEDFÖLJER.

	KOMMODER 100/H2 GRANITKERAMIK NORRVANGE BEIGE			OBS HANDFAT I BRONS KOMMER VÅREN 2024	**INK MOMS**
H2/100	H2/100—WHITE ASH	NB/BRASS	900088	INKL. SKIVA NORRVANGE BEIGE & HANDFAT I MÄSSING	32 200 KR
	H2/100—LIGHT ASH	NB/BRASS	901040	INKL. SKIVA NORRVANGE BEIGE & HANDFAT I MÄSSING	32 200 KR
	H2/100—DARK ASH	NB/BRASS	900090	INKL. SKIVA NORRVANGE BEIGE & HANDFAT I MÄSSING	32 200 KR
	H2/100—OAK	NB/BRASS	900091	INKL. SKIVA NORRVANGE BEIGE & HANDFAT I MÄSSING	32 200 KR
	H2/100—SMOKED OAK	NB/BRASS	901202	INKL. SKIVA NORRVANGE BEIGE & HANDFAT I MÄSSING	32 200 KR
	H2/100—WALNUT	NB/BRASS	900698	INKL. SKIVA NORRVANGE BEIGE & HANDFAT I MÄSSING	32 200 KR
	H2/100—WHITE ASH	NB/COPPER	900092	INKL. SKIVA NORRVANGE BEIGE & HANDFAT I KOPPAR	32 200 KR
	H2/100—LIGHT ASH	NB/COPPER	901041	INKL. SKIVA NORRVANGE BEIGE & HANDFAT I KOPPAR	32 200 KR
	H2/100—DARK ASH	NB/COPPER	900094	INKL. SKIVA NORRVANGE BEIGE & HANDFAT I KOPPAR	32 200 KR
	H2/100—OAK	NB/COPPER	900095	INKL. SKIVA NORRVANGE BEIGE & HANDFAT I KOPPAR	32 200 KR
	H2/100—SMOKED OAK	NB/COPPER	901203	INKL. SKIVA NORRVANGE BEIGE & HANDFAT I KOPPAR	32 200 KR
	H2/100—WALNUT	NB/COPPER	900699	INKL. SKIVA NORRVANGE BEIGE & HANDFAT I KOPPAR	32 200 KR
	H2/100—WHITE ASH	NB/BLACK CHROME	900096	INKL. SKIVA NORRVANGE BEIGE & HANDFAT I BLACK CHROME	32 200 KR
	H2/100—LIGHT ASH	NB/BLACK CHROME	901042	INKL. SKIVA NORRVANGE BEIGE & HANDFAT I BLACK CHROME	32 200 KR
	H2/100—DARK ASH	NB/BLACK CHROME	900098	INKL. SKIVA NORRVANGE BEIGE & HANDFAT I BLACK CHROME	32 200 KR
	H2/100—OAK	NB/BLACK CHROME	900099	INKL. SKIVA NORRVANGE BEIGE & HANDFAT I BLACK CHROME	32 200 KR
	H2/100—SMOKED OAK	NB/BLACK CHROME	901204	INKL. SKIVA NORRVANGE BEIGE & HANDFAT I BLACK CHROME	32 200 KR
	H2/100—WALNUT	NB/BLACK CHROME	900700	INKL. SKIVA NORRVANGE BEIGE & HANDFAT I BLACK CHROME	32 200 KR
	H2/100—WHITE ASH	NB/STAINLESS	901074	INKL. SKIVA NORRVANGE BEIGE & HANDFAT I STAINLESS STEEL	32 200 KR
	H2/100—LIGHT ASH	NB/STAINLESS	907216	INKL. SKIVA NORRVANGE BEIGE & HANDFAT I STAINLESS STEEL	32 200 KR
	H2/100—DARK ASH	NB/STAINLESS	901086	INKL. SKIVA NORRVANGE BEIGE & HANDFAT I STAINLESS STEEL	32 200 KR
	H2/100—OAK	NB/STAINLESS	901082	INKL. SKIVA NORRVANGE BEIGE & HANDFAT I STAINLESS STEEL	32 200 KR
	H2/100—SMOKED OAK	NB/STAINLESS	907217	INKL. SKIVA NORRVANGE BEIGE & HANDFAT I STAINLESS STEEL	32 200 KR
	H2/100—WALNUT	NB/STAINLESS	901077	INKL. SKIVA NORRVANGE BEIGE & HANDFAT I STAINLESS STEEL	32 200 KR
	H2/100—WHITE ASH	NB/BRONZE	907334	INKL. SKIVA NORRVANGE BEIGE & HANDFAT I BRONS	32 200 KR
	H2/100—LIGHT ASH	NB/BRONZE	907338	INKL. SKIVA NORRVANGE BEIGE & HANDFAT I BRONS	32 200 KR
	H2/100—DARK ASH	NB/BRONZE	907335	INKL. SKIVA NORRVANGE BEIGE & HANDFAT I BRONS	32 200 KR
	H2/100—OAK	NB/BRONZE	907336	INKL. SKIVA NORRVANGE BEIGE & HANDFAT I BRONS	32 200 KR
	H2/100—SMOKED OAK	NB/BRONZE	907339	INKL. SKIVA NORRVANGE BEIGE & HANDFAT I BRONS	32 200 KR
	H2/100—WALNUT	NB/BRONZE	907337	INKL. SKIVA NORRVANGE BEIGE & HANDFAT I BRONS	32 200 KR
	H2/100—WHITE ASH	NB/WHITE S	900158	INKL. SKIVA NORRVANGE BEIGE & HANDFAT I VIT SOLID SURFACE	32 200 KR
	H2/100—LIGHT ASH	NB/WHITE S	901043	INKL. SKIVA NORRVANGE BEIGE & HANDFAT I VIT SOLID SURFACE	32 200 KR
	H2/100—DARK ASH	NB/WHITE S	900160	INKL. SKIVA NORRVANGE BEIGE & HANDFAT I VIT SOLID SURFACE	32 200 KR
	H2/100—OAK	NB/WHITE S	900161	INKL. SKIVA NORRVANGE BEIGE & HANDFAT I VIT SOLID SURFACE	32 200 KR
	H2/100—SMOKED OAK	NB/WHITE S	901205	INKL. SKIVA NORRVANGE BEIGE & HANDFAT I VIT SOLID SURFACE	32 200 KR
	H2/100—WALNUT	NB/WHITE S	900701	INKL. SKIVA NORRVANGE BEIGE & HANDFAT I VIT SOLID SURFACE	32 200 KR
	H2/100—WHITE ASH	NB/WHITE S UM	900947	INKL. SKIVA NORRVANGE BEIGE & UNDERLIMMAT HANDFAT I VIT SOLID SURFACE	35 200 KR
	H2/100—LIGHT ASH	NB/WHITE S UM	901127	INKL. SKIVA NORRVANGE BEIGE & UNDERLIMMAT HANDFAT I VIT SOLID SURFACE	35 200 KR
	H2/100—DARK ASH	NB/WHITE S UM	900948	INKL. SKIVA NORRVANGE BEIGE & UNDERLIMMAT HANDFAT I VIT SOLID SURFACE	35 200 KR
	H2/100—OAK	NB/WHITE S UM	900949	INKL. SKIVA NORRVANGE BEIGE & UNDERLIMMAT HANDFAT I VIT SOLID SURFACE	35 200 KR
	H2/100—SMOKED OAK	NB/WHITE S UM	901274	INKL. SKIVA NORRVANGE BEIGE & UNDERLIMMAT HANDFAT I VIT SOLID SURFACE	35 200 KR
	H2/100—WALNUT	NB/WHITE S UM	900950	INKL. SKIVA NORRVANGE BEIGE & UNDERLIMMAT HANDFAT I VIT SOLID SURFACE	35 200 KR
	H2/100—WHITE ASH	NB/PORCELAIN UM	920138	INKL. SKIVA NORRVANGE BEIGE & UNDERLIMMAT HANDFAT I VIT SOLID SURFACE	35 200 KR
	H2/100—LIGHT ASH	NB/PORCELAIN UM	920142	INKL. SKIVA NORRVANGE BEIGE & UNDERLIMMAT HANDFAT I VIT SOLID SURFACE	35 200 KR
	H2/100—DARK ASH	NB/PORCELAIN UM	920139	INKL. SKIVA NORRVANGE BEIGE & UNDERLIMMAT HANDFAT I VIT SOLID SURFACE	35 200 KR
	H2/100—OAK	NB/PORCELAIN UM	920140	INKL. SKIVA NORRVANGE BEIGE & UNDERLIMMAT HANDFAT I VIT SOLID SURFACE	35 200 KR
	H2/100—SMOKED OAK	NB/PORCELAIN UM	920143	INKL. SKIVA NORRVANGE BEIGE & UNDERLIMMAT HANDFAT I VIT SOLID SURFACE	35 200 KR
	H2/100—WALNUT	NB/PORCELAIN UM	920141	INKL. SKIVA NORRVANGE BEIGE & UNDERLIMMAT HANDFAT I VIT SOLID SURFACE	35 200 KR

ETT ELUTTAG IP44 MEDFÖLJER, MONTERAT I NEDRE LÅDAN.
SKENOR FÖR UPPHÄNGNING SAMT FLEXIBELT VATTENLÅS. STARTPAKET MED INREDNING, TVÅ TOOLBOX, EN BOX SQUARE MEDFÖLJER.

	KOMMODER 100/H2 GRANITKERAMIK NORRVANGE LIGHT GREY			OBS HANDFAT I BRONS KOMMER VÅREN 2024	**INK MOMS**
H2/100	H2/100—WHITE ASH	NLG/BRASS	900260	INKL. SKIVA NORRVANGE LIGHT GREY & HANDFAT I MÄSSING	32 200 KR
	H2/100—LIGHT ASH	NLG/BRASS	901044	INKL. SKIVA NORRVANGE LIGHT GREY & HANDFAT I MÄSSING	32 200 KR
	H2/100—DARK ASH	NLG/BRASS	900262	INKL. SKIVA NORRVANGE LIGHT GREY & HANDFAT I MÄSSING	32 200 KR
	H2/100—OAK	NLG/BRASS	900263	INKL. SKIVA NORRVANGE LIGHT GREY & HANDFAT I MÄSSING	32 200 KR
	H2/100—SMOKED OAK	NLG/BRASS	901206	INKL. SKIVA NORRVANGE LIGHT GREY & HANDFAT I MÄSSING	32 200 KR
	H2/100—WALNUT	NLG/BRASS	900702	INKL. SKIVA NORRVANGE LIGHT GREY & HANDFAT I MÄSSING	32 200 KR
	H2/100—WHITE ASH	NLG/COPPER	900264	INKL. SKIVA NORRVANGE LIGHT GREY & HANDFAT I KOPPAR	32 200 KR
	H2/100—LIGHT ASH	NLG/COPPER	901045	INKL. SKIVA NORRVANGE LIGHT GREY & HANDFAT I KOPPAR	32 200 KR
	H2/100—DARK ASH	NLG/COPPER	900266	INKL. SKIVA NORRVANGE LIGHT GREY & HANDFAT I KOPPAR	32 200 KR
	H2/100—OAK	NLG/COPPER	900267	INKL. SKIVA NORRVANGE LIGHT GREY & HANDFAT I KOPPAR	32 200 KR
	H2/100—SMOKED OAK	NLG/COPPER	901207	INKL. SKIVA NORRVANGE LIGHT GREY & HANDFAT I KOPPAR	32 200 KR
	H2/100—WALNUT	NLG/COPPER	900703	INKL. SKIVA NORRVANGE LIGHT GREY & HANDFAT I KOPPAR	32 200 KR
	H2/100—WHITE ASH	NLG/BLACK CHROME	900268	INKL. SKIVA NORRVANGE LIGHT GREY & HANDFAT I BLACK CHROME	32 200 KR
	H2/100—LIGHT ASH	NLG/BLACK CHROME	901046	INKL. SKIVA NORRVANGE LIGHT GREY & HANDFAT I BLACK CHROME	32 200 KR
	H2/100—DARK ASH	NLG/BLACK CHROME	900270	INKL. SKIVA NORRVANGE LIGHT GREY & HANDFAT I BLACK CHROME	32 200 KR
	H2/100—OAK	NLG/BLACK CHROME	900271	INKL. SKIVA NORRVANGE LIGHT GREY & HANDFAT I BLACK CHROME	32 200 KR

H2/100—SMOKED OAK	NLG/BLACK CHROME	901208	INKL. SKIVA NORRVANGE LIGHT GREY & HANDFAT I BLACK CHROME	32 200 KR
H2/100—WALNUT	NLG/BLACK CHROME	900704	INKL. SKIVA NORRVANGE LIGHT GREY & HANDFAT I BLACK CHROME	32 200 KR
H2/100—WHITE ASH	NLG/STAINLESS	901073	INKL. SKIVA NORRVANGE LIGHT GREY & HANDFAT I STAINLESS STEEL	32 200 KR
H2/100—LIGHT ASH	NLG/STAINLESS	907218	INKL. SKIVA NORRVANGE LIGHT GREY & HANDFAT I STAINLESS STEEL	32 200 KR
H2/100—DARK ASH	NLG/STAINLESS	901085	INKL. SKIVA NORRVANGE LIGHT GREY & HANDFAT I STAINLESS STEEL	32 200 KR
H2/100—OAK	NLG/STAINLESS	901081	INKL. SKIVA NORRVANGE LIGHT GREY & HANDFAT I STAINLESS STEEL	32 200 KR
H2/100—SMOKED OAK	NLG/STAINLESS	907219	INKL. SKIVA NORRVANGE LIGHT GREY & HANDFAT I STAINLESS STEEL	32 200 KR
H2/100—WALNUT	NLG/STAINLESS	901078	INKL. SKIVA NORRVANGE LIGHT GREY & HANDFAT I STAINLESS STEEL	32 200 KR
H2/100—WHITE ASH	NLG/BRONZE	907328	INKL. SKIVA NORRVANGE LIGHT GREY & HANDFAT I BRONS	32 200 KR
H2/100—LIGHT ASH	NLG/BRONZE	907332	INKL. SKIVA NORRVANGE LIGHT GREY & HANDFAT I BRONS	32 200 KR
H2/100—DARK ASH	NLG/BRONZE	907329	INKL. SKIVA NORRVANGE LIGHT GREY & HANDFAT I BRONS	32 200 KR
H2/100—OAK	NLG/BRONZE	907330	INKL. SKIVA NORRVANGE LIGHT GREY & HANDFAT I BRONS	32 200 KR
H2/100—SMOKED OAK	NLG/BRONZE	907333	INKL. SKIVA NORRVANGE LIGHT GREY & HANDFAT I BRONS	32 200 KR
H2/100—WALNUT	NLG/BRONZE	907331	INKL. SKIVA NORRVANGE LIGHT GREY & HANDFAT I BRONS	32 200 KR
H2/100—WHITE ASH	NLG/WHITE S	900272	INKL. SKIVA NORRVANGE LIGHT GREY & HANDFAT I VIT SOLID SURFACE	32 200 KR
H2/100—LIGHT ASH	NLG/WHITE S	901047	INKL. SKIVA NORRVANGE LIGHT GREY & HANDFAT I VIT SOLID SURFACE	32 200 KR
H2/100—DARK ASH	NLG/WHITE S	900274	INKL. SKIVA NORRVANGE LIGHT GREY & HANDFAT I VIT SOLID SURFACE	32 200 KR
H2/100—OAK	NLG/WHITE S	900275	INKL. SKIVA NORRVANGE LIGHT GREY & HANDFAT I VIT SOLID SURFACE	32 200 KR
H2/100—SMOKED OAK	NLG/WHITE S	901209	INKL. SKIVA NORRVANGE LIGHT GREY & HANDFAT I VIT SOLID SURFACE	32 200 KR
H2/100—WALNUT	NLG/WHITE S	900705	INKL. SKIVA NORRVANGE LIGHT GREY & HANDFAT I VIT SOLID SURFACE	32 200 KR
H2/100—WHITE ASH	NLG/WHITE S UM	900951	INKL. SKIVA NORRVANGE LIGHT GREY & UNDERLIMMAT HANDFAT I VIT SOLID SURFACE	35 200 KR
H2/100—LIGHT ASH	NLG/WHITE S UM	901128	INKL. SKIVA NORRVANGE LIGHT GREY & UNDERLIMMAT HANDFAT I VIT SOLID SURFACE	35 200 KR
H2/100—DARK ASH	NLG/WHITE S UM	900952	INKL. SKIVA NORRVANGE LIGHT GREY & UNDERLIMMAT HANDFAT I VIT SOLID SURFACE	35 200 KR
H2/100—OAK	NLG/WHITE S UM	900953	INKL. SKIVA NORRVANGE LIGHT GREY & UNDERLIMMAT HANDFAT I VIT SOLID SURFACE	35 200 KR
H2/100—SMOKED OAK	NLG/WHITE S UM	901275	INKL. SKIVA NORRVANGE LIGHT GREY & UNDERLIMMAT HANDFAT I VIT SOLID SURFACE	35 200 KR
H2/100—WALNUT	NLG/WHITE S UM	900954	INKL. SKIVA NORRVANGE LIGHT GREY & UNDERLIMMAT HANDFAT I VIT SOLID SURFACE	35 200 KR
H2/100—WHITE ASH	NLG/PORCELAIN UM	920132	INKL. SKIVA NORRVANGE LIGHT GREY & UNDERLIMMAT HANDFAT I PORSLIN	35 200 KR
H2/100—LIGHT ASH	NLG/PORCELAIN UM	920136	INKL. SKIVA NORRVANGE LIGHT GREY & UNDERLIMMAT HANDFAT I PORSLIN	35 200 KR
H2/100—DARK ASH	NLG/PORCELAIN UM	920133	INKL. SKIVA NORRVANGE LIGHT GREY & UNDERLIMMAT HANDFAT I PORSLIN	35 200 KR
H2/100—OAK	NLG/PORCELAIN UM	920134	INKL. SKIVA NORRVANGE LIGHT GREY & UNDERLIMMAT HANDFAT I PORSLIN	35 200 KR
H2/100—SMOKED OAK	NLG/PORCELAIN UM	920137	INKL. SKIVA NORRVANGE LIGHT GREY & UNDERLIMMAT HANDFAT I PORSLIN	35 200 KR
H2/100—WALNUT	NLG/PORCELAIN UM	920135	INKL. SKIVA NORRVANGE LIGHT GREY & UNDERLIMMAT HANDFAT I PORSLIN	35 200 KR

ETT ELUTTAG IP44 MEDFÖLJER, MONTERAT I NEDRE LÅDAN.
SKENOR FÖR UPPHÄNGNING SAMT FLEXIBELT VATTENLÅS. STARTPAKET MED INREDNING, TVÅ TOOLBOX, EN BOX SQUARE MEDFÖLJER.

	KOMMODER 100/H2 GRANITKERAMIK NORRVANGE IVORY			OBS HANDFAT I BRONS KOMMER VÅREN 2024	**INK MOMS**
H2/100	H2/100—WHITE ASH	NI/BRASS	907030	INKL. SKIVA NORRVANGE IVORY & HANDFAT I MÄSSING	32 200 KR
	H2/100—LIGHT ASH	NI/BRASS	907034	INKL. SKIVA NORRVANGE IVORY & HANDFAT I MÄSSING	32 200 KR
	H2/100—DARK ASH	NI/BRASS	907031	INKL. SKIVA NORRVANGE IVORY & HANDFAT I MÄSSING	32 200 KR
	H2/100—OAK	NI/BRASS	907032	INKL. SKIVA NORRVANGE IVORY & HANDFAT I MÄSSING	32 200 KR
	H2/100—SMOKED OAK	NI/BRASS	907035	INKL. SKIVA NORRVANGE IVORY & HANDFAT I MÄSSING	32 200 KR
	H2/100—WALNUT	NI/BRASS	907033	INKL. SKIVA NORRVANGE IVORY & HANDFAT I MÄSSING	32 200 KR
	H2/100—WHITE ASH	NI/COPPER	907024	INKL. SKIVA NORRVANGE IVORY & HANDFAT I KOPPAR	32 200 KR
	H2/100—LIGHT ASH	NI/COPPER	907028	INKL. SKIVA NORRVANGE IVORY & HANDFAT I KOPPAR	32 200 KR
	H2/100—DARK ASH	NI/COPPER	907025	INKL. SKIVA NORRVANGE IVORY & HANDFAT I KOPPAR	32 200 KR
	H2/100—OAK	NI/COPPER	907026	INKL. SKIVA NORRVANGE IVORY & HANDFAT I KOPPAR	32 200 KR
	H2/100—SMOKED OAK	NI/COPPER	907029	INKL. SKIVA NORRVANGE IVORY & HANDFAT I KOPPAR	32 200 KR
	H2/100—WALNUT	NI/COPPER	907027	INKL. SKIVA NORRVANGE IVORY & HANDFAT I KOPPAR	32 200 KR
	H2/100—WHITE ASH	NI/BLACK CHROME	907036	INKL. SKIVA NORRVANGE IVORY & HANDFAT I BLACK CHROME	32 200 KR
	H2/100—LIGHT ASH	NI/BLACK CHROME	907040	INKL. SKIVA NORRVANGE IVORY & HANDFAT I BLACK CHROME	32 200 KR
	H2/100—DARK ASH	NI/BLACK CHROME	907037	INKL. SKIVA NORRVANGE IVORY & HANDFAT I BLACK CHROME	32 200 KR
	H2/100—OAK	NI/BLACK CHROME	907038	INKL. SKIVA NORRVANGE IVORY & HANDFAT I BLACK CHROME	32 200 KR
	H2/100—SMOKED OAK	NI/BLACK CHROME	907041	INKL. SKIVA NORRVANGE IVORY & HANDFAT I BLACK CHROME	32 200 KR
	H2/100—WALNUT	NI/BLACK CHROME	907039	INKL. SKIVA NORRVANGE IVORY & HANDFAT I BLACK CHROME	32 200 KR
	H2/100—WHITE ASH	NI/STAINLESS	907156	INKL. SKIVA NORRVANGE IVORY & HANDFAT I STAINLESS STEEL	32 200 KR
	H2/100—LIGHT ASH	NI/STAINLESS	907160	INKL. SKIVA NORRVANGE IVORY & HANDFAT I STAINLESS STEEL	32 200 KR
	H2/100—DARK ASH	NI/STAINLESS	907157	INKL. SKIVA NORRVANGE IVORY & HANDFAT I STAINLESS STEEL	32 200 KR
	H2/100—OAK	NI/STAINLESS	907158	INKL. SKIVA NORRVANGE IVORY & HANDFAT I STAINLESS STEEL	32 200 KR
	H2/100—SMOKED OAK	NI/STAINLESS	907161	INKL. SKIVA NORRVANGE IVORY & HANDFAT I STAINLESS STEEL	32 200 KR
	H2/100—WALNUT	NI/STAINLESS	907159	INKL. SKIVA NORRVANGE IVORY & HANDFAT I STAINLESS STEEL	32 200 KR
	H2/100—WHITE ASH	NI/BRONZE	907346	INKL. SKIVA NORRVANGE IVORY & HANDFAT I BRONS	32 200 KR
	H2/100—LIGHT ASH	NI/BRONZE	907350	INKL. SKIVA NORRVANGE IVORY & HANDFAT I BRONS	32 200 KR
	H2/100—DARK ASH	NI/BRONZE	907347	INKL. SKIVA NORRVANGE IVORY & HANDFAT I BRONS	32 200 KR
	H2/100—OAK	NI/BRONZE	907348	INKL. SKIVA NORRVANGE IVORY & HANDFAT I BRONS	32 200 KR
	H2/100—SMOKED OAK	NI/BRONZE	907351	INKL. SKIVA NORRVANGE IVORY & HANDFAT I BRONS	32 200 KR
	H2/100—WALNUT	NI/BRONZE	907349	INKL. SKIVA NORRVANGE IVORY & HANDFAT I BRONS	32 200 KR
	H2/100—WHITE ASH	NI/WHITE S	907042	INKL. SKIVA NORRVANGE IVORY & HANDFAT I VIT SOLID SURFACE	32 200 KR
	H2/100—LIGHT ASH	NI/WHITE S	907046	INKL. SKIVA NORRVANGE IVORY & HANDFAT I VIT SOLID SURFACE	32 200 KR
	H2/100—DARK ASH	NI/WHITE S	907043	INKL. SKIVA NORRVANGE IVORY & HANDFAT I VIT SOLID SURFACE	32 200 KR
	H2/100—OAK	NI/WHITE S	907044	INKL. SKIVA NORRVANGE IVORY & HANDFAT I VIT SOLID SURFACE	32 200 KR
	H2/100—SMOKED OAK	NI/WHITE S	907047	INKL. SKIVA NORRVANGE IVORY & HANDFAT I VIT SOLID SURFACE	32 200 KR
	H2/100—WALNUT	NI/WHITE S	907045	INKL. SKIVA NORRVANGE IVORY & HANDFAT I VIT SOLID SURFACE	32 200 KR
	H2/100—WHITE ASH	NI/WHITE S UM	907126	INKL. SKIVA NORRVANGE IVORY & UNDERLIMMAT HANDFAT I VIT SOLID SURFACE	35 200 KR
	H2/100—LIGHT ASH	NI/WHITE S UM	907130	INKL. SKIVA NORRVANGE IVORY & UNDERLIMMAT HANDFAT I VIT SOLID SURFACE	35 200 KR
	H2/100—DARK ASH	NI/WHITE S UM	907127	INKL. SKIVA NORRVANGE IVORY & UNDERLIMMAT HANDFAT I VIT SOLID SURFACE	35 200 KR
	H2/100—OAK	NI/WHITE S UM	907128	INKL. SKIVA NORRVANGE IVORY & UNDERLIMMAT HANDFAT I VIT SOLID SURFACE	35 200 KR
	H2/100—SMOKED OAK	NI/WHITE S UM	907131	INKL. SKIVA NORRVANGE IVORY & UNDERLIMMAT HANDFAT I VIT SOLID SURFACE	35 200 KR
	H2/100—WALNUT	NI/WHITE S UM	907129	INKL. SKIVA NORRVANGE IVORY & UNDERLIMMAT HANDFAT I VIT SOLID SURFACE	35 200 KR
	H2/100—WHITE ASH	NI/PORCELAIN UM	920150	INKL. SKIVA NORRVANGE IVORY & UNDERLIMMAT HANDFAT I PORSLIN	35 200 KR
	H2/100—LIGHT ASH	NI/PORCELAIN UM	920154	INKL. SKIVA NORRVANGE IVORY & UNDERLIMMAT HANDFAT I PORSLIN	35 200 KR
	H2/100—DARK ASH	NI/PORCELAIN UM	920151	INKL. SKIVA NORRVANGE IVORY & UNDERLIMMAT HANDFAT I PORSLIN	35 200 KR
	H2/100—OAK	NI/PORCELAIN UM	920152	INKL. SKIVA NORRVANGE IVORY & UNDERLIMMAT HANDFAT I PORSLIN	35 200 KR
	H2/100—SMOKED OAK	NI/PORCELAIN UM	920155	INKL. SKIVA NORRVANGE IVORY & UNDERLIMMAT HANDFAT I PORSLIN	35 200 KR
	H2/100—WALNUT	NI/PORCELAIN UM	920153	INKL. SKIVA NORRVANGE IVORY & UNDERLIMMAT HANDFAT I PORSLIN	35 200 KR

ETT ELUTTAG IP44 MEDFÖLJER, MONTERAT I NEDRE LÅDAN.
SKENOR FÖR UPPHÄNGNING SAMT FLEXIBELT VATTENLÅS. STARTPAKET MED INREDNING, TVÅ TOOLBOX, EN BOX SQUARE MEDFÖLJER.

	KOMMODER 100/H2 GRANITKERAMIK AZUL OLIVE			OBS HANDFAT I BRONS KOMMER VÅREN 2024	**INK MOMS**
H2/100	H2/100—WHITE ASH	AO/BRASS	907006	INKL. SKIVA AZUL OLIVE & HANDFAT I MÄSSING	32 200 KR
	H2/100—LIGHT ASH	AO/BRASS	907010	INKL. SKIVA AZUL OLIVE & HANDFAT I MÄSSING	32 200 KR
	H2/100—DARK ASH	AO/BRASS	907007	INKL. SKIVA AZUL OLIVE & HANDFAT I MÄSSING	32 200 KR
	H2/100—OAK	AO/BRASS	907008	INKL. SKIVA AZUL OLIVE & HANDFAT I MÄSSING	32 200 KR
	H2/100—SMOKED OAK	AO/BRASS	907011	INKL. SKIVA AZUL OLIVE & HANDFAT I MÄSSING	32 200 KR
	H2/100—WALNUT	AO/BRASS	907009	INKL. SKIVA AZUL OLIVE & HANDFAT I MÄSSING	32 200 KR
	H2/100—WHITE ASH	AO/COPPER	907000	INKL. SKIVA AZUL OLIVE & HANDFAT I KOPPAR	32 200 KR
	H2/100—LIGHT ASH	AO/COPPER	907004	INKL. SKIVA AZUL OLIVE & HANDFAT I KOPPAR	32 200 KR
	H2/100—DARK ASH	AO/COPPER	907001	INKL. SKIVA AZUL OLIVE & HANDFAT I KOPPAR	32 200 KR

H2/100—OAK	AO/COPPER	907002	INKL. SKIVA AZUL OLIVE & HANDFAT I KOPPAR	32 200 KR
H2/100—SMOKED OAK	AO/COPPER	907005	INKL. SKIVA AZUL OLIVE & HANDFAT I KOPPAR	32 200 KR
H2/100—WALNUT	AO/COPPER	907003	INKL. SKIVA AZUL OLIVE & HANDFAT I KOPPAR	32 200 KR
H2/100—WHITE ASH	AO/BLACK CHROME	907012	INKL. SKIVA AZUL OLIVE & HANDFAT I BLACK CHROME	32 200 KR
H2/100—LIGHT ASH	AO/BLACK CHROME	907016	INKL. SKIVA AZUL OLIVE & HANDFAT I BLACK CHROME	32 200 KR
H2/100—DARK ASH	AO/BLACK CHROME	907013	INKL. SKIVA AZUL OLIVE & HANDFAT I BLACK CHROME	32 200 KR
H2/100—OAK	AO/BLACK CHROME	907014	INKL. SKIVA AZUL OLIVE & HANDFAT I BLACK CHROME	32 200 KR
H2/100—SMOKED OAK	AO/BLACK CHROME	907017	INKL. SKIVA AZUL OLIVE & HANDFAT I BLACK CHROME	32 200 KR
H2/100—WALNUT	AO/BLACK CHROME	907015	INKL. SKIVA AZUL OLIVE & HANDFAT I BLACK CHROME	32 200 KR
H2/100—WHITE ASH	AO/STAINLESS	907150	INKL. SKIVA AZUL OLIVE & HANDFAT I STAINLESS STEEL	32 200 KR
H2/100—LIGHT ASH	AO/STAINLESS	907154	INKL. SKIVA AZUL OLIVE & HANDFAT I STAINLESS STEEL	32 200 KR
H2/100—DARK ASH	AO/STAINLESS	907151	INKL. SKIVA AZUL OLIVE & HANDFAT I STAINLESS STEEL	32 200 KR
H2/100—OAK	AO/STAINLESS	907152	INKL. SKIVA AZUL OLIVE & HANDFAT I STAINLESS STEEL	32 200 KR
H2/100—SMOKED OAK	AO/STAINLESS	907155	INKL. SKIVA AZUL OLIVE & HANDFAT I STAINLESS STEEL	32 200 KR
H2/100—WALNUT	AO/STAINLESS	907153	INKL. SKIVA AZUL OLIVE & HANDFAT I STAINLESS STEEL	32 200 KR
H2/100—WHITE ASH	AO/BRONZE	907340	INKL. SKIVA AZUL OLIVE & HANDFAT I BRONS	32 200 KR
H2/100—LIGHT ASH	AO/BRONZE	907344	INKL. SKIVA AZUL OLIVE & HANDFAT I BRONS	32 200 KR
H2/100—DARK ASH	AO/BRONZE	907341	INKL. SKIVA AZUL OLIVE & HANDFAT I BRONS	32 200 KR
H2/100—OAK	AO/BRONZE	907342	INKL. SKIVA AZUL OLIVE & HANDFAT I BRONS	32 200 KR
H2/100—SMOKED OAK	AO/BRONZE	907345	INKL. SKIVA AZUL OLIVE & HANDFAT I BRONS	32 200 KR
H2/100—WALNUT	AO/BRONZE	907343	INKL. SKIVA AZUL OLIVE & HANDFAT I BRONS	32 200 KR
H2/100—WHITE ASH	AO/WHITE S	907018	INKL. SKIVA AZUL OLIVE & HANDFAT I VIT SOLID SURFACE	32 200 KR
H2/100—LIGHT ASH	AO/WHITE S	907022	INKL. SKIVA AZUL OLIVE & HANDFAT I VIT SOLID SURFACE	32 200 KR
H2/100—DARK ASH	AO/WHITE S	907019	INKL. SKIVA AZUL OLIVE & HANDFAT I VIT SOLID SURFACE	32 200 KR
H2/100—OAK	AO/WHITE S	907020	INKL. SKIVA AZUL OLIVE & HANDFAT I VIT SOLID SURFACE	32 200 KR
H2/100—SMOKED OAK	AO/WHITE S	907023	INKL. SKIVA AZUL OLIVE & HANDFAT I VIT SOLID SURFACE	32 200 KR
H2/100—WALNUT	AO/WHITE S	907021	INKL. SKIVA AZUL OLIVE & HANDFAT I VIT SOLID SURFACE	32 200 KR
H2/100—WHITE ASH	AO/WHITE S UM	907120	INKL. SKIVA AZUL OLIVE & UNDERLIMMAT HANDFAT I VIT SOLID SURFACE	35 200 KR
H2/100—LIGHT ASH	AO/WHITE S UM	907124	INKL. SKIVA AZUL OLIVE & UNDERLIMMAT HANDFAT I VIT SOLID SURFACE	35 200 KR
H2/100—DARK ASH	AO/WHITE S UM	907121	INKL. SKIVA AZUL OLIVE & UNDERLIMMAT HANDFAT I VIT SOLID SURFACE	35 200 KR
H2/100—OAK	AO/WHITE S UM	907122	INKL. SKIVA AZUL OLIVE & UNDERLIMMAT HANDFAT I VIT SOLID SURFACE	35 200 KR
H2/100—SMOKED OAK	AO/WHITE S UM	907125	INKL. SKIVA AZUL OLIVE & UNDERLIMMAT HANDFAT I VIT SOLID SURFACE	35 200 KR
H2/100—WALNUT	AO/WHITE S UM	907123	INKL. SKIVA AZUL OLIVE & UNDERLIMMAT HANDFAT I VIT SOLID SURFACE	35 200 KR
H2/100—WHITE ASH	AO/PORCELAIN UM	920144	INKL. SKIVA AZUL OLIVE & UNDERLIMMAT HANDFAT I PORSLIN	35 200 KR
H2/100—LIGHT ASH	AO/PORCELAIN UM	920148	INKL. SKIVA AZUL OLIVE & UNDERLIMMAT HANDFAT I PORSLIN	35 200 KR
H2/100—DARK ASH	AO/PORCELAIN UM	920145	INKL. SKIVA AZUL OLIVE & UNDERLIMMAT HANDFAT I PORSLIN	35 200 KR
H2/100—OAK	AO/PORCELAIN UM	920146	INKL. SKIVA AZUL OLIVE & UNDERLIMMAT HANDFAT I PORSLIN	35 200 KR
H2/100—SMOKED OAK	AO/PORCELAIN UM	920149	INKL. SKIVA AZUL OLIVE & UNDERLIMMAT HANDFAT I PORSLIN	35 200 KR
H2/100—WALNUT	AO/PORCELAIN UM	920147	INKL. SKIVA AZUL OLIVE & UNDERLIMMAT HANDFAT I PORSLIN	35 200 KR

ETT ELUTTAG IP44 MEDFÖLJER, MONTERAT I NEDRE LÅDAN.
SKENOR FÖR UPPHÄNGNING SAMT FLEXIBELT VATTENLÅS. STARTPAKET MED INREDNING, TVÅ TOOLBOX, EN BOX SQUARE MEDFÖLJER.

	KOMMODER 100/H2 GRANITKERAMIK RUNÖ GREY			OBS HANDFAT I BRONS KOMMER VÅREN 2024	**INK MOMS**
H2/100	H2/100—WHITE ASH	RG/BRASS	907054	INKL. SKIVA RUNÖ GREY & HANDFAT I MÄSSING	32 200 KR
	H2/100—LIGHT ASH	RG/BRASS	907058	INKL. SKIVA RUNÖ GREY & HANDFAT I MÄSSING	32 200 KR
	H2/100—DARK ASH	RG/BRASS	907055	INKL. SKIVA RUNÖ GREY & HANDFAT I MÄSSING	32 200 KR
	H2/100—OAK	RG/BRASS	907056	INKL. SKIVA RUNÖ GREY & HANDFAT I MÄSSING	32 200 KR
	H2/100—SMOKED OAK	RG/BRASS	907059	INKL. SKIVA RUNÖ GREY & HANDFAT I MÄSSING	32 200 KR
	H2/100—WALNUT	RG/BRASS	907057	INKL. SKIVA RUNÖ GREY & HANDFAT I MÄSSING	32 200 KR
	H2/100—WHITE ASH	RG/COPPER	907048	INKL. SKIVA RUNÖ GREY & HANDFAT I KOPPAR	32 200 KR
	H2/100—LIGHT ASH	RG/COPPER	907052	INKL. SKIVA RUNÖ GREY & HANDFAT I KOPPAR	32 200 KR
	H2/100—DARK ASH	RG/COPPER	907049	INKL. SKIVA RUNÖ GREY & HANDFAT I KOPPAR	32 200 KR
	H2/100—OAK	RG/COPPER	907050	INKL. SKIVA RUNÖ GREY & HANDFAT I KOPPAR	32 200 KR
	H2/100—SMOKED OAK	RG/COPPER	907053	INKL. SKIVA RUNÖ GREY & HANDFAT I KOPPAR	32 200 KR
	H2/100—WALNUT	RG/COPPER	907051	INKL. SKIVA RUNÖ GREY & HANDFAT I KOPPAR	32 200 KR
	H2/100—WHITE ASH	RG/BLACK CHROME	907060	INKL. SKIVA RUNÖ GREY & HANDFAT I BLACK CHROME	32 200 KR
	H2/100—LIGHT ASH	RG/BLACK CHROME	907064	INKL. SKIVA RUNÖ GREY & HANDFAT I BLACK CHROME	32 200 KR
	H2/100—DARK ASH	RG/BLACK CHROME	907061	INKL. SKIVA RUNÖ GREY & HANDFAT I BLACK CHROME	32 200 KR
	H2/100—OAK	RG/BLACK CHROME	907062	INKL. SKIVA RUNÖ GREY & HANDFAT I BLACK CHROME	32 200 KR
	H2/100—SMOKED OAK	RG/BLACK CHROME	907065	INKL. SKIVA RUNÖ GREY & HANDFAT I BLACK CHROME	32 200 KR
	H2/100—WALNUT	RG/BLACK CHROME	907063	INKL. SKIVA RUNÖ GREY & HANDFAT I BLACK CHROME	32 200 KR
	H2/100—WHITE ASH	RG/STAINLESS	907162	INKL. SKIVA RUNÖ GREY & HANDFAT I STAINLESS STEEL	32 200 KR
	H2/100—LIGHT ASH	RG/STAINLESS	907166	INKL. SKIVA RUNÖ GREY & HANDFAT I STAINLESS STEEL	32 200 KR
	H2/100—DARK ASH	RG/STAINLESS	907163	INKL. SKIVA RUNÖ GREY & HANDFAT I STAINLESS STEEL	32 200 KR
	H2/100—OAK	RG/STAINLESS	907164	INKL. SKIVA RUNÖ GREY & HANDFAT I STAINLESS STEEL	32 200 KR
	H2/100—SMOKED OAK	RG/STAINLESS	907167	INKL. SKIVA RUNÖ GREY & HANDFAT I STAINLESS STEEL	32 200 KR
	H2/100—WALNUT	RG/STAINLESS	907165	INKL. SKIVA RUNÖ GREY & HANDFAT I STAINLESS STEEL	32 200 KR
	H2/100—WHITE ASH	RG/BRONZE	907352	INKL. SKIVA RUNÖ GREY & HANDFAT I BRONS	32 200 KR
	H2/100—LIGHT ASH	RG/BRONZE	907356	INKL. SKIVA RUNÖ GREY & HANDFAT I BRONS	32 200 KR
	H2/100—DARK ASH	RG/BRONZE	907353	INKL. SKIVA RUNÖ GREY & HANDFAT I BRONS	32 200 KR
	H2/100—OAK	RG/BRONZE	907354	INKL. SKIVA RUNÖ GREY & HANDFAT I BRONS	32 200 KR
	H2/100—SMOKED OAK	RG/BRONZE	907357	INKL. SKIVA RUNÖ GREY & HANDFAT I BRONS	32 200 KR
	H2/100—WALNUT	RG/BRONZE	907355	INKL. SKIVA RUNÖ GREY & HANDFAT I BRONS	32 200 KR
	H2/100—WHITE ASH	RG/WHITE S	907066	INKL. SKIVA RUNÖ GREY & HANDFAT I VIT SOLID SURFACE	32 200 KR
	H2/100—LIGHT ASH	RG/WHITE S	907070	INKL. SKIVA RUNÖ GREY & HANDFAT I VIT SOLID SURFACE	32 200 KR
	H2/100—DARK ASH	RG/WHITE S	907067	INKL. SKIVA RUNÖ GREY & HANDFAT I VIT SOLID SURFACE	32 200 KR
	H2/100—OAK	RG/WHITE S	907068	INKL. SKIVA RUNÖ GREY & HANDFAT I VIT SOLID SURFACE	32 200 KR
	H2/100—SMOKED OAK	RG/WHITE S	907071	INKL. SKIVA RUNÖ GREY & HANDFAT I VIT SOLID SURFACE	32 200 KR
	H2/100—WALNUT	RG/WHITE S	907069	INKL. SKIVA RUNÖ GREY & HANDFAT I VIT SOLID SURFACE	32 200 KR
	H2/100—WHITE ASH	RG/WHITE S UM	907132	INKL. SKIVA RUNÖ GREY & UNDERLIMMAT HANDFAT I VIT SOLID SURFACE	35 200 KR
	H2/100—LIGHT ASH	RG/WHITE S UM	907136	INKL. SKIVA RUNÖ GREY & UNDERLIMMAT HANDFAT I VIT SOLID SURFACE	35 200 KR
	H2/100—DARK ASH	RG/WHITE S UM	907133	INKL. SKIVA RUNÖ GREY & UNDERLIMMAT HANDFAT I VIT SOLID SURFACE	35 200 KR
	H2/100—OAK	RG/WHITE S UM	907134	INKL. SKIVA RUNÖ GREY & UNDERLIMMAT HANDFAT I VIT SOLID SURFACE	35 200 KR
	H2/100—SMOKED OAK	RG/WHITE S UM	907137	INKL. SKIVA RUNÖ GREY & UNDERLIMMAT HANDFAT I VIT SOLID SURFACE	35 200 KR
	H2/100—WALNUT	RG/WHITE S UM	907135	INKL. SKIVA RUNÖ GREY & UNDERLIMMAT HANDFAT I VIT SOLID SURFACE	35 200 KR
	H2/100—WHITE ASH	RG/PORCELAIN UM	920156	INKL. SKIVA RUNÖ GREY & UNDERLIMMAT HANDFAT I VIT PORSLIN	35 200 KR
	H2/100—LIGHT ASH	RG/PORCELAIN UM	920160	INKL. SKIVA RUNÖ GREY & UNDERLIMMAT HANDFAT I VIT PORSLIN	35 200 KR
	H2/100—DARK ASH	RG/PORCELAIN UM	920157	INKL. SKIVA RUNÖ GREY & UNDERLIMMAT HANDFAT I VIT PORSLIN	35 200 KR
	H2/100—OAK	RG/PORCELAIN UM	920158	INKL. SKIVA RUNÖ GREY & UNDERLIMMAT HANDFAT I VIT PORSLIN	35 200 KR
	H2/100—SMOKED OAK	RG/PORCELAIN UM	920161	INKL. SKIVA RUNÖ GREY & UNDERLIMMAT HANDFAT I VIT PORSLIN	35 200 KR
	H2/100—WALNUT	RG/PORCELAIN UM	920159	INKL. SKIVA RUNÖ GREY & UNDERLIMMAT HANDFAT I VIT PORSLIN	35 200 KR

ETT ELUTTAG IP44 MEDFÖLJER, MONTERAT I NEDRE LÅDAN.
SKENOR FÖR UPPHÄNGNING SAMT FLEXIBELT VATTENLÅS. STARTPAKET MED INREDNING, TVÅ TOOLBOX, EN BOX SQUARE MEDFÖLJER.

	KOMMODER 100/H2 GRANITKERAMIK JURA SELECT IVORY			OBS HANDFAT I BRONS KOMMER VÅREN 2024	**INK MOMS**
H2/100	H2/100—WHITE ASH	JSI/BRASS	907078	INKL. SKIVA JURA SELECT IVORY & HANDFAT I MÄSSING	32 200 KR

H2/100—LIGHT ASH	JSI/BRASS	907082	INKL. SKIVA JURA SELECT IVORY & HANDFAT I MÄSSING	32 200 KR
H2/100—DARK ASH	JSI/BRASS	907079	INKL. SKIVA JURA SELECT IVORY & HANDFAT I MÄSSING	32 200 KR
H2/100—OAK	JSI/BRASS	907080	INKL. SKIVA JURA SELECT IVORY & HANDFAT I MÄSSING	32 200 KR
H2/100—SMOKED OAK	JSI/BRASS	907083	INKL. SKIVA JURA SELECT IVORY & HANDFAT I MÄSSING	32 200 KR
H2/100—WALNUT	JSI/BRASS	907081	INKL. SKIVA JURA SELECT IVORY & HANDFAT I MÄSSING	32 200 KR
H2/100—WHITE ASH	JSI/COPPER	907072	INKL. SKIVA JURA SELECT IVORY & HANDFAT I KOPPAR	32 200 KR
H2/100—LIGHT ASH	JSI/COPPER	907076	INKL. SKIVA JURA SELECT IVORY & HANDFAT I KOPPAR	32 200 KR
H2/100—DARK ASH	JSI/COPPER	907073	INKL. SKIVA JURA SELECT IVORY & HANDFAT I KOPPAR	32 200 KR
H2/100—OAK	JSI/COPPER	907074	INKL. SKIVA JURA SELECT IVORY & HANDFAT I KOPPAR	32 200 KR
H2/100—SMOKED OAK	JSI/COPPER	907077	INKL. SKIVA JURA SELECT IVORY & HANDFAT I KOPPAR	32 200 KR
H2/100—WALNUT	JSI/COPPER	907075	INKL. SKIVA JURA SELECT IVORY & HANDFAT I KOPPAR	32 200 KR
H2/100—WHITE ASH	JSI/BLACK CHROME	907084	INKL. SKIVA JURA SELECT IVORY & HANDFAT I BLACK CHROME	32 200 KR
H2/100—LIGHT ASH	JSI/BLACK CHROME	907088	INKL. SKIVA JURA SELECT IVORY & HANDFAT I BLACK CHROME	32 200 KR
H2/100—DARK ASH	JSI/BLACK CHROME	907085	INKL. SKIVA JURA SELECT IVORY & HANDFAT I BLACK CHROME	32 200 KR
H2/100—OAK	JSI/BLACK CHROME	907086	INKL. SKIVA JURA SELECT IVORY & HANDFAT I BLACK CHROME	32 200 KR
H2/100—SMOKED OAK	JSI/BLACK CHROME	907089	INKL. SKIVA JURA SELECT IVORY & HANDFAT I BLACK CHROME	32 200 KR
H2/100—WALNUT	JSI/BLACK CHROME	907087	INKL. SKIVA JURA SELECT IVORY & HANDFAT I BLACK CHROME	32 200 KR
H2/100—WHITE ASH	JSI/STAINLESS	907168	INKL. SKIVA JURA SELECT IVORY & HANDFAT I STAINLESS STEEL	32 200 KR
H2/100—LIGHT ASH	JSI/STAINLESS	907172	INKL. SKIVA JURA SELECT IVORY & HANDFAT I STAINLESS STEEL	32 200 KR
H2/100—DARK ASH	JSI/STAINLESS	907169	INKL. SKIVA JURA SELECT IVORY & HANDFAT I STAINLESS STEEL	32 200 KR
H2/100—OAK	JSI/STAINLESS	907170	INKL. SKIVA JURA SELECT IVORY & HANDFAT I STAINLESS STEEL	32 200 KR
H2/100—SMOKED OAK	JSI/STAINLESS	907173	INKL. SKIVA JURA SELECT IVORY & HANDFAT I STAINLESS STEEL	32 200 KR
H2/100—WALNUT	JSI/STAINLESS	907171	INKL. SKIVA JURA SELECT IVORY & HANDFAT I STAINLESS STEEL	32 200 KR
H2/100—WHITE ASH	JSI/BRONZE	907358	INKL. SKIVA JURA SELECT IVORY & HANDFAT I BRONS	32 200 KR
H2/100—LIGHT ASH	JSI/BRONZE	907362	INKL. SKIVA JURA SELECT IVORY & HANDFAT I BRONS	32 200 KR
H2/100—DARK ASH	JSI/BRONZE	907359	INKL. SKIVA JURA SELECT IVORY & HANDFAT I BRONS	32 200 KR
H2/100—OAK	JSI/BRONZE	907360	INKL. SKIVA JURA SELECT IVORY & HANDFAT I BRONS	32 200 KR
H2/100—SMOKED OAK	JSI/BRONZE	907363	INKL. SKIVA JURA SELECT IVORY & HANDFAT I BRONS	32 200 KR
H2/100—WALNUT	JSI/BRONZE	907361	INKL. SKIVA JURA SELECT IVORY & HANDFAT I BRONS	32 200 KR
H2/100—WHITE ASH	JSI/WHITE S	907090	INKL. SKIVA JURA SELECT IVORY & HANDFAT I VIT SOLID SURFACE	32 200 KR
H2/100—LIGHT ASH	JSI/WHITE S	907094	INKL. SKIVA JURA SELECT IVORY & HANDFAT I VIT SOLID SURFACE	32 200 KR
H2/100—DARK ASH	JSI/WHITE S	907091	INKL. SKIVA JURA SELECT IVORY & HANDFAT I VIT SOLID SURFACE	32 200 KR
H2/100—OAK	JSI/WHITE S	907092	INKL. SKIVA JURA SELECT IVORY & HANDFAT I VIT SOLID SURFACE	32 200 KR
H2/100—SMOKED OAK	JSI/WHITE S	907095	INKL. SKIVA JURA SELECT IVORY & HANDFAT I VIT SOLID SURFACE	32 200 KR
H2/100—WALNUT	JSI/WHITE S	907093	INKL. SKIVA JURA SELECT IVORY & HANDFAT I VIT SOLID SURFACE	32 200 KR
H2/100—WHITE ASH	JSI/WHITE S UM	907138	INKL. SKIVA JURA SELECT IVORY & UNDERLIMMAT HANDFAT I VIT SOLID SURFACE	35 200 KR
H2/100—LIGHT ASH	JSI/WHITE S UM	907142	INKL. SKIVA JURA SELECT IVORY & UNDERLIMMAT HANDFAT I VIT SOLID SURFACE	35 200 KR
H2/100—DARK ASH	JSI/WHITE S UM	907139	INKL. SKIVA JURA SELECT IVORY & UNDERLIMMAT HANDFAT I VIT SOLID SURFACE	35 200 KR
H2/100—OAK	JSI/WHITE S UM	907140	INKL. SKIVA JURA SELECT IVORY & UNDERLIMMAT HANDFAT I VIT SOLID SURFACE	35 200 KR
H2/100—SMOKED OAK	JSI/WHITE S UM	907143	INKL. SKIVA JURA SELECT IVORY & UNDERLIMMAT HANDFAT I VIT SOLID SURFACE	35 200 KR
H2/100—WALNUT	JSI/WHITE S UM	907141	INKL. SKIVA JURA SELECT IVORY & UNDERLIMMAT HANDFAT I VIT SOLID SURFACE	35 200 KR
H2/100—WHITE ASH	JSI/PORCELAIN UM	920162	INKL. SKIVA JURA SELECT IVORY & UNDERLIMMAT HANDFAT I PORSLIN	35 200 KR
H2/100—LIGHT ASH	JSI/PORCELAIN UM	920166	INKL. SKIVA JURA SELECT IVORY & UNDERLIMMAT HANDFAT I PORSLIN	35 200 KR
H2/100—DARK ASH	JSI/PORCELAIN UM	920163	INKL. SKIVA JURA SELECT IVORY & UNDERLIMMAT HANDFAT I PORSLIN	35 200 KR
H2/100—OAK	JSI/PORCELAIN UM	920164	INKL. SKIVA JURA SELECT IVORY & UNDERLIMMAT HANDFAT I PORSLIN	35 200 KR
H2/100—SMOKED OAK	JSI/PORCELAIN UM	920167	INKL. SKIVA JURA SELECT IVORY & UNDERLIMMAT HANDFAT I PORSLIN	35 200 KR
H2/100—WALNUT	JSI/PORCELAIN UM	920165	INKL. SKIVA JURA SELECT IVORY & UNDERLIMMAT HANDFAT I PORSLIN	35 200 KR

ETT ELUTTAG IP44 MEDFÖLJER, MONTERAT I NEDRE LÅDAN.
SKENOR FÖR UPPHÄNGNING SAMT FLEXIBELT VATTENLÅS. STARTPAKET MED INREDNING, TVÅ TOOLBOX, EN BOX SQUARE MEDFÖLJER.

	KOMMODER 100/H2 GRANITKERAMIK JURA SELECT CLASSIC			OBS HANDFAT I BRONS KOMMER VÅREN 2024	**INK MOMS**
H2/100	H2/100—WHITE ASH	JSC/BRASS	907102	INKL. SKIVA JURA SELECT CLASSIC & HANDFAT I MÄSSING	32 200 KR
	H2/100—LIGHT ASH	JSC/BRASS	907106	INKL. SKIVA JURA SELECT CLASSIC & HANDFAT I MÄSSING	32 200 KR
	H2/100—DARK ASH	JSC/BRASS	907103	INKL. SKIVA JURA SELECT CLASSIC & HANDFAT I MÄSSING	32 200 KR
	H2/100—OAK	JSC/BRASS	907104	INKL. SKIVA JURA SELECT CLASSIC & HANDFAT I MÄSSING	32 200 KR
	H2/100—SMOKED OAK	JSC/BRASS	907107	INKL. SKIVA JURA SELECT CLASSIC & HANDFAT I MÄSSING	32 200 KR
	H2/100—WALNUT	JSC/BRASS	907105	INKL. SKIVA JURA SELECT CLASSIC & HANDFAT I MÄSSING	32 200 KR
	H2/100—WHITE ASH	JSC/COPPER	907096	INKL. SKIVA JURA SELECT CLASSIC & HANDFAT I KOPPAR	32 200 KR
	H2/100—LIGHT ASH	JSC/COPPER	907100	INKL. SKIVA JURA SELECT CLASSIC & HANDFAT I KOPPAR	32 200 KR
	H2/100—DARK ASH	JSC/COPPER	907097	INKL. SKIVA JURA SELECT CLASSIC & HANDFAT I KOPPAR	32 200 KR
	H2/100—OAK	JSC/COPPER	907098	INKL. SKIVA JURA SELECT CLASSIC & HANDFAT I KOPPAR	32 200 KR
	H2/100—SMOKED OAK	JSC/COPPER	907101	INKL. SKIVA JURA SELECT CLASSIC & HANDFAT I KOPPAR	32 200 KR
	H2/100—WALNUT	JSC/COPPER	907099	INKL. SKIVA JURA SELECT CLASSIC & HANDFAT I KOPPAR	32 200 KR
	H2/100—WHITE ASH	JSC/BLACK CHROME	907108	INKL. SKIVA JURA SELECT CLASSIC & HANDFAT I BLACK CHROME	32 200 KR
	H2/100—LIGHT ASH	JSC/BLACK CHROME	907112	INKL. SKIVA JURA SELECT CLASSIC & HANDFAT I BLACK CHROME	32 200 KR
	H2/100—DARK ASH	JSC/BLACK CHROME	907109	INKL. SKIVA JURA SELECT CLASSIC & HANDFAT I BLACK CHROME	32 200 KR
	H2/100—OAK	JSC/BLACK CHROME	907110	INKL. SKIVA JURA SELECT CLASSIC & HANDFAT I BLACK CHROME	32 200 KR
	H2/100—SMOKED OAK	JSC/BLACK CHROME	907113	INKL. SKIVA JURA SELECT CLASSIC & HANDFAT I BLACK CHROME	32 200 KR
	H2/100—WALNUT	JSC/BLACK CHROME	907111	INKL. SKIVA JURA SELECT CLASSIC & HANDFAT I BLACK CHROME	32 200 KR
	H2/100—WHITE ASH	JSC/STAINLESS	907174	INKL. SKIVA JURA SELECT CLASSIC & HANDFAT I STAINLESS STEEL	32 200 KR
	H2/100—LIGHT ASH	JSC/STAINLESS	907178	INKL. SKIVA JURA SELECT CLASSIC & HANDFAT I STAINLESS STEEL	32 200 KR
	H2/100—DARK ASH	JSC/STAINLESS	907175	INKL. SKIVA JURA SELECT CLASSIC & HANDFAT I STAINLESS STEEL	32 200 KR
	H2/100—OAK	JSC/STAINLESS	907176	INKL. SKIVA JURA SELECT CLASSIC & HANDFAT I STAINLESS STEEL	32 200 KR
	H2/100—SMOKED OAK	JSC/STAINLESS	907179	INKL. SKIVA JURA SELECT CLASSIC & HANDFAT I STAINLESS STEEL	32 200 KR
	H2/100—WALNUT	JSC/STAINLESS	907177	INKL. SKIVA JURA SELECT CLASSIC & HANDFAT I STAINLESS STEEL	32 200 KR
	H2/100—WHITE ASH	JSC/BRONZE	907364	INKL. SKIVA JURA SELECT CLASSIC & HANDFAT I BRONS	32 200 KR
	H2/100—LIGHT ASH	JSC/BRONZE	907368	INKL. SKIVA JURA SELECT CLASSIC & HANDFAT I BRONS	32 200 KR
	H2/100—DARK ASH	JSC/BRONZE	907365	INKL. SKIVA JURA SELECT CLASSIC & HANDFAT I BRONS	32 200 KR
	H2/100—OAK	JSC/BRONZE	907366	INKL. SKIVA JURA SELECT CLASSIC & HANDFAT I BRONS	32 200 KR
	H2/100—SMOKED OAK	JSC/BRONZE	907369	INKL. SKIVA JURA SELECT CLASSIC & HANDFAT I BRONS	32 200 KR
	H2/100—WALNUT	JSC/BRONZE	907367	INKL. SKIVA JURA SELECT CLASSIC & HANDFAT I BRONS	32 200 KR
	H2/100—WHITE ASH	JSC/WHITE S	907114	INKL. SKIVA JURA SELECT CLASSIC & HANDFAT I VIT SOLID SURFACE	32 200 KR
	H2/100—LIGHT ASH	JSC/WHITE S	907118	INKL. SKIVA JURA SELECT CLASSIC & HANDFAT I VIT SOLID SURFACE	32 200 KR
	H2/100—DARK ASH	JSC/WHITE S	907115	INKL. SKIVA JURA SELECT CLASSIC & HANDFAT I VIT SOLID SURFACE	32 200 KR
	H2/100—OAK	JSC/WHITE S	907116	INKL. SKIVA JURA SELECT CLASSIC & HANDFAT I VIT SOLID SURFACE	32 200 KR
	H2/100—SMOKED OAK	JSC/WHITE S	907119	INKL. SKIVA JURA SELECT CLASSIC & HANDFAT I VIT SOLID SURFACE	32 200 KR
	H2/100—WALNUT	JSC/WHITE S	907117	INKL. SKIVA JURA SELECT CLASSIC & HANDFAT I VIT SOLID SURFACE	32 200 KR
	H2/100—WHITE ASH	JSC/WHITE S UM	907144	INKL. SKIVA JURA SELECT CLASSIC & UNDERLIMMAT HANDFAT I VIT SOLID SURFACE	35 200 KR
	H2/100—LIGHT ASH	JSC/WHITE S UM	907148	INKL. SKIVA JURA SELECT CLASSIC & UNDERLIMMAT HANDFAT I VIT SOLID SURFACE	35 200 KR
	H2/100—DARK ASH	JSC/WHITE S UM	907145	INKL. SKIVA JURA SELECT CLASSIC & UNDERLIMMAT HANDFAT I VIT SOLID SURFACE	35 200 KR
	H2/100—OAK	JSC/WHITE S UM	907146	INKL. SKIVA JURA SELECT CLASSIC & UNDERLIMMAT HANDFAT I VIT SOLID SURFACE	35 200 KR
	H2/100—SMOKED OAK	JSC/WHITE S UM	907149	INKL. SKIVA JURA SELECT CLASSIC & UNDERLIMMAT HANDFAT I VIT SOLID SURFACE	35 200 KR
	H2/100—WALNUT	JSC/WHITE S UM	907147	INKL. SKIVA JURA SELECT CLASSIC & UNDERLIMMAT HANDFAT I VIT SOLID SURFACE	35 200 KR
	H2/100—WHITE ASH	JSC/PORCELAIN UM	920168	INKL. SKIVA JURA SELECT CLASSIC & UNDERLIMMAT HANDFAT I PORSLIN	35 200 KR
	H2/100—LIGHT ASH	JSC/PORCELAIN UM	920172	INKL. SKIVA JURA SELECT CLASSIC & UNDERLIMMAT HANDFAT I PORSLIN	35 200 KR
	H2/100—DARK ASH	JSC/PORCELAIN UM	920169	INKL. SKIVA JURA SELECT CLASSIC & UNDERLIMMAT HANDFAT I PORSLIN	35 200 KR
	H2/100—OAK	JSC/PORCELAIN UM	920170	INKL. SKIVA JURA SELECT CLASSIC & UNDERLIMMAT HANDFAT I PORSLIN	35 200 KR
	H2/100—SMOKED OAK	JSC/PORCELAIN UM	920173	INKL. SKIVA JURA SELECT CLASSIC & UNDERLIMMAT HANDFAT I PORSLIN	35 200 KR

H2/100—WALNUT	JSC/PORCELAIN UM	920171	INKL. SKIVA JURA SELECT CLASSIC & UNDERLIMMAT HANDFAT I PORSLIN	35 200 KR

ETT ELUTTAG IP44 MEDFÖLJER, MONTERAT I NEDRE LÅDAN.
SKENOR FÖR UPPHÄNGNING SAMT FLEXIBELT VATTENLÅS. STARTPAKET MED INREDNING, TVÅ TOOLBOX, EN BOX SQUARE MEDFÖLJER.

	KOMMODER 100/H2 GRANITKERAMIK GLANSHAMMAR SILK			OBS HANDFAT I BRONS KOMMER VÅREN 2024	**INK MOMS**
H2/100	H2/100—WHITE ASH	GHS/BRASS	907186	INKL. SKIVA GLANSHAMMAR SILK & HANDFAT I MÄSSING	32 200 KR
	H2/100—LIGHT ASH	GHS/BRASS	907190	INKL. SKIVA GLANSHAMMAR SILK & HANDFAT I MÄSSING	32 200 KR
	H2/100—DARK ASH	GHS/BRASS	907187	INKL. SKIVA GLANSHAMMAR SILK & HANDFAT I MÄSSING	32 200 KR
	H2/100—OAK	GHS/BRASS	907188	INKL. SKIVA GLANSHAMMAR SILK & HANDFAT I MÄSSING	32 200 KR
	H2/100—SMOKED OAK	GHS/BRASS	907191	INKL. SKIVA GLANSHAMMAR SILK & HANDFAT I MÄSSING	32 200 KR
	H2/100—WALNUT	GHS/BRASS	907189	INKL. SKIVA GLANSHAMMAR SILK & HANDFAT I MÄSSING	32 200 KR
	H2/100—WHITE ASH	GHS/COPPER	907180	INKL. SKIVA GLANSHAMMAR SILK & HANDFAT I KOPPAR	32 200 KR
	H2/100—LIGHT ASH	GHS/COPPER	907184	INKL. SKIVA GLANSHAMMAR SILK & HANDFAT I KOPPAR	32 200 KR
	H2/100—DARK ASH	GHS/COPPER	907181	INKL. SKIVA GLANSHAMMAR SILK & HANDFAT I KOPPAR	32 200 KR
	H2/100—OAK	GHS/COPPER	907182	INKL. SKIVA GLANSHAMMAR SILK & HANDFAT I KOPPAR	32 200 KR
	H2/100—SMOKED OAK	GHS/COPPER	907185	INKL. SKIVA GLANSHAMMAR SILK & HANDFAT I KOPPAR	32 200 KR
	H2/100—WALNUT	GHS/COPPER	907183	INKL. SKIVA GLANSHAMMAR SILK & HANDFAT I KOPPAR	32 200 KR
	H2/100—WHITE ASH	GHS/BLACK CHROME	907192	INKL. SKIVA GLANSHAMMAR SILK & HANDFAT I BLACK CHROME	32 200 KR
	H2/100—LIGHT ASH	GHS/BLACK CHROME	907196	INKL. SKIVA GLANSHAMMAR SILK & HANDFAT I BLACK CHROME	32 200 KR
	H2/100—DARK ASH	GHS/BLACK CHROME	907193	INKL. SKIVA GLANSHAMMAR SILK & HANDFAT I BLACK CHROME	32 200 KR
	H2/100—OAK	GHS/BLACK CHROME	907194	INKL. SKIVA GLANSHAMMAR SILK & HANDFAT I BLACK CHROME	32 200 KR
	H2/100—SMOKED OAK	GHS/BLACK CHROME	907197	INKL. SKIVA GLANSHAMMAR SILK & HANDFAT I BLACK CHROME	32 200 KR
	H2/100—WALNUT	GHS/BLACK CHROME	907195	INKL. SKIVA GLANSHAMMAR SILK & HANDFAT I BLACK CHROME	32 200 KR
	H2/100—WHITE ASH	GHS/STAINLESS	907204	INKL. SKIVA GLANSHAMMAR SILK & HANDFAT I STAINLESS STEEL	32 200 KR
	H2/100—LIGHT ASH	GHS/STAINLESS	907208	INKL. SKIVA GLANSHAMMAR SILK & HANDFAT I STAINLESS STEEL	32 200 KR
	H2/100—DARK ASH	GHS/STAINLESS	907205	INKL. SKIVA GLANSHAMMAR SILK & HANDFAT I STAINLESS STEEL	32 200 KR
	H2/100—OAK	GHS/STAINLESS	907206	INKL. SKIVA GLANSHAMMAR SILK & HANDFAT I STAINLESS STEEL	32 200 KR
	H2/100—SMOKED OAK	GHS/STAINLESS	907209	INKL. SKIVA GLANSHAMMAR SILK & HANDFAT I STAINLESS STEEL	32 200 KR
	H2/100—WALNUT	GHS/STAINLESS	907207	INKL. SKIVA GLANSHAMMAR SILK & HANDFAT I STAINLESS STEEL	32 200 KR
	H2/100—WHITE ASH	GHS/BRONZE	907370	INKL. SKIVA GLANSHAMMAR SILK & HANDFAT I BRONS	32 200 KR
	H2/100—LIGHT ASH	GHS/BRONZE	907374	INKL. SKIVA GLANSHAMMAR SILK & HANDFAT I BRONS	32 200 KR
	H2/100—DARK ASH	GHS/BRONZE	907371	INKL. SKIVA GLANSHAMMAR SILK & HANDFAT I BRONS	32 200 KR
	H2/100—OAK	GHS/BRONZE	907372	INKL. SKIVA GLANSHAMMAR SILK & HANDFAT I BRONS	32 200 KR
	H2/100—SMOKED OAK	GHS/BRONZE	907375	INKL. SKIVA GLANSHAMMAR SILK & HANDFAT I BRONS	32 200 KR
	H2/100—WALNUT	GHS/BRONZE	907373	INKL. SKIVA GLANSHAMMAR SILK & HANDFAT I BRONS	32 200 KR
	H2/100—WHITE ASH	GHS/WHITE S	907198	INKL. SKIVA GLANSHAMMAR SILK & HANDFAT I VIT SOLID SURFACE	32 200 KR
	H2/100—LIGHT ASH	GHS/WHITE S	907202	INKL. SKIVA GLANSHAMMAR SILK & HANDFAT I VIT SOLID SURFACE	32 200 KR
	H2/100—DARK ASH	GHS/WHITE S	907199	INKL. SKIVA GLANSHAMMAR SILK & HANDFAT I VIT SOLID SURFACE	32 200 KR
	H2/100—OAK	GHS/WHITE S	907200	INKL. SKIVA GLANSHAMMAR SILK & HANDFAT I VIT SOLID SURFACE	32 200 KR
	H2/100—SMOKED OAK	GHS/WHITE S	907203	INKL. SKIVA GLANSHAMMAR SILK & HANDFAT I VIT SOLID SURFACE	32 200 KR
	H2/100—WALNUT	GHS/WHITE S	907201	INKL. SKIVA GLANSHAMMAR SILK & HANDFAT I VIT SOLID SURFACE	32 200 KR
	H2/100—WHITE ASH	GHS/WHITE S UM	907210	INKL. SKIVA GLANSHAMMAR SILK & UNDERLIMMAT HANDFAT I VIT SOLID SURFACE	35 200 KR
	H2/100—LIGHT ASH	GHS/WHITE S UM	907214	INKL. SKIVA GLANSHAMMAR SILK & UNDERLIMMAT HANDFAT I VIT SOLID SURFACE	35 200 KR
	H2/100—DARK ASH	GHS/WHITE S UM	907211	INKL. SKIVA GLANSHAMMAR SILK & UNDERLIMMAT HANDFAT I VIT SOLID SURFACE	35 200 KR
	H2/100—OAK	GHS/WHITE S UM	907212	INKL. SKIVA GLANSHAMMAR SILK & UNDERLIMMAT HANDFAT I VIT SOLID SURFACE	35 200 KR
	H2/100—SMOKED OAK	GHS/WHITE S UM	907215	INKL. SKIVA GLANSHAMMAR SILK & UNDERLIMMAT HANDFAT I VIT SOLID SURFACE	35 200 KR
	H2/100—WALNUT	GHS/WHITE S UM	907213	INKL. SKIVA GLANSHAMMAR SILK & UNDERLIMMAT HANDFAT I VIT SOLID SURFACE	35 200 KR
	H2/100—WHITE ASH	GHS/PORCELAIN UM	920174	INKL. SKIVA GLANSHAMMAR SILK & UNDERLIMMAT HANDFAT I PORSLIN	35 200 KR
	H2/100—LIGHT ASH	GHS/PORCELAIN UM	920178	INKL. SKIVA GLANSHAMMAR SILK & UNDERLIMMAT HANDFAT I PORSLIN	35 200 KR
	H2/100—DARK ASH	GHS/PORCELAIN UM	920175	INKL. SKIVA GLANSHAMMAR SILK & UNDERLIMMAT HANDFAT I PORSLIN	35 200 KR
	H2/100—OAK	GHS/PORCELAIN UM	920176	INKL. SKIVA GLANSHAMMAR SILK & UNDERLIMMAT HANDFAT I PORSLIN	35 200 KR
	H2/100—SMOKED OAK	GHS/PORCELAIN UM	920179	INKL. SKIVA GLANSHAMMAR SILK & UNDERLIMMAT HANDFAT I PORSLIN	35 200 KR
	H2/100—WALNUT	GHS/PORCELAIN UM	920177	INKL. SKIVA GLANSHAMMAR SILK & UNDERLIMMAT HANDFAT I PORSLIN	35 200 KR

ETT ELUTTAG IP44 MEDFÖLJER, MONTERAT I NEDRE LÅDAN.
SKENOR FÖR UPPHÄNGNING SAMT FLEXIBELT VATTENLÅS. STARTPAKET MED INREDNING, TVÅ TOOLBOX, EN BOX SQUARE MEDFÖLJER.

	KOMMODER 100/H2 GRANITKERAMIK GLANSHAMMAR WHITE SI			OBS HANDFAT I BRONS KOMMER VÅREN 2024	**INK MOMS**
H2/100	H2/100—WHITE ASH	GHWS/BRASS	907226	INKL. SKIVA GLANSHAMMAR WHITE SILK & HANDFAT I MÄSSING	32 200 KR
	H2/100—LIGHT ASH	GHWS/BRASS	907230	INKL. SKIVA GLANSHAMMAR WHITE SILK & HANDFAT I MÄSSING	32 200 KR
	H2/100—DARK ASH	GHWS/BRASS	907227	INKL. SKIVA GLANSHAMMAR WHITE SILK & HANDFAT I MÄSSING	32 200 KR
	H2/100—OAK	GHWS/BRASS	907228	INKL. SKIVA GLANSHAMMAR WHITE SILK & HANDFAT I MÄSSING	32 200 KR
	H2/100—SMOKED OAK	GHWS/BRASS	907231	INKL. SKIVA GLANSHAMMAR WHITE SILK & HANDFAT I MÄSSING	32 200 KR
	H2/100—WALNUT	GHWS/BRASS	907229	INKL. SKIVA GLANSHAMMAR WHITE SILK & HANDFAT I MÄSSING	32 200 KR
	H2/100—WHITE ASH	GHWS/COPPER	907220	INKL. SKIVA GLANSHAMMAR WHITE SILK & HANDFAT I KOPPAR	32 200 KR
	H2/100—LIGHT ASH	GHWS/COPPER	907224	INKL. SKIVA GLANSHAMMAR WHITE SILK & HANDFAT I KOPPAR	32 200 KR
	H2/100—DARK ASH	GHWS /COPPER	907221	INKL. SKIVA GLANSHAMMAR WHITE SILK & HANDFAT I KOPPAR	32 200 KR
	H2/100—OAK	GHWS/COPPER	907222	INKL. SKIVA GLANSHAMMAR WHITE SILK & HANDFAT I KOPPAR	32 200 KR
	H2/100—SMOKED OAK	GHWS/COPPER	907225	INKL. SKIVA GLANSHAMMAR WHITE SILK & HANDFAT I KOPPAR	32 200 KR
	H2/100—WALNUT	GHWS/COPPER	907223	INKL. SKIVA GLANSHAMMAR WHITE SILK & HANDFAT I KOPPAR	32 200 KR
	H2/100—WHITE ASH	GHWS/BLACK CHROME	907232	INKL. SKIVA GLANSHAMMAR WHITE SILK & HANDFAT I BLACK CHROME	32 200 KR
	H2/100—LIGHT ASH	GHWS/BLACK CHROME	907236	INKL. SKIVA GLANSHAMMAR WHITE SILK & HANDFAT I BLACK CHROME	32 200 KR
	H2/100—DARK ASH	GHWS/BLACK CHROME	907233	INKL. SKIVA GLANSHAMMAR WHITE SILK & HANDFAT I BLACK CHROME	32 200 KR
	H2/100—OAK	GHWS/BLACK CHROME	907234	INKL. SKIVA GLANSHAMMAR WHITE SILK & HANDFAT I BLACK CHROME	32 200 KR
	H2/100—SMOKED OAK	GHWS/BLACK CHROME	907237	INKL. SKIVA GLANSHAMMAR WHITE SILK & HANDFAT I BLACK CHROME	32 200 KR
	H2/100—WALNUT	GHWS/BLACK CHROME	907235	INKL. SKIVA GLANSHAMMAR WHITE SILK & HANDFAT I BLACK CHROME	32 200 KR
	H2/100—WHITE ASH	GHWS/STAINLESS	907238	INKL. SKIVA GLANSHAMMAR WHITE SILK & HANDFAT I STAINLESS STEEL	32 200 KR
	H2/100—LIGHT ASH	GHWS/STAINLESS	907242	INKL. SKIVA GLANSHAMMAR WHITE SILK & HANDFAT I STAINLESS STEEL	32 200 KR
	H2/100—DARK ASH	GHWS/STAINLESS	907239	INKL. SKIVA GLANSHAMMAR WHITE SILK & HANDFAT I STAINLESS STEEL	32 200 KR
	H2/100—OAK	GHWS/STAINLESS	907240	INKL. SKIVA GLANSHAMMAR WHITE SILK & HANDFAT I STAINLESS STEEL	32 200 KR
	H2/100—SMOKED OAK	GHWS/STAINLESS	907243	INKL. SKIVA GLANSHAMMAR WHITE SILK & HANDFAT I STAINLESS STEEL	32 200 KR
	H2/100—WALNUT	GHWS/STAINLESS	907241	INKL. SKIVA GLANSHAMMAR WHITE SILK & HANDFAT I STAINLESS STEEL	32 200 KR
	H2/100—WHITE ASH	GHWS/BRONZE	907376	INKL. SKIVA GLANSHAMMAR WHITE SILK & HANDFAT I BRONS	32 200 KR
	H2/100—LIGHT ASH	GHWS/BRONZE	907380	INKL. SKIVA GLANSHAMMAR WHITE SILK & HANDFAT I BRONS	32 200 KR
	H2/100—DARK ASH	GHWS/BRONZE	907377	INKL. SKIVA GLANSHAMMAR WHITE SILK & HANDFAT I BRONS	32 200 KR
	H2/100—OAK	GHWS/BRONZE	907378	INKL. SKIVA GLANSHAMMAR WHITE SILK & HANDFAT I BRONS	32 200 KR
	H2/100—SMOKED OAK	GHWS/BRONZE	907381	INKL. SKIVA GLANSHAMMAR WHITE SILK & HANDFAT I BRONS	32 200 KR
	H2/100—WALNUT	GHWS/BRONZE	907379	INKL. SKIVA GLANSHAMMAR WHITE SILK & HANDFAT I BRONS	32 200 KR
	H2/100—WHITE ASH	GHWS/WHITE S	907244	INKL. SKIVA GLANSHAMMAR WHITE SILK & HANDFAT I VIT SOLID SURFACE	32 200 KR
	H2/100—LIGHT ASH	GHWS/WHITE S	907248	INKL. SKIVA GLANSHAMMAR WHITE SILK & HANDFAT I VIT SOLID SURFACE	32 200 KR
	H2/100—DARK ASH	GHWS/WHITE S	907245	INKL. SKIVA GLANSHAMMAR WHITE SILK & HANDFAT I VIT SOLID SURFACE	32 200 KR
	H2/100—OAK	GHWS/WHITE S	907246	INKL. SKIVA GLANSHAMMAR WHITE SILK & HANDFAT I VIT SOLID SURFACE	32 200 KR
	H2/100—SMOKED OAK	GHWS/WHITE S	907249	INKL. SKIVA GLANSHAMMAR WHITE SILK & HANDFAT I VIT SOLID SURFACE	32 200 KR
	H2/100—WALNUT	GHWS/WHITE S	907247	INKL. SKIVA GLANSHAMMAR WHITE SILK & HANDFAT I VIT SOLID SURFACE	32 200 KR
	H2/100—WHITE ASH	GHWS/WHITE S UM	907250	INKL. SKIVA GLANSHAMMAR WHITE SILK & UNDERLIMMAT HANDFAT I VIT SOLID SURFACE	35 200 KR
	H2/100—LIGHT ASH	GHWS/WHITE S UM	907254	INKL. SKIVA GLANSHAMMAR WHITE SILK & UNDERLIMMAT HANDFAT I VIT SOLID SURFACE	35 200 KR
	H2/100—DARK ASH	GHWS/WHITE S UM	907251	INKL. SKIVA GLANSHAMMAR WHITE SILK & UNDERLIMMAT HANDFAT I VIT SOLID SURFACE	35 200 KR
	H2/100—OAK	GHWS/WHITE S UM	907252	INKL. SKIVA GLANSHAMMAR WHITE SILK & UNDERLIMMAT HANDFAT I VIT SOLID SURFACE	35 200 KR

H2/100—SMOKED OAK	GHWS/WHITE S UM	907255	INKL. SKIVA GLANSHAMMAR WHITE SILK & UNDERLIMMAT HANDFAT I VIT SOLID SURFACE	35 200 KR
H2/100—WALNUT	GHWS/WHITE S UM	907253	INKL. SKIVA GLANSHAMMAR WHITE SILK & UNDERLIMMAT HANDFAT I VIT SOLID SURFACE	35 200 KR
H2/100—WHITE ASH	GHWS/PORCELAIN UM	920180	INKL. SKIVA GLANSHAMMAR WHITE SILK & UNDERLIMMAT HANDFAT I PORSLIN	35 200 KR
H2/100—LIGHT ASH	GHWS/PORCELAIN UM	920184	INKL. SKIVA GLANSHAMMAR WHITE SILK & UNDERLIMMAT HANDFAT I PORSLIN	35 200 KR
H2/100—DARK ASH	GHWS/PORCELAIN UM	920181	INKL. SKIVA GLANSHAMMAR WHITE SILK & UNDERLIMMAT HANDFAT I PORSLIN	35 200 KR
H2/100—OAK	GHWS/PORCELAIN UM	920182	INKL. SKIVA GLANSHAMMAR WHITE SILK & UNDERLIMMAT HANDFAT I PORSLIN	35 200 KR
H2/100—SMOKED OAK	GHWS/PORCELAIN UM	920185	INKL. SKIVA GLANSHAMMAR WHITE SILK & UNDERLIMMAT HANDFAT I PORSLIN	35 200 KR
H2/100—WALNUT	GHWS/PORCELAIN UM	920183	INKL. SKIVA GLANSHAMMAR WHITE SILK & UNDERLIMMAT HANDFAT I PORSLIN	35 200 KR

ETT ELUTTAG IP44 MEDFÖLJER, MONTERAT I NEDRE LÅDAN.
SKENOR FÖR UPPHÄNGNING SAMT FLEXIBELT VATTENLÅS. STARTPAKET MED INREDNING, TVÅ TOOLBOX, EN BOX SQUARE MEDFÖLJER.

	KOMMODER 100/H2 GRANITKERAMIK MARAIS LIGHT GREY			OBS HANDFAT I BRONS KOMMER VÅREN 2024	**INK MOMS**
H2/100	H2/100—WHITE ASH	MLG/BRASS	907262	INKL. SKIVA MARAIS LIGHT GREY & HANDFAT I MÄSSING	32 200 KR
	H2/100—LIGHT ASH	MLG/BRASS	907266	INKL. SKIVA MARAIS LIGHT GREY & HANDFAT I MÄSSING	32 200 KR
	H2/100—DARK ASH	MLG/BRASS	907263	INKL. SKIVA MARAIS LIGHT GREY & HANDFAT I MÄSSING	32 200 KR
	H2/100—OAK	MLG/BRASS	907264	INKL. SKIVA MARAIS LIGHT GREY & HANDFAT I MÄSSING	32 200 KR
	H2/100—SMOKED OAK	MLG/BRASS	907267	INKL. SKIVA MARAIS LIGHT GREY & HANDFAT I MÄSSING	32 200 KR
	H2/100—WALNUT	MLG/BRASS	907265	INKL. SKIVA MARAIS LIGHT GREY & HANDFAT I MÄSSING	32 200 KR
	H2/100—WHITE ASH	MLG/COPPER	907256	INKL. SKIVA MARAIS LIGHT GREY & HANDFAT I KOPPAR	32 200 KR
	H2/100—LIGHT ASH	MLG/COPPER	907260	INKL. SKIVA MARAIS LIGHT GREY & HANDFAT I KOPPAR	32 200 KR
	H2/100—DARK ASH	MLG/COPPER	907257	INKL. SKIVA MARAIS LIGHT GREY & HANDFAT I KOPPAR	32 200 KR
	H2/100—OAK	MLG/COPPER	907258	INKL. SKIVA MARAIS LIGHT GREY & HANDFAT I KOPPAR	32 200 KR
	H2/100—SMOKED OAK	MLG/COPPER	907261	INKL. SKIVA MARAIS LIGHT GREY & HANDFAT I KOPPAR	32 200 KR
	H2/100—WALNUT	MLG/COPPER	907259	INKL. SKIVA MARAIS LIGHT GREY & HANDFAT I KOPPAR	32 200 KR
	H2/100—WHITE ASH	MLG/BLACK CHROME	907268	INKL. SKIVA MARAIS LIGHT GREY & HANDFAT I BLACK CHROME	32 200 KR
	H2/100—LIGHT ASH	MLG/BLACK CHROME	907272	INKL. SKIVA MARAIS LIGHT GREY & HANDFAT I BLACK CHROME	32 200 KR
	H2/100—DARK ASH	MLG/BLACK CHROME	907269	INKL. SKIVA MARAIS LIGHT GREY & HANDFAT I BLACK CHROME	32 200 KR
	H2/100—OAK	MLG/BLACK CHROME	907270	INKL. SKIVA MARAIS LIGHT GREY & HANDFAT I BLACK CHROME	32 200 KR
	H2/100—SMOKED OAK	MLG/BLACK CHROME	907273	INKL. SKIVA MARAIS LIGHT GREY & HANDFAT I BLACK CHROME	32 200 KR
	H2/100—WALNUT	MLG/BLACK CHROME	907271	INKL. SKIVA MARAIS LIGHT GREY & HANDFAT I BLACK CHROME	32 200 KR
	H2/100—WHITE ASH	MLG/STAINLESS	907274	INKL. SKIVA MARAIS LIGHT GREY & HANDFAT I STAINLESS STEEL	32 200 KR
	H2/100—LIGHT ASH	MLG/STAINLESS	907278	INKL. SKIVA MARAIS LIGHT GREY & HANDFAT I STAINLESS STEEL	32 200 KR
	H2/100—DARK ASH	MLG/STAINLESS	907275	INKL. SKIVA MARAIS LIGHT GREY & HANDFAT I STAINLESS STEEL	32 200 KR
	H2/100—OAK	MLG/STAINLESS	907276	INKL. SKIVA MARAIS LIGHT GREY & HANDFAT I STAINLESS STEEL	32 200 KR
	H2/100—SMOKED OAK	MLG/STAINLESS	907279	INKL. SKIVA MARAIS LIGHT GREY & HANDFAT I STAINLESS STEEL	32 200 KR
	H2/100—WALNUT	MLG/STAINLESS	907277	INKL. SKIVA MARAIS LIGHT GREY & HANDFAT I STAINLESS STEEL	32 200 KR
	H2/100—WHITE ASH	MLG/BRONZE	907382	INKL. SKIVA MARAIS LIGHT GREY & HANDFAT I BRONS	32 200 KR
	H2/100—LIGHT ASH	MLG/BRONZE	907386	INKL. SKIVA MARAIS LIGHT GREY & HANDFAT I BRONS	32 200 KR
	H2/100—DARK ASH	MLG/BRONZE	907383	INKL. SKIVA MARAIS LIGHT GREY & HANDFAT I BRONS	32 200 KR
	H2/100—OAK	MLG/BRONZE	907384	INKL. SKIVA MARAIS LIGHT GREY & HANDFAT I BRONS	32 200 KR
	H2/100—SMOKED OAK	MLG/BRONZE	907387	INKL. SKIVA MARAIS LIGHT GREY & HANDFAT I BRONS	32 200 KR
	H2/100—WALNUT	MLG/BRONZE	907385	INKL. SKIVA MARAIS LIGHT GREY & HANDFAT I BRONS	32 200 KR
	H2/100—WHITE ASH	MLG/WHITE S	907280	INKL. SKIVA MARAIS LIGHT GREY & HANDFAT I VIT SOLID SURFACE	32 200 KR
	H2/100—LIGHT ASH	MLG/WHITE S	907284	INKL. SKIVA MARAIS LIGHT GREY & HANDFAT I VIT SOLID SURFACE	32 200 KR
	H2/100—DARK ASH	MLG/WHITE S	907281	INKL. SKIVA MARAIS LIGHT GREY & HANDFAT I VIT SOLID SURFACE	32 200 KR
	H2/100—OAK	MLG/WHITE S	907282	INKL. SKIVA MARAIS LIGHT GREY & HANDFAT I VIT SOLID SURFACE	32 200 KR
	H2/100—SMOKED OAK	MLG/WHITE S	907285	INKL. SKIVA MARAIS LIGHT GREY & HANDFAT I VIT SOLID SURFACE	32 200 KR
	H2/100—WALNUT	MLG/WHITE S	907283	INKL. SKIVA MARAIS LIGHT GREY & HANDFAT I VIT SOLID SURFACE	32 200 KR
	H2/100—WHITE ASH	MLG/WHITE S UM	907286	INKL. SKIVA MARAIS LIGHT GREY & UNDERLIMMAT HANDFAT I VIT SOLID SURFACE	35 200 KR
	H2/100—LIGHT ASH	MLG/WHITE S UM	907290	INKL. SKIVA MARAIS LIGHT GREY & UNDERLIMMAT HANDFAT I VIT SOLID SURFACE	35 200 KR
	H2/100—DARK ASH	MLG/WHITE S UM	907287	INKL. SKIVA MARAIS LIGHT GREY & UNDERLIMMAT HANDFAT I VIT SOLID SURFACE	35 200 KR
	H2/100—OAK	MLG/WHITE S UM	907288	INKL. SKIVA MARAIS LIGHT GREY & UNDERLIMMAT HANDFAT I VIT SOLID SURFACE	35 200 KR
	H2/100—SMOKED OAK	MLG/WHITE S UM	907291	INKL. SKIVA MARAIS LIGHT GREY & UNDERLIMMAT HANDFAT I VIT SOLID SURFACE	35 200 KR
	H2/100—WALNUT	MLG/WHITE S UM	907289	INKL. SKIVA MARAIS LIGHT GREY & UNDERLIMMAT HANDFAT I VIT SOLID SURFACE	35 200 KR
	H2/100—WHITE ASH	MLG/PORCELAIN UM	920186	INKL. SKIVA MARAIS LIGHT GREY & UNDERLIMMAT HANDFAT I PORSLIN	35 200 KR
	H2/100—LIGHT ASH	MLG/PORCELAIN UM	920190	INKL. SKIVA MARAIS LIGHT GREY & UNDERLIMMAT HANDFAT I PORSLIN	35 200 KR
	H2/100—DARK ASH	MLG/PORCELAIN UM	920187	INKL. SKIVA MARAIS LIGHT GREY & UNDERLIMMAT HANDFAT I PORSLIN	35 200 KR
	H2/100—OAK	MLG/PORCELAIN UM	920188	INKL. SKIVA MARAIS LIGHT GREY & UNDERLIMMAT HANDFAT I PORSLIN	35 200 KR
	H2/100—SMOKED OAK	MLG/PORCELAIN UM	920191	INKL. SKIVA MARAIS LIGHT GREY & UNDERLIMMAT HANDFAT I PORSLIN	35 200 KR
	H2/100—WALNUT	MLG/PORCELAIN UM	920189	INKL. SKIVA MARAIS LIGHT GREY & UNDERLIMMAT HANDFAT I PORSLIN	35 200 KR

ETT ELUTTAG IP44 MEDFÖLJER, MONTERAT I NEDRE LÅDAN.
SKENOR FÖR UPPHÄNGNING SAMT FLEXIBELT VATTENLÅS. STARTPAKET MED INREDNING, TVÅ TOOLBOX, EN BOX SQUARE MEDFÖLJER.

	KOMMODER 100/H2 GRANITKERAMIK KOLMÅRDEN LIGHT			OBS HANDFAT I BRONS KOMMER VÅREN 2024	**INK MOMS**
H2/100	H2/100—WHITE ASH	KL/BRASS	907298	INKL. SKIVA KOLMÅRDEN LIGHT & HANDFAT I MÄSSING	32 200 KR
	H2/100—LIGHT ASH	KL/BRASS	907302	INKL. SKIVA KOLMÅRDEN LIGHT & HANDFAT I MÄSSING	32 200 KR
	H2/100—DARK ASH	KL/BRASS	907299	INKL. SKIVA KOLMÅRDEN LIGHT & HANDFAT I MÄSSING	32 200 KR
	H2/100—OAK	KL/BRASS	907300	INKL. SKIVA KOLMÅRDEN LIGHT & HANDFAT I MÄSSING	32 200 KR
	H2/100—SMOKED OAK	KL/BRASS	907303	INKL. SKIVA KOLMÅRDEN LIGHT & HANDFAT I MÄSSING	32 200 KR
	H2/100—WALNUT	KL/BRASS	907301	INKL. SKIVA KOLMÅRDEN LIGHT & HANDFAT I MÄSSING	32 200 KR
	H2/100—WHITE ASH	KL/COPPER	907292	INKL. SKIVA KOLMÅRDEN LIGHT & HANDFAT I KOPPAR	32 200 KR
	H2/100—LIGHT ASH	KL/COPPER	907296	INKL. SKIVA KOLMÅRDEN LIGHT & HANDFAT I KOPPAR	32 200 KR
	H2/100—DARK ASH	KL/COPPER	907293	INKL. SKIVA KOLMÅRDEN LIGHT & HANDFAT I KOPPAR	32 200 KR
	H2/100—OAK	KL/COPPER	907294	INKL. SKIVA KOLMÅRDEN LIGHT & HANDFAT I KOPPAR	32 200 KR
	H2/100—SMOKED OAK	KL/COPPER	907297	INKL. SKIVA KOLMÅRDEN LIGHT & HANDFAT I KOPPAR	32 200 KR
	H2/100—WALNUT	KL/COPPER	907295	INKL. SKIVA KOLMÅRDEN LIGHT & HANDFAT I KOPPAR	32 200 KR
	H2/100—WHITE ASH	KL/BLACK CHROME	907304	INKL. SKIVA KOLMÅRDEN LIGHT & HANDFAT I BLACK CHROME	32 200 KR
	H2/100—LIGHT ASH	KL/BLACK CHROME	907308	INKL. SKIVA KOLMÅRDEN LIGHT & HANDFAT I BLACK CHROME	32 200 KR
	H2/100—DARK ASH	KL/BLACK CHROME	907305	INKL. SKIVA KOLMÅRDEN LIGHT & HANDFAT I BLACK CHROME	32 200 KR
	H2/100—OAK	KL/BLACK CHROME	907306	INKL. SKIVA KOLMÅRDEN LIGHT & HANDFAT I BLACK CHROME	32 200 KR
	H2/100—SMOKED OAK	KL/BLACK CHROME	907309	INKL. SKIVA KOLMÅRDEN LIGHT & HANDFAT I BLACK CHROME	32 200 KR
	H2/100—WALNUT	KL/BLACK CHROME	907307	INKL. SKIVA KOLMÅRDEN LIGHT & HANDFAT I BLACK CHROME	32 200 KR
	H2/100—WHITE ASH	KL/STAINLESS	907310	INKL. SKIVA KOLMÅRDEN LIGHT & HANDFAT I STAINLESS STEEL	32 200 KR
	H2/100—LIGHT ASH	KL/STAINLESS	907314	INKL. SKIVA KOLMÅRDEN LIGHT & HANDFAT I STAINLESS STEEL	32 200 KR
	H2/100—DARK ASH	KL/STAINLESS	907311	INKL. SKIVA KOLMÅRDEN LIGHT & HANDFAT I STAINLESS STEEL	32 200 KR
	H2/100—OAK	KL/STAINLESS	907312	INKL. SKIVA KOLMÅRDEN LIGHT & HANDFAT I STAINLESS STEEL	32 200 KR
	H2/100—SMOKED OAK	KL/STAINLESS	907315	INKL. SKIVA KOLMÅRDEN LIGHT & HANDFAT I STAINLESS STEEL	32 200 KR
	H2/100—WALNUT	KL/STAINLESS	907313	INKL. SKIVA KOLMÅRDEN LIGHT & HANDFAT I STAINLESS STEEL	32 200 KR
	H2/100—WHITE ASH	KL/BRONZE	907388	INKL. SKIVA KOLMÅRDEN LIGHT & HANDFAT I BRONS	32 200 KR
	H2/100—LIGHT ASH	KL/BRONZE	907392	INKL. SKIVA KOLMÅRDEN LIGHT & HANDFAT I BRONS	32 200 KR
	H2/100—DARK ASH	KL/BRONZE	907389	INKL. SKIVA KOLMÅRDEN LIGHT & HANDFAT I BRONS	32 200 KR
	H2/100—OAK	KL/BRONZE	907390	INKL. SKIVA KOLMÅRDEN LIGHT & HANDFAT I BRONS	32 200 KR
	H2/100—SMOKED OAK	KL/BRONZE	907393	INKL. SKIVA KOLMÅRDEN LIGHT & HANDFAT I BRONS	32 200 KR
	H2/100—WALNUT	KL/BRONZE	907391	INKL. SKIVA KOLMÅRDEN LIGHT & HANDFAT I BRONS	32 200 KR
	H2/100—WHITE ASH	KL/WHITE S	907316	INKL. SKIVA KOLMÅRDEN LIGHT & HANDFAT I VIT SOLID SURFACE	32 200 KR
	H2/100—LIGHT ASH	KL/WHITE S	907320	INKL. SKIVA KOLMÅRDEN LIGHT & HANDFAT I VIT SOLID SURFACE	32 200 KR
	H2/100—DARK ASH	KL/WHITE S	907317	INKL. SKIVA KOLMÅRDEN LIGHT & HANDFAT I VIT SOLID SURFACE	32 200 KR

H2/100—OAK	KL/WHITE S	907318	INKL. SKIVA KOLMÅRDEN LIGHT & HANDFAT I VIT SOLID SURFACE	32 200 KR
H2/100—SMOKED OAK	KL/WHITE S	907321	INKL. SKIVA KOLMÅRDEN LIGHT & HANDFAT I VIT SOLID SURFACE	32 200 KR
H2/100—WALNUT	KL/WHITE S	907319	INKL. SKIVA KOLMÅRDEN LIGHT & HANDFAT I VIT SOLID SURFACE	32 200 KR
H2/100—WHITE ASH	KL/WHITE S UM	907322	INKL. SKIVA KOLMÅRDEN LIGHT & UNDERLIMMAT HANDFAT I VIT SOLID SURFACE	35 200 KR
H2/100—LIGHT ASH	KL/WHITE S UM	907326	INKL. SKIVA KOLMÅRDEN LIGHT & UNDERLIMMAT HANDFAT I VIT SOLID SURFACE	35 200 KR
H2/100—DARK ASH	KL/WHITE S UM	907323	INKL. SKIVA KOLMÅRDEN LIGHT & UNDERLIMMAT HANDFAT I VIT SOLID SURFACE	35 200 KR
H2/100—OAK	KL/WHITE S UM	907324	INKL. SKIVA KOLMÅRDEN LIGHT & UNDERLIMMAT HANDFAT I VIT SOLID SURFACE	35 200 KR
H2/100—SMOKED OAK	KL/WHITE S UM	907327	INKL. SKIVA KOLMÅRDEN LIGHT & UNDERLIMMAT HANDFAT I VIT SOLID SURFACE	35 200 KR
H2/100—WALNUT	KL/WHITE S UM	907325	INKL. SKIVA KOLMÅRDEN LIGHT & UNDERLIMMAT HANDFAT I VIT SOLID SURFACE	35 200 KR
H2/100—WHITE ASH	KL/PORCELAIN UM	920192	INKL. SKIVA KOLMÅRDEN LIGHT & UNDERLIMMAT HANDFAT I PORSLIN	35 200 KR
H2/100—LIGHT ASH	KL/PORCELAIN UM	920196	INKL. SKIVA KOLMÅRDEN LIGHT & UNDERLIMMAT HANDFAT I PORSLIN	35 200 KR
H2/100—DARK ASH	KL/PORCELAIN UM	920193	INKL. SKIVA KOLMÅRDEN LIGHT & UNDERLIMMAT HANDFAT I PORSLIN	35 200 KR
H2/100—OAK	KL/PORCELAIN UM	920194	INKL. SKIVA KOLMÅRDEN LIGHT & UNDERLIMMAT HANDFAT I PORSLIN	35 200 KR
H2/100—SMOKED OAK	KL/PORCELAIN UM	920197	INKL. SKIVA KOLMÅRDEN LIGHT & UNDERLIMMAT HANDFAT I PORSLIN	35 200 KR
H2/100—WALNUT	KL/PORCELAIN UM	920195	INKL. SKIVA KOLMÅRDEN LIGHT & UNDERLIMMAT HANDFAT I PORSLIN	35 200 KR

ETT ELUTTAG IP44 MEDFÖLJER, MONTERAT I NEDRE LÅDAN.
SKENOR FÖR UPPHÄNGNING SAMT FLEXIBELT VATTENLÅS. STARTPAKET MED INREDNING, TVÅ TOOLBOX, EN BOX SQUARE MEDFÖLJER.

	KOMMODER 100/H2 SOLID SURFACE				**INK MOMS**
H2/100	H2/100—WHITE ASH	WHITE SOLID	900350	INKL. SKIVA VIT SOLID SURFACE & HANDFAT I VIT SOLID SURFACE	28 500 KR
	H2/100—LIGHT ASH	WHITE SOLID	901048	INKL. SKIVA VIT SOLID SURFACE & HANDFAT I VIT SOLID SURFACE	28 500 KR
	H2/100—DARK ASH	WHITE SOLID	900352	INKL. SKIVA VIT SOLID SURFACE & HANDFAT I VIT SOLID SURFACE	28 500 KR
	H2/100—OAK	WHITE SOLID	900353	INKL. SKIVA VIT SOLID SURFACE & HANDFAT I VIT SOLID SURFACE	28 500 KR
	H2/100—SMOKED OAK	WHITE SOLID	901210	INKL. SKIVA VIT SOLID SURFACE & HANDFAT I VIT SOLID SURFACE	28 500 KR
	H2/100—WALNUT	WHITE SOLID	900706	INKL. SKIVA VIT SOLID SURFACE & HANDFAT I VIT SOLID SURFACE	28 500 KR

ETT ELUTTAG IP44 MEDFÖLJER, MONTERAT I NEDRE LÅDAN.
SKENOR FÖR UPPHÄNGNING SAMT FLEXIBELT VATTENLÅS. STARTPAKET MED INREDNING, TVÅ TOOLBOX, EN BOX SQUARE MEDFÖLJER.

	KOMMODER 100/H2 SOLID SURFACE INTEGRERAT HANDFAT				**INK MOMS**
H2/100	H2/100—WHITE ASH	WHITE SOLID IG	900919	INKL. SKIVA VIT SOLID SURFACE MED INTEGRERAT HANDFAT I VIT SOLID SURFACE	28 500 KR
	H2/100—LIGHT ASH	WHITE SOLID IG	901133	INKL. SKIVA VIT SOLID SURFACE MED INTEGRERAT HANDFAT I VIT SOLID SURFACE	28 500 KR
	H2/100—DARK ASH	WHITE SOLID IG	900921	INKL. SKIVA VIT SOLID SURFACE MED INTEGRERAT HANDFAT I VIT SOLID SURFACE	28 500 KR
	H2/100—OAK	WHITE SOLID IG	900922	INKL. SKIVA VIT SOLID SURFACE MED INTEGRERAT HANDFAT I VIT SOLID SURFACE	28 500 KR
	H2/100—SMOKED OAK	WHITE SOLID IG	901280	INKL. SKIVA VIT SOLID SURFACE MED INTEGRERAT HANDFAT I VIT SOLID SURFACE	28 500 KR
	H2/100—WALNUT	WHITE SOLID IG	900929	INKL. SKIVA VIT SOLID SURFACE MED INTEGRERAT HANDFAT I VIT SOLID SURFACE	28 500 KR

ETT ELUTTAG IP44 MEDFÖLJER, MONTERAT I NEDRE LÅDAN.
SKENOR FÖR UPPHÄNGNING SAMT FLEXIBELT VATTENLÅS. STARTPAKET MED INREDNING, TVÅ TOOLBOX, EN BOX SQUARE MEDFÖLJER.

	KOMMODER 120/H2 PORSLIN				**INK MOMS**
H2/120	H2/120—WHITE ASH	PORCELAIN	908016	INKL. TVÄTTSTÄLL I PORSLIN	34 500 KR
	H2/120—LIGHT ASH	PORCELAIN	908024	INKL. TVÄTTSTÄLL I PORSLIN	34 500 KR
	H2/120—DARK ASH	PORCELAIN	908018	INKL. TVÄTTSTÄLL I PORSLIN	34 500 KR
	H2/120—OAK	PORCELAIN	908020	INKL. TVÄTTSTÄLL I PORSLIN	34 500 KR
	H2/120—SMOKED OAK	PORCELAIN	908026	INKL. TVÄTTSTÄLL I PORSLIN	34 500 KR
	H2/120—WALNUT	PORCELAIN	908022	INKL. TVÄTTSTÄLL I PORSLIN	34 500 KR
	H2/120—WHITE ASH	PORCELAIN—SINGEL RIGHT	908330	INKL. TVÄTTSTÄLL I PORSLIN MED ENKEL HANDFAT TILL HÖGER	34 500 KR
	H2/120—LIGHT ASH	PORCELAIN—SINGEL RIGHT	908338	INKL. TVÄTTSTÄLL I PORSLIN MED ENKEL HANDFAT TILL HÖGER	34 500 KR
	H2/120—DARK ASH	PORCELAIN—SINGEL RIGHT	908332	INKL. TVÄTTSTÄLL I PORSLIN MED ENKEL HANDFAT TILL HÖGER	34 500 KR
	H2/120—OAK	PORCELAIN—SINGEL RIGHT	908334	INKL. TVÄTTSTÄLL I PORSLIN MED ENKEL HANDFAT TILL HÖGER	34 500 KR
	H2/120—SMOKED OAK	PORCELAIN—SINGEL RIGHT	908340	INKL. TVÄTTSTÄLL I PORSLIN MED ENKEL HANDFAT TILL HÖGER	34 500 KR
	H2/120—WALNUT	PORCELAIN—SINGEL RIGHT	908336	INKL. TVÄTTSTÄLL I PORSLIN MED ENKEL HANDFAT TILL HÖGER	34 500 KR
	H2/120—WHITE ASH	PORCELAIN—SINGEL LEFT	908331	INKL. TVÄTTSTÄLL I PORSLIN MED ENKEL HANDFAT TILL VÄNSTER	34 500 KR
	H2/120—LIGHT ASH	PORCELAIN—SINGEL LEFT	908339	INKL. TVÄTTSTÄLL I PORSLIN MED ENKEL HANDFAT TILL VÄNSTER	34 500 KR
	H2/120—DARK ASH	PORCELAIN—SINGEL LEFT	908333	INKL. TVÄTTSTÄLL I PORSLIN MED ENKEL HANDFAT TILL VÄNSTER	34 500 KR
	H2/120—OAK	PORCELAIN—SINGEL LEFT	908335	INKL. TVÄTTSTÄLL I PORSLIN MED ENKEL HANDFAT TILL VÄNSTER	34 500 KR
	H2/120—SMOKED OAK	PORCELAIN—SINGEL LEFT	908341	INKL. TVÄTTSTÄLL I PORSLIN MED ENKEL HANDFAT TILL VÄNSTER	34 500 KR
	H2/120—WALNUT	PORCELAIN—SINGEL LEFT	908337	INKL. TVÄTTSTÄLL I PORSLIN MED ENKEL HANDFAT TILL VÄNSTER	34 500 KR

ETT ELUTTAG IP44 MEDFÖLJER, MONTERAT I NEDRE LÅDAN.
SKENOR FÖR UPPHÄNGNING SAMT FLEXIBELT VATTENLÅS. STARTPAKET MED INREDNING, TVÅ TOOLBOX, EN BOX SQUARE MEDFÖLJER.

	KOMMODER 120/H2 GRANITKERAMIK NORRVANGE BEIGE			OBS HANDFAT I BRONS KOMMER VÅREN 2024	**INK MOMS**
H2/120	H2/120—WHITE ASH	NB/BRASS	908093	INKL. SKIVA NORRVANGE BEIGE & HANDFAT I MÄSSING	53 500 KR
	H2/120—LIGHT WOOD	NB/BRASS	908097	INKL. SKIVA NORRVANGE BEIGE & HANDFAT I MÄSSING	53 500 KR
	H2/120—DARK ASH	NB/BRASS	908094	INKL. SKIVA NORRVANGE BEIGE & HANDFAT I MÄSSING	53 500 KR
	H2/120—OAK	NB/BRASS	908095	INKL. SKIVA NORRVANGE BEIGE & HANDFAT I MÄSSING	53 500 KR
	H2/120—SMOKED OAK	NB/BRASS	908098	INKL. SKIVA NORRVANGE BEIGE & HANDFAT I MÄSSING	53 500 KR
	H2/120—WALNUT	NB/BRASS	908096	INKL. SKIVA NORRVANGE BEIGE & HANDFAT I MÄSSING	53 500 KR
	H2/120—WHITE ASH	NB/COPPER	908087	INKL. SKIVA NORRVANGE BEIGE & HANDFAT I KOPPAR	53 500 KR
	H2/120—LIGHT WOOD	NB/COPPER	908091	INKL. SKIVA NORRVANGE BEIGE & HANDFAT I KOPPAR	53 500 KR
	H2/120—DARK ASH	NB/COPPER	908088	INKL. SKIVA NORRVANGE BEIGE & HANDFAT I KOPPAR	53 500 KR
	H2/120—OAK	NB/COPPER	908089	INKL. SKIVA NORRVANGE BEIGE & HANDFAT I KOPPAR	53 500 KR
	H2/120—SMOKED OAK	NB/COPPER	908092	INKL. SKIVA NORRVANGE BEIGE & HANDFAT I KOPPAR	53 500 KR
	H2/120—WALNUT	NB/COPPER	908090	INKL. SKIVA NORRVANGE BEIGE & HANDFAT I KOPPAR	53 500 KR
	H2/120—WHITE ASH	NB/BLACK CHROME	908099	INKL. SKIVA NORRVANGE BEIGE & HANDFAT I BLACK CHROME	53 500 KR
	H2/120—LIGHT WOOD	NB/BLACK CHROME	908103	INKL. SKIVA NORRVANGE BEIGE & HANDFAT I BLACK CHROME	53 500 KR
	H2/120—DARK ASH	NB/BLACK CHROME	908100	INKL. SKIVA NORRVANGE BEIGE & HANDFAT I BLACK CHROME	53 500 KR
	H2/120—OAK	NB/BLACK CHROME	908101	INKL. SKIVA NORRVANGE BEIGE & HANDFAT I BLACK CHROME	53 500 KR
	H2/120—SMOKED OAK	NB/BLACK CHROME	908104	INKL. SKIVA NORRVANGE BEIGE & HANDFAT I BLACK CHROME	53 500 KR
	H2/120—WALNUT	NB/BLACK CHROME	908102	INKL. SKIVA NORRVANGE BEIGE & HANDFAT I BLACK CHROME	53 500 KR
	H2/120—WHITE ASH	NB/STAINLESS	908262	INKL. SKIVA NORRVANGE BEIGE & HANDFAT I STAINLESS STEEL	53 500 KR
	H2/120—LIGHT WOOD	NB/STAINLESS	908266	INKL. SKIVA NORRVANGE BEIGE & HANDFAT I STAINLESS STEEL	53 500 KR
	H2/120—DARK ASH	NB/STAINLESS	908263	INKL. SKIVA NORRVANGE BEIGE & HANDFAT I STAINLESS STEEL	53 500 KR
	H2/120—OAK	NB/STAINLESS	908264	INKL. SKIVA NORRVANGE BEIGE & HANDFAT I STAINLESS STEEL	53 500 KR
	H2/120—SMOKED OAK	NB/STAINLESS	908267	INKL. SKIVA NORRVANGE BEIGE & HANDFAT I STAINLESS STEEL	53 500 KR
	H2/120—WALNUT	NB/STAINLESS	908265	INKL. SKIVA NORRVANGE BEIGE & HANDFAT I STAINLESS STEEL	53 500 KR
	H2/120—WHITE ASH	NB/BRONZE	908461	INKL. SKIVA NORRVANGE BEIGE & HANDFAT I BRONS	53 500 KR
	H2/120—LIGHT WOOD	NB/BRONZE	908465	INKL. SKIVA NORRVANGE BEIGE & HANDFAT I BRONS	53 500 KR
	H2/120—DARK ASH	NB/BRONZE	908462	INKL. SKIVA NORRVANGE BEIGE & HANDFAT I BRONS	53 500 KR
	H2/120—OAK	NB/BRONZE	908463	INKL. SKIVA NORRVANGE BEIGE & HANDFAT I BRONS	53 500 KR
	H2/120—SMOKED OAK	NB/BRONZE	908466	INKL. SKIVA NORRVANGE BEIGE & HANDFAT I BRONS	53 500 KR
	H2/120—WALNUT	NB/BRONZE	908464	INKL. SKIVA NORRVANGE BEIGE & HANDFAT I BRONS	53 500 KR
	H2/120—WHITE ASH	NB/WHITE S	908105	INKL. SKIVA NORRVANGE BEIGE & HANDFAT I VIT SOLID SURFACE	53 500 KR
	H2/120—LIGHT WOOD	NB/WHITE S	908109	INKL. SKIVA NORRVANGE BEIGE & HANDFAT I VIT SOLID SURFACE	53 500 KR
	H2/120—DARK ASH	NB/WHITE S	908106	INKL. SKIVA NORRVANGE BEIGE & HANDFAT I VIT SOLID SURFACE	53 500 KR

H2/120—OAK	NB/WHITE S	908107	INKL. SKIVA NORRVANGE BEIGE & HANDFAT I VIT SOLID SURFACE	53 500 KR
H2/120—SMOKED OAK	NB/WHITE S	908110	INKL. SKIVA NORRVANGE BEIGE & HANDFAT I VIT SOLID SURFACE	53 500 KR
H2/120—WALNUT	NB/WHITE S	908108	INKL. SKIVA NORRVANGE BEIGE & HANDFAT I VIT SOLID SURFACE	53 500 KR
H2/120—WHITE ASH	NB/WHITE S UM	908213	INKL. SKIVA NORRVANGE BEIGE & UNDERLIMMAT HANDFAT I VIT SOLID SURFACE	57 200 KR
H2/120—LIGHT WOOD	NB/WHITE S UM	908217	INKL. SKIVA NORRVANGE BEIGE & UNDERLIMMAT HANDFAT I VIT SOLID SURFACE	57 200 KR
H2/120—DARK ASH	NB/WHITE S UM	908214	INKL. SKIVA NORRVANGE BEIGE & UNDERLIMMAT HANDFAT I VIT SOLID SURFACE	57 200 KR
H2/120—OAK	NB/WHITE S UM	908215	INKL. SKIVA NORRVANGE BEIGE & UNDERLIMMAT HANDFAT I VIT SOLID SURFACE	57 200 KR
H2/120—SMOKED OAK	NB/WHITE S UM	908218	INKL. SKIVA NORRVANGE BEIGE & UNDERLIMMAT HANDFAT I VIT SOLID SURFACE	57 200 KR
H2/120—WALNUT	NB/WHITE S UM	908216	INKL. SKIVA NORRVANGE BEIGE & UNDERLIMMAT HANDFAT I VIT SOLID SURFACE	57 200 KR
H2/120—WHITE ASH	NB/PORCELAIN UM	920204	INKL. SKIVA NORRVANGE BEIGE & UNDERLIMMAT HANDFAT I PORSLIN	57 200 KR
H2/120—LIGHT WOOD	NB/PORCELAIN UM	920208	INKL. SKIVA NORRVANGE BEIGE & UNDERLIMMAT HANDFAT I PORSLIN	57 200 KR
H2/120—DARK ASH	NB/PORCELAIN UM	920205	INKL. SKIVA NORRVANGE BEIGE & UNDERLIMMAT HANDFAT I PORSLIN	57 200 KR
H2/120—OAK	NB/PORCELAIN UM	920206	INKL. SKIVA NORRVANGE BEIGE & UNDERLIMMAT HANDFAT I PORSLIN	57 200 KR
H2/120—SMOKED OAK	NB/PORCELAIN UM	920209	INKL. SKIVA NORRVANGE BEIGE & UNDERLIMMAT HANDFAT I PORSLIN	57 200 KR
H2/120—WALNUT	NB/PORCELAIN UM	920207	INKL. SKIVA NORRVANGE BEIGE & UNDERLIMMAT HANDFAT I PORSLIN	57 200 KR

ETT ELUTTAG IP44 MEDFÖLJER, MONTERAT I NEDRE LÅDAN.
SKENOR FÖR UPPHÄNGNING SAMT FLEXIBELT VATTENLÅS. STARTPAKET MED INREDNING, TVÅ TOOLBOX, EN BOX SQUARE MEDFÖLJER.

	KOMMODER 120/H2 GRANITKERAMIK NORRVANGE LIGHT GREY			OBS HANDFAT I BRONS KOMMER VÅREN 2024	**INK MOMS**
H2/120	H2/120—WHITE ASH	NLG/BRASS	908045	INKL. SKIVA NORRVANGE LIGHT GREY & HANDFAT I MÄSSING	53 500 KR
	H2/120—LIGHT ASH	NLG/BRASS	908049	INKL. SKIVA NORRVANGE LIGHT GREY & HANDFAT I MÄSSING	53 500 KR
	H2/120—DARK ASH	NLG/BRASS	908046	INKL. SKIVA NORRVANGE LIGHT GREY & HANDFAT I MÄSSING	53 500 KR
	H2/120—OAK	NLG/BRASS	908047	INKL. SKIVA NORRVANGE LIGHT GREY & HANDFAT I MÄSSING	53 500 KR
	H2/120—SMOKED OAK	NLG/BRASS	908050	INKL. SKIVA NORRVANGE LIGHT GREY & HANDFAT I MÄSSING	53 500 KR
	H2/120—WALNUT	NLG/BRASS	908048	INKL. SKIVA NORRVANGE LIGHT GREY & HANDFAT I MÄSSING	53 500 KR
	H2/120—WHITE ASH	NLG/COPPER	908039	INKL. SKIVA NORRVANGE LIGHT GREY & HANDFAT I KOPPAR	53 500 KR
	H2/120—LIGHT ASH	NLG/COPPER	908043	INKL. SKIVA NORRVANGE LIGHT GREY & HANDFAT I KOPPAR	53 500 KR
	H2/120—DARK ASH	NLG/COPPER	908040	INKL. SKIVA NORRVANGE LIGHT GREY & HANDFAT I KOPPAR	53 500 KR
	H2/120—OAK	NLG/COPPER	908041	INKL. SKIVA NORRVANGE LIGHT GREY & HANDFAT I KOPPAR	53 500 KR
	H2/120—SMOKED OAK	NLG/COPPER	908044	INKL. SKIVA NORRVANGE LIGHT GREY & HANDFAT I KOPPAR	53 500 KR
	H2/120—WALNUT	NLG/COPPER	908042	INKL. SKIVA NORRVANGE LIGHT GREY & HANDFAT I KOPPAR	53 500 KR
	H2/120—WHITE ASH	NLG/BLACK CHROME	908051	INKL. SKIVA NORRVANGE LIGHT GREY & HANDFAT I BLACK CHROME	53 500 KR
	H2/120—LIGHT ASH	NLG/BLACK CHROME	908055	INKL. SKIVA NORRVANGE LIGHT GREY & HANDFAT I BLACK CHROME	53 500 KR
	H2/120—DARK ASH	NLG/BLACK CHROME	908052	INKL. SKIVA NORRVANGE LIGHT GREY & HANDFAT I BLACK CHROME	53 500 KR
	H2/120—OAK	NLG/BLACK CHROME	908053	INKL. SKIVA NORRVANGE LIGHT GREY & HANDFAT I BLACK CHROME	53 500 KR
	H2/120—SMOKED OAK	NLG/BLACK CHROME	908056	INKL. SKIVA NORRVANGE LIGHT GREY & HANDFAT I BLACK CHROME	53 500 KR
	H2/120—WALNUT	NLG/BLACK CHROME	908054	INKL. SKIVA NORRVANGE LIGHT GREY & HANDFAT I BLACK CHROME	53 500 KR
	H2/120—WHITE ASH	NLG/STAINLESS	908250	INKL. SKIVA NORRVANGE LIGHT GREY & HANDFAT I STAINLESS STEEL	53 500 KR
	H2/120—LIGHT ASH	NLG/STAINLESS	908254	INKL. SKIVA NORRVANGE LIGHT GREY & HANDFAT I STAINLESS STEEL	53 500 KR
	H2/120—DARK ASH	NLG/STAINLESS	908251	INKL. SKIVA NORRVANGE LIGHT GREY & HANDFAT I STAINLESS STEEL	53 500 KR
	H2/120—OAK	NLG/STAINLESS	908252	INKL. SKIVA NORRVANGE LIGHT GREY & HANDFAT I STAINLESS STEEL	53 500 KR
	H2/120—SMOKED OAK	NLG/STAINLESS	908255	INKL. SKIVA NORRVANGE LIGHT GREY & HANDFAT I STAINLESS STEEL	53 500 KR
	H2/120—WALNUT	NLG/STAINLESS	908253	INKL. SKIVA NORRVANGE LIGHT GREY & HANDFAT I STAINLESS STEEL	53 500 KR
	H2/120—WHITE ASH	NLG/BRONZE	908455	INKL. SKIVA NORRVANGE LIGHT GREY & HANDFAT I BRONS	53 500 KR
	H2/120—LIGHT ASH	NLG/BRONZE	908459	INKL. SKIVA NORRVANGE LIGHT GREY & HANDFAT I BRONS	53 500 KR
	H2/120—DARK ASH	NLG/BRONZE	908456	INKL. SKIVA NORRVANGE LIGHT GREY & HANDFAT I BRONS	53 500 KR
	H2/120—OAK	NLG/BRONZE	908457	INKL. SKIVA NORRVANGE LIGHT GREY & HANDFAT I BRONS	53 500 KR
	H2/120—SMOKED OAK	NLG/BRONZE	908460	INKL. SKIVA NORRVANGE LIGHT GREY & HANDFAT I BRONS	53 500 KR
	H2/120—WALNUT	NLG/BRONZE	908458	INKL. SKIVA NORRVANGE LIGHT GREY & HANDFAT I BRONS	53 500 KR
	H2/120—WHITE ASH	NLG/WHITE S	908057	INKL. SKIVA NORRVANGE LIGHT GREY & HANDFAT I VIT SOLID SURFACE	53 500 KR
	H2/120—LIGHT ASH	NLG/WHITE S	908061	INKL. SKIVA NORRVANGE LIGHT GREY & HANDFAT I VIT SOLID SURFACE	53 500 KR
	H2/120—DARK ASH	NLG/WHITE S	908058	INKL. SKIVA NORRVANGE LIGHT GREY & HANDFAT I VIT SOLID SURFACE	53 500 KR
	H2/120—OAK	NLG/WHITE S	908059	INKL. SKIVA NORRVANGE LIGHT GREY & HANDFAT I VIT SOLID SURFACE	53 500 KR
	H2/120—SMOKED OAK	NLG/WHITE S	908062	INKL. SKIVA NORRVANGE LIGHT GREY & HANDFAT I VIT SOLID SURFACE	53 500 KR
	H2/120—WALNUT	NLG/WHITE S	908060	INKL. SKIVA NORRVANGE LIGHT GREY & HANDFAT I VIT SOLID SURFACE	53 500 KR
	H2/120—WHITE ASH	NLG/WHITE S UM	908207	INKL. SKIVA NORRVANGE LIGHT GREY & UNDERLIMMAT HANDFAT I VIT SOLID SURFACE	57 200 KR
	H2/120—LIGHT ASH	NLG/WHITE S UM	908211	INKL. SKIVA NORRVANGE LIGHT GREY & UNDERLIMMAT HANDFAT I VIT SOLID SURFACE	57 200 KR
	H2/120—DARK ASH	NLG/WHITE S UM	908208	INKL. SKIVA NORRVANGE LIGHT GREY & UNDERLIMMAT HANDFAT I VIT SOLID SURFACE	57 200 KR
	H2/120—OAK	NLG/WHITE S UM	908209	INKL. SKIVA NORRVANGE LIGHT GREY & UNDERLIMMAT HANDFAT I VIT SOLID SURFACE	57 200 KR
	H2/120—SMOKED OAK	NLG/WHITE S UM	908212	INKL. SKIVA NORRVANGE LIGHT GREY & UNDERLIMMAT HANDFAT I VIT SOLID SURFACE	57 200 KR
	H2/120—WALNUT	NLG/WHITE S UM	908210	INKL. SKIVA NORRVANGE LIGHT GREY & UNDERLIMMAT HANDFAT I VIT SOLID SURFACE	57 200 KR
	H2/120—WHITE ASH	NLG/PORCELAIN UM	920198	INKL. SKIVA NORRVANGE LIGHT GREY & UNDERLIMMAT HANDFAT I PORSLIN	57 200 KR
	H2/120—LIGHT ASH	NLG/PORCELAIN UM	920202	INKL. SKIVA NORRVANGE LIGHT GREY & UNDERLIMMAT HANDFAT I PORSLIN	57 200 KR
	H2/120—DARK ASH	NLG/PORCELAIN UM	920199	INKL. SKIVA NORRVANGE LIGHT GREY & UNDERLIMMAT HANDFAT I PORSLIN	57 200 KR
	H2/120—OAK	NLG/PORCELAIN UM	920200	INKL. SKIVA NORRVANGE LIGHT GREY & UNDERLIMMAT HANDFAT I PORSLIN	57 200 KR
	H2/120—SMOKED OAK	NLG/PORCELAIN UM	920203	INKL. SKIVA NORRVANGE LIGHT GREY & UNDERLIMMAT HANDFAT I PORSLIN	57 200 KR
	H2/120—WALNUT	NLG/PORCELAIN UM	920201	INKL. SKIVA NORRVANGE LIGHT GREY & UNDERLIMMAT HANDFAT I PORSLIN	57 200 KR

ETT ELUTTAG IP44 MEDFÖLJER, MONTERAT I NEDRE LÅDAN.
SKENOR FÖR UPPHÄNGNING SAMT FLEXIBELT VATTENLÅS. STARTPAKET MED INREDNING, TVÅ TOOLBOX, EN BOX SQUARE MEDFÖLJER.

	KOMMODER 120/H2 GRANITKERAMIK NORRVANGE IVORY			OBS HANDFAT I BRONS KOMMER VÅREN 2024	**INK MOMS**
H2/120	H2/120—WHITE ASH	NI/BRASS	908117	INKL. SKIVA NORRVANGE IVORY & HANDFAT I MÄSSING	53 500 KR
	H2/120—LIGHT ASH	NI/BRASS	908121	INKL. SKIVA NORRVANGE IVORY & HANDFAT I MÄSSING	53 500 KR
	H2/120—DARK ASH	NI/BRASS	908118	INKL. SKIVA NORRVANGE IVORY & HANDFAT I MÄSSING	53 500 KR
	H2/120—OAK	NI/BRASS	908119	INKL. SKIVA NORRVANGE IVORY & HANDFAT I MÄSSING	53 500 KR
	H2/120—SMOKED OAK	NI/BRASS	908122	INKL. SKIVA NORRVANGE IVORY & HANDFAT I MÄSSING	53 500 KR
	H2/120—WALNUT	NI/BRASS	908120	INKL. SKIVA NORRVANGE IVORY & HANDFAT I MÄSSING	53 500 KR
	H2/120—WHITE ASH	NI/COPPER	908111	INKL. SKIVA NORRVANGE IVORY & HANDFAT I KOPPAR	53 500 KR
	H2/120—LIGHT ASH	NI/COPPER	908115	INKL. SKIVA NORRVANGE IVORY & HANDFAT I KOPPAR	53 500 KR
	H2/120—DARK ASH	NI/COPPER	908112	INKL. SKIVA NORRVANGE IVORY & HANDFAT I KOPPAR	53 500 KR
	H2/120—OAK	NI/COPPER	908113	INKL. SKIVA NORRVANGE IVORY & HANDFAT I KOPPAR	53 500 KR
	H2/120—SMOKED OAK	NI/COPPER	908116	INKL. SKIVA NORRVANGE IVORY & HANDFAT I KOPPAR	53 500 KR
	H2/120—WALNUT	NI/COPPER	908114	INKL. SKIVA NORRVANGE IVORY & HANDFAT I KOPPAR	53 500 KR
	H2/120—WHITE ASH	NI/BLACK CHROME	908123	INKL. SKIVA NORRVANGE IVORY & HANDFAT I BLACK CHROME	53 500 KR
	H2/120—LIGHT ASH	NI/BLACK CHROME	908127	INKL. SKIVA NORRVANGE IVORY & HANDFAT I BLACK CHROME	53 500 KR
	H2/120—DARK ASH	NI/BLACK CHROME	908124	INKL. SKIVA NORRVANGE IVORY & HANDFAT I BLACK CHROME	53 500 KR
	H2/120—OAK	NI/BLACK CHROME	908125	INKL. SKIVA NORRVANGE IVORY & HANDFAT I BLACK CHROME	53 500 KR
	H2/120—SMOKED OAK	NI/BLACK CHROME	908128	INKL. SKIVA NORRVANGE IVORY & HANDFAT I BLACK CHROME	53 500 KR
	H2/120—WALNUT	NI/BLACK CHROME	908126	INKL. SKIVA NORRVANGE IVORY & HANDFAT I BLACK CHROME	53 500 KR
	H2/120—WHITE ASH	NI/STAINLESS	908268	INKL. SKIVA NORRVANGE IVORY & HANDFAT I STAINLESS STEEL	53 500 KR
	H2/120—LIGHT ASH	NI/STAINLESS	908272	INKL. SKIVA NORRVANGE IVORY & HANDFAT I STAINLESS STEEL	53 500 KR
	H2/120—DARK ASH	NI/STAINLESS	908269	INKL. SKIVA NORRVANGE IVORY & HANDFAT I STAINLESS STEEL	53 500 KR
	H2/120—OAK	NI/STAINLESS	908270	INKL. SKIVA NORRVANGE IVORY & HANDFAT I STAINLESS STEEL	53 500 KR
	H2/120—SMOKED OAK	NI/STAINLESS	908273	INKL. SKIVA NORRVANGE IVORY & HANDFAT I STAINLESS STEEL	53 500 KR
	H2/120—WALNUT	NI/STAINLESS	908271	INKL. SKIVA NORRVANGE IVORY & HANDFAT I STAINLESS STEEL	53 500 KR
	H2/120—WHITE ASH	NI/BRONZE	908473	INKL. SKIVA NORRVANGE IVORY & HANDFAT I BRONS	53 500 KR
	H2/120—LIGHT ASH	NI/BRONZE	908477	INKL. SKIVA NORRVANGE IVORY & HANDFAT I BRONS	53 500 KR

H2/120—DARK ASH	NI/BRONZE	908474	INKL. SKIVA NORRVANGE IVORY & HANDFAT I BRONS	53 500 KR
H2/120—OAK	NI/BRONZE	908475	INKL. SKIVA NORRVANGE IVORY & HANDFAT I BRONS	53 500 KR
H2/120—SMOKED OAK	NI/BRONZE	908478	INKL. SKIVA NORRVANGE IVORY & HANDFAT I BRONS	53 500 KR
H2/120—WALNUT	NI/BRONZE	908476	INKL. SKIVA NORRVANGE IVORY & HANDFAT I BRONS	53 500 KR
H2/120—WHITE ASH	NI/WHITE S	908129	INKL. SKIVA NORRVANGE IVORY & HANDFAT I VIT SOLID SURFACE	53 500 KR
H2/120—LIGHT ASH	NI/WHITE S	908133	INKL. SKIVA NORRVANGE IVORY & HANDFAT I VIT SOLID SURFACE	53 500 KR
H2/120—DARK ASH	NI/WHITE S	908130	INKL. SKIVA NORRVANGE IVORY & HANDFAT I VIT SOLID SURFACE	53 500 KR
H2/120—OAK	NI/WHITE S	908131	INKL. SKIVA NORRVANGE IVORY & HANDFAT I VIT SOLID SURFACE	53 500 KR
H2/120—SMOKED OAK	NI/WHITE S	908134	INKL. SKIVA NORRVANGE IVORY & HANDFAT I VIT SOLID SURFACE	53 500 KR
H2/120—WALNUT	NI/WHITE S	908132	INKL. SKIVA NORRVANGE IVORY & HANDFAT I VIT SOLID SURFACE	53 500 KR
H2/120—WHITE ASH	NI/WHITE S UM	908225	INKL. SKIVA NORRVANGE IVORY & UNDERLIMMAT HANDFAT I VIT SOLID SURFACE	57 200 KR
H2/120—LIGHT ASH	NI/WHITE S UM	908229	INKL. SKIVA NORRVANGE IVORY & UNDERLIMMAT HANDFAT I VIT SOLID SURFACE	57 200 KR
H2/120—DARK ASH	NI/WHITE S UM	908226	INKL. SKIVA NORRVANGE IVORY & UNDERLIMMAT HANDFAT I VIT SOLID SURFACE	57 200 KR
H2/120—OAK	NI/WHITE S UM	908227	INKL. SKIVA NORRVANGE IVORY & UNDERLIMMAT HANDFAT I VIT SOLID SURFACE	57 200 KR
H2/120—SMOKED OAK	NI/WHITE S UM	908230	INKL. SKIVA NORRVANGE IVORY & UNDERLIMMAT HANDFAT I VIT SOLID SURFACE	57 200 KR
H2/120—WALNUT	NI/WHITE S UM	908228	INKL. SKIVA NORRVANGE IVORY & UNDERLIMMAT HANDFAT I VIT SOLID SURFACE	57 200 KR
H2/120—WHITE ASH	NI/PORCELAIN UM	920216	INKL. SKIVA NORRVANGE IVORY & UNDERLIMMAT HANDFAT I PORSLIN	57 200 KR
H2/120—LIGHT ASH	NI/PORCELAIN UM	920220	INKL. SKIVA NORRVANGE IVORY & UNDERLIMMAT HANDFAT I PORSLIN	57 200 KR
H2/120—DARK ASH	NI/PORCELAIN UM	920217	INKL. SKIVA NORRVANGE IVORY & UNDERLIMMAT HANDFAT I PORSLIN	57 200 KR
H2/120—OAK	NI/PORCELAIN UM	920218	INKL. SKIVA NORRVANGE IVORY & UNDERLIMMAT HANDFAT I PORSLIN	57 200 KR
H2/120—SMOKED OAK	NI/PORCELAIN UM	920221	INKL. SKIVA NORRVANGE IVORY & UNDERLIMMAT HANDFAT I PORSLIN	57 200 KR
H2/120—WALNUT	NI/PORCELAIN UM	920219	INKL. SKIVA NORRVANGE IVORY & UNDERLIMMAT HANDFAT I PORSLIN	57 200 KR

ETT ELUTTAG IP44 MEDFÖLJER, MONTERAT I NEDRE LÅDAN.
SKENOR FÖR UPPHÄNGNING SAMT FLEXIBELT VATTENLÅS. STARTPAKET MED INREDNING, TVÅ TOOLBOX, EN BOX SQUARE MEDFÖLJER.

KOMMODER 120/H2 GRANITKERAMIK AZUL OLIVE — OBS HANDFAT I BRONS KOMMER VÅREN 2024

H2/120

				INK MOMS
H2/120—WHITE ASH	AO/BRASS	908069	INKL. SKIVA AZUL OLIVE & HANDFAT I MÄSSING	53 500 KR
H2/120—LIGHT ASH	AO/BRASS	908073	INKL. SKIVA AZUL OLIVE & HANDFAT I MÄSSING	53 500 KR
H2/120—DARK ASH	AO/BRASS	908070	INKL. SKIVA AZUL OLIVE & HANDFAT I MÄSSING	53 500 KR
H2/120—OAK	AO/BRASS	908071	INKL. SKIVA AZUL OLIVE & HANDFAT I MÄSSING	53 500 KR
H2/120—SMOKED OAK	AO/BRASS	908074	INKL. SKIVA AZUL OLIVE & HANDFAT I MÄSSING	53 500 KR
H2/120—WALNUT	AO/BRASS	908072	INKL. SKIVA AZUL OLIVE & HANDFAT I MÄSSING	53 500 KR
H2/120—WHITE ASH	AO/COPPER	908063	INKL. SKIVA AZUL OLIVE & HANDFAT I KOPPAR	53 500 KR
H2/120—LIGHT ASH	AO/COPPER	908067	INKL. SKIVA AZUL OLIVE & HANDFAT I KOPPAR	53 500 KR
H2/120—DARK ASH	AO/COPPER	908064	INKL. SKIVA AZUL OLIVE & HANDFAT I KOPPAR	53 500 KR
H2/120—OAK	AO/COPPER	908065	INKL. SKIVA AZUL OLIVE & HANDFAT I KOPPAR	53 500 KR
H2/120—SMOKED OAK	AO/COPPER	908068	INKL. SKIVA AZUL OLIVE & HANDFAT I KOPPAR	53 500 KR
H2/120—WALNUT	AO/COPPER	908066	INKL. SKIVA AZUL OLIVE & HANDFAT I KOPPAR	53 500 KR
H2/120—WHITE ASH	AO/BLACK CHROME	908075	INKL. SKIVA AZUL OLIVE & HANDFAT I BLACK CHROME	53 500 KR
H2/120—LIGHT ASH	AO/BLACK CHROME	908079	INKL. SKIVA AZUL OLIVE & HANDFAT I BLACK CHROME	53 500 KR
H2/120—DARK ASH	AO/BLACK CHROME	908076	INKL. SKIVA AZUL OLIVE & HANDFAT I BLACK CHROME	53 500 KR
H2/120—OAK	AO/BLACK CHROME	908077	INKL. SKIVA AZUL OLIVE & HANDFAT I BLACK CHROME	53 500 KR
H2/120—SMOKED OAK	AO/BLACK CHROME	908080	INKL. SKIVA AZUL OLIVE & HANDFAT I BLACK CHROME	53 500 KR
H2/120—WALNUT	AO/BLACK CHROME	908078	INKL. SKIVA AZUL OLIVE & HANDFAT I BLACK CHROME	53 500 KR
H2/120—WHITE ASH	AO/STAINLESS	908256	INKL. SKIVA AZUL OLIVE & HANDFAT I STAINLESS STEEL	53 500 KR
H2/120—LIGHT ASH	AO/STAINLESS	908260	INKL. SKIVA AZUL OLIVE & HANDFAT I STAINLESS STEEL	53 500 KR
H2/120—DARK ASH	AO/STAINLESS	908257	INKL. SKIVA AZUL OLIVE & HANDFAT I STAINLESS STEEL	53 500 KR
H2/120—OAK	AO/STAINLESS	908258	INKL. SKIVA AZUL OLIVE & HANDFAT I STAINLESS STEEL	53 500 KR
H2/120—SMOKED OAK	AO/STAINLESS	908261	INKL. SKIVA AZUL OLIVE & HANDFAT I STAINLESS STEEL	53 500 KR
H2/120—WALNUT	AO/STAINLESS	908259	INKL. SKIVA AZUL OLIVE & HANDFAT I STAINLESS STEEL	53 500 KR
H2/120—WHITE ASH	AO/BRONZE	908467	INKL. SKIVA AZUL OLIVE & HANDFAT I BRONS	53 500 KR
H2/120—LIGHT ASH	AO/BRONZE	908471	INKL. SKIVA AZUL OLIVE & HANDFAT I BRONS	53 500 KR
H2/120—DARK ASH	AO/BRONZE	908468	INKL. SKIVA AZUL OLIVE & HANDFAT I BRONS	53 500 KR
H2/120—OAK	AO/BRONZE	908469	INKL. SKIVA AZUL OLIVE & HANDFAT I BRONS	53 500 KR
H2/120—SMOKED OAK	AO/BRONZE	908472	INKL. SKIVA AZUL OLIVE & HANDFAT I BRONS	53 500 KR
H2/120—WALNUT	AO/BRONZE	908470	INKL. SKIVA AZUL OLIVE & HANDFAT I BRONS	53 500 KR
H2/120—WHITE ASH	AO/WHITE S	908081	INKL. SKIVA AZUL OLIVE & HANDFAT I VIT SOLID SURFACE	53 500 KR
H2/120—LIGHT ASH	AO/WHITE S	908085	INKL. SKIVA AZUL OLIVE & HANDFAT I VIT SOLID SURFACE	53 500 KR
H2/120—DARK ASH	AO/WHITE S	908082	INKL. SKIVA AZUL OLIVE & HANDFAT I VIT SOLID SURFACE	53 500 KR
H2/120—OAK	AO/WHITE S	908083	INKL. SKIVA AZUL OLIVE & HANDFAT I VIT SOLID SURFACE	53 500 KR
H2/120—SMOKED OAK	AO/WHITE S	908086	INKL. SKIVA AZUL OLIVE & HANDFAT I VIT SOLID SURFACE	53 500 KR
H2/120—WALNUT	AO/WHITE S	908084	INKL. SKIVA AZUL OLIVE & HANDFAT I VIT SOLID SURFACE	53 500 KR
H2/120—WHITE ASH	AO/WHITE S UM	908219	INKL. SKIVA AZUL OLIVE & UNDERLIMMAT HANDFAT I VIT SOLID SURFACE	57 200 KR
H2/120—LIGHT ASH	AO/WHITE S UM	908223	INKL. SKIVA AZUL OLIVE & UNDERLIMMAT HANDFAT I VIT SOLID SURFACE	57 200 KR
H2/120—DARK ASH	AO/WHITE S UM	908220	INKL. SKIVA AZUL OLIVE & UNDERLIMMAT HANDFAT I VIT SOLID SURFACE	57 200 KR
H2/120—OAK	AO/WHITE S UM	908221	INKL. SKIVA AZUL OLIVE & UNDERLIMMAT HANDFAT I VIT SOLID SURFACE	57 200 KR
H2/120—SMOKED OAK	AO/WHITE S UM	908224	INKL. SKIVA AZUL OLIVE & UNDERLIMMAT HANDFAT I VIT SOLID SURFACE	57 200 KR
H2/120—WALNUT	AO/WHITE S UM	908222	INKL. SKIVA AZUL OLIVE & UNDERLIMMAT HANDFAT I VIT SOLID SURFACE	57 200 KR
H2/120—WHITE ASH	AO/PORCELAIN UM	920210	INKL. SKIVA AZUL OLIVE & UNDERLIMMAT HANDFAT I PORSLIN	57 200 KR
H2/120—LIGHT ASH	AO/PORCELAIN UM	920214	INKL. SKIVA AZUL OLIVE & UNDERLIMMAT HANDFAT I PORSLIN	57 200 KR
H2/120—DARK ASH	AO/PORCELAIN UM	920211	INKL. SKIVA AZUL OLIVE & UNDERLIMMAT HANDFAT I PORSLIN	57 200 KR
H2/120—OAK	AO/PORCELAIN UM	920212	INKL. SKIVA AZUL OLIVE & UNDERLIMMAT HANDFAT I PORSLIN	57 200 KR
H2/120—SMOKED OAK	AO/PORCELAIN UM	920215	INKL. SKIVA AZUL OLIVE & UNDERLIMMAT HANDFAT I PORSLIN	57 200 KR
H2/120—WALNUT	AO/PORCELAIN UM	920213	INKL. SKIVA AZUL OLIVE & UNDERLIMMAT HANDFAT I PORSLIN	57 200 KR

ETT ELUTTAG IP44 MEDFÖLJER, MONTERAT I NEDRE LÅDAN.
SKENOR FÖR UPPHÄNGNING SAMT FLEXIBELT VATTENLÅS. STARTPAKET MED INREDNING, TVÅ TOOLBOX, EN BOX SQUARE MEDFÖLJER.

KOMMODER 120/H2 GRANITKERAMIK RUNÖ GREY — OBS HANDFAT I BRONS KOMMER VÅREN 2024

H2/120

				INK MOMS
H2/120—WHITE ASH	RG/BRASS	908141	INKL. SKIVA RUNÖ GREY & HANDFAT I MÄSSING	53 500 KR
H2/120—LIGHT ASH	RG/BRASS	908145	INKL. SKIVA RUNÖ GREY & HANDFAT I MÄSSING	53 500 KR
H2/120—DARK ASH	RG/BRASS	908142	INKL. SKIVA RUNÖ GREY & HANDFAT I MÄSSING	53 500 KR
H2/120—OAK	RG/BRASS	908143	INKL. SKIVA RUNÖ GREY & HANDFAT I MÄSSING	53 500 KR
H2/120—SMOKED OAK	RG/BRASS	908146	INKL. SKIVA RUNÖ GREY & HANDFAT I MÄSSING	53 500 KR
H2/120—WALNUT	RG/BRASS	908144	INKL. SKIVA RUNÖ GREY & HANDFAT I MÄSSING	53 500 KR
H2/120—WHITE ASH	RG/COPPER	908135	INKL. SKIVA RUNÖ GREY & HANDFAT I KOPPAR	53 500 KR
H2/120—LIGHT ASH	RG/COPPER	908139	INKL. SKIVA RUNÖ GREY & HANDFAT I KOPPAR	53 500 KR
H2/120—DARK ASH	RG/COPPER	908136	INKL. SKIVA RUNÖ GREY & HANDFAT I KOPPAR	53 500 KR
H2/120—OAK	RG/COPPER	908137	INKL. SKIVA RUNÖ GREY & HANDFAT I KOPPAR	53 500 KR
H2/120—SMOKED OAK	RG/COPPER	908140	INKL. SKIVA RUNÖ GREY & HANDFAT I KOPPAR	53 500 KR
H2/120—WALNUT	RG/COPPER	908138	INKL. SKIVA RUNÖ GREY & HANDFAT I KOPPAR	53 500 KR
H2/120—WHITE ASH	RG/BLACK CHROME	908147	INKL. SKIVA RUNÖ GREY & HANDFAT I BLACK CHROME	53 500 KR
H2/120—LIGHT ASH	RG/BLACK CHROME	908151	INKL. SKIVA RUNÖ GREY & HANDFAT I BLACK CHROME	53 500 KR
H2/120—DARK ASH	RG/BLACK CHROME	908148	INKL. SKIVA RUNÖ GREY & HANDFAT I BLACK CHROME	53 500 KR
H2/120—OAK	RG/BLACK CHROME	908149	INKL. SKIVA RUNÖ GREY & HANDFAT I BLACK CHROME	53 500 KR
H2/120—SMOKED OAK	RG/BLACK CHROME	908152	INKL. SKIVA RUNÖ GREY & HANDFAT I BLACK CHROME	53 500 KR
H2/120—WALNUT	RG/BLACK CHROME	908150	INKL. SKIVA RUNÖ GREY & HANDFAT I BLACK CHROME	53 500 KR
H2/120—WHITE ASH	RG/STAINLESS	908274	INKL. SKIVA RUNÖ GREY & HANDFAT I STAINLESS STEEL	53 500 KR

H2/120—LIGHT ASH	RG/STAINLESS	908278	INKL. SKIVA RUNÖ GREY & HANDFAT I STAINLESS STEEL	53 500 KR
H2/120—DARK ASH	RG/STAINLESS	908275	INKL. SKIVA RUNÖ GREY & HANDFAT I STAINLESS STEEL	53 500 KR
H2/120—OAK	RG/STAINLESS	908276	INKL. SKIVA RUNÖ GREY & HANDFAT I STAINLESS STEEL	53 500 KR
H2/120—SMOKED OAK	RG/STAINLESS	908279	INKL. SKIVA RUNÖ GREY & HANDFAT I STAINLESS STEEL	53 500 KR
H2/120—WALNUT	RG/STAINLESS	908277	INKL. SKIVA RUNÖ GREY & HANDFAT I STAINLESS STEEL	53 500 KR
H2/120—WHITE ASH	RG/BRONZE	908479	INKL. SKIVA RUNÖ GREY & HANDFAT I BRONS	53 500 KR
H2/120—LIGHT ASH	RG/BRONZE	908483	INKL. SKIVA RUNÖ GREY & HANDFAT I BRONS	53 500 KR
H2/120—DARK ASH	RG/BRONZE	908480	INKL. SKIVA RUNÖ GREY & HANDFAT I BRONS	53 500 KR
H2/120—OAK	RG/BRONZE	908481	INKL. SKIVA RUNÖ GREY & HANDFAT I BRONS	53 500 KR
H2/120—SMOKED OAK	RG/BRONZE	908484	INKL. SKIVA RUNÖ GREY & HANDFAT I BRONS	53 500 KR
H2/120—WALNUT	RG/BRONZE	908482	INKL. SKIVA RUNÖ GREY & HANDFAT I BRONS	53 500 KR
H2/120—WHITE ASH	RG/WHITE S	908153	INKL. SKIVA RUNÖ GREY & HANDFAT I VIT SOLID SURFACE	53 500 KR
H2/120—LIGHT ASH	RG/WHITE S	908157	INKL. SKIVA RUNÖ GREY & HANDFAT I VIT SOLID SURFACE	53 500 KR
H2/120—DARK ASH	RG/WHITE S	908154	INKL. SKIVA RUNÖ GREY & HANDFAT I VIT SOLID SURFACE	53 500 KR
H2/120—OAK	RG/WHITE S	908155	INKL. SKIVA RUNÖ GREY & HANDFAT I VIT SOLID SURFACE	53 500 KR
H2/120—SMOKED OAK	RG/WHITE S	908158	INKL. SKIVA RUNÖ GREY & HANDFAT I VIT SOLID SURFACE	53 500 KR
H2/120—WALNUT	RG/WHITE S	908156	INKL. SKIVA RUNÖ GREY & HANDFAT I VIT SOLID SURFACE	53 500 KR
H2/120—WHITE ASH	RG/WHITE S UM	908231	INKL. SKIVA RUNÖ GREY & UNDERLIMMAT HANDFAT I VIT SOLID SURFACE	57 200 KR
H2/120—LIGHT ASH	RG/WHITE S UM	908235	INKL. SKIVA RUNÖ GREY & UNDERLIMMAT HANDFAT I VIT SOLID SURFACE	57 200 KR
H2/120—DARK ASH	RG/WHITE S UM	908232	INKL. SKIVA RUNÖ GREY & UNDERLIMMAT HANDFAT I VIT SOLID SURFACE	57 200 KR
H2/120—OAK	RG/WHITE S UM	908233	INKL. SKIVA RUNÖ GREY & UNDERLIMMAT HANDFAT I VIT SOLID SURFACE	57 200 KR
H2/120—SMOKED OAK	RG/WHITE S UM	908236	INKL. SKIVA RUNÖ GREY & UNDERLIMMAT HANDFAT I VIT SOLID SURFACE	57 200 KR
H2/120—WALNUT	RG/WHITE S UM	908234	INKL. SKIVA RUNÖ GREY & UNDERLIMMAT HANDFAT I VIT SOLID SURFACE	57 200 KR
H2/120—WHITE ASH	RG/PORCELAIN UM	920222	INKL. SKIVA RUNÖ GREY & UNDERLIMMAT HANDFAT I PORSLIN	57 200 KR
H2/120—LIGHT ASH	RG/PORCELAIN UM	920226	INKL. SKIVA RUNÖ GREY & UNDERLIMMAT HANDFAT I PORSLIN	57 200 KR
H2/120—DARK ASH	RG/PORCELAIN UM	920223	INKL. SKIVA RUNÖ GREY & UNDERLIMMAT HANDFAT I PORSLIN	57 200 KR
H2/120—OAK	RG/PORCELAIN UM	920224	INKL. SKIVA RUNÖ GREY & UNDERLIMMAT HANDFAT I PORSLIN	57 200 KR
H2/120—SMOKED OAK	RG/PORCELAIN UM	920227	INKL. SKIVA RUNÖ GREY & UNDERLIMMAT HANDFAT I PORSLIN	57 200 KR
H2/120—WALNUT	RG/PORCELAIN UM	920225	INKL. SKIVA RUNÖ GREY & UNDERLIMMAT HANDFAT I PORSLIN	57 200 KR

ETT ELUTTAG IP44 MEDFÖLJER, MONTERAT I NEDRE LÅDAN.
SKENOR FÖR UPPHÄNGNING SAMT FLEXIBELT VATTENLÅS. STARTPAKET MED INREDNING, TVÅ TOOLBOX, EN BOX SQUARE MEDFÖLJER.

	KOMMODER 120/H2 GRANITKERAMIK JURA SELECT IVORY			OBS HANDFAT I BRONS KOMMER VÅREN 2024	**INK MOMS**
H2/120	H2/120—WHITE ASH	JSI/BRASS	908165	INKL. SKIVA JURA SELECT IVORY & HANDFAT I MÄSSING	53 500 KR
	H2/120—LIGHT ASH	JSI/BRASS	908169	INKL. SKIVA JURA SELECT IVORY & HANDFAT I MÄSSING	53 500 KR
	H2/120—DARK ASH	JSI/BRASS	908166	INKL. SKIVA JURA SELECT IVORY & HANDFAT I MÄSSING	53 500 KR
	H2/120—OAK	JSI/BRASS	908167	INKL. SKIVA JURA SELECT IVORY & HANDFAT I MÄSSING	53 500 KR
	H2/120—SMOKED OAK	JSI/BRASS	908170	INKL. SKIVA JURA SELECT IVORY & HANDFAT I MÄSSING	53 500 KR
	H2/120—WALNUT	JSI/BRASS	908168	INKL. SKIVA JURA SELECT IVORY & HANDFAT I MÄSSING	53 500 KR
	H2/120—WHITE ASH	JSI/COPPER	908159	INKL. SKIVA JURA SELECT IVORY & HANDFAT I KOPPAR	53 500 KR
	H2/120—LIGHT ASH	JSI/COPPER	908163	INKL. SKIVA JURA SELECT IVORY & HANDFAT I KOPPAR	53 500 KR
	H2/120—DARK ASH	JSI/COPPER	908160	INKL. SKIVA JURA SELECT IVORY & HANDFAT I KOPPAR	53 500 KR
	H2/120—OAK	JSI/COPPER	908161	INKL. SKIVA JURA SELECT IVORY & HANDFAT I KOPPAR	53 500 KR
	H2/120—SMOKED OAK	JSI/COPPER	908164	INKL. SKIVA JURA SELECT IVORY & HANDFAT I KOPPAR	53 500 KR
	H2/120—WALNUT	JSI/COPPER	908162	INKL. SKIVA JURA SELECT IVORY & HANDFAT I KOPPAR	53 500 KR
	H2/120—WHITE ASH	JSI/BLACK CHROME	908171	INKL. SKIVA JURA SELECT IVORY & HANDFAT I BLACK CHROME	53 500 KR
	H2/120—LIGHT ASH	JSI/BLACK CHROME	908175	INKL. SKIVA JURA SELECT IVORY & HANDFAT I BLACK CHROME	53 500 KR
	H2/120—DARK ASH	JSI/BLACK CHROME	908172	INKL. SKIVA JURA SELECT IVORY & HANDFAT I BLACK CHROME	53 500 KR
	H2/120—OAK	JSI/BLACK CHROME	908173	INKL. SKIVA JURA SELECT IVORY & HANDFAT I BLACK CHROME	53 500 KR
	H2/120—SMOKED OAK	JSI/BLACK CHROME	908176	INKL. SKIVA JURA SELECT IVORY & HANDFAT I BLACK CHROME	53 500 KR
	H2/120—WALNUT	JSI/BLACK CHROME	908174	INKL. SKIVA JURA SELECT IVORY & HANDFAT I BLACK CHROME	53 500 KR
	H2/120—WHITE ASH	JSI/STAINLESS	908280	INKL. SKIVA JURA SELECT IVORY & HANDFAT I STAINLESS STEEL	53 500 KR
	H2/120—LIGHT ASH	JSI/STAINLESS	908284	INKL. SKIVA JURA SELECT IVORY & HANDFAT I STAINLESS STEEL	53 500 KR
	H2/120—DARK ASH	JSI/STAINLESS	908281	INKL. SKIVA JURA SELECT IVORY & HANDFAT I STAINLESS STEEL	53 500 KR
	H2/120—OAK	JSI/STAINLESS	908282	INKL. SKIVA JURA SELECT IVORY & HANDFAT I STAINLESS STEEL	53 500 KR
	H2/120—SMOKED OAK	JSI/STAINLESS	908285	INKL. SKIVA JURA SELECT IVORY & HANDFAT I STAINLESS STEEL	53 500 KR
	H2/120—WALNUT	JSI/STAINLESS	908283	INKL. SKIVA JURA SELECT IVORY & HANDFAT I STAINLESS STEEL	53 500 KR
	H2/120—WHITE ASH	JSI/BRONZE	908485	INKL. SKIVA JURA SELECT IVORY & HANDFAT I BRONS	53 500 KR
	H2/120—LIGHT ASH	JSI/BRONZE	908489	INKL. SKIVA JURA SELECT IVORY & HANDFAT I BRONS	53 500 KR
	H2/120—DARK ASH	JSI/BRONZE	908486	INKL. SKIVA JURA SELECT IVORY & HANDFAT I BRONS	53 500 KR
	H2/120—OAK	JSI/BRONZE	908487	INKL. SKIVA JURA SELECT IVORY & HANDFAT I BRONS	53 500 KR
	H2/120—SMOKED OAK	JSI/BRONZE	908490	INKL. SKIVA JURA SELECT IVORY & HANDFAT I BRONS	53 500 KR
	H2/120—WALNUT	JSI/BRONZE	908488	INKL. SKIVA JURA SELECT IVORY & HANDFAT I BRONS	53 500 KR
	H2/120—WHITE ASH	JSI/WHITE S	908177	INKL. SKIVA JURA SELECT IVORY & HANDFAT I VIT SOLID SURFACE	53 500 KR
	H2/120—LIGHT ASH	JSI/WHITE S	908181	INKL. SKIVA JURA SELECT IVORY & HANDFAT I VIT SOLID SURFACE	53 500 KR
	H2/120—DARK ASH	JSI/WHITE S	908178	INKL. SKIVA JURA SELECT IVORY & HANDFAT I VIT SOLID SURFACE	53 500 KR
	H2/120—OAK	JSI/WHITE S	908179	INKL. SKIVA JURA SELECT IVORY & HANDFAT I VIT SOLID SURFACE	53 500 KR
	H2/120—SMOKED OAK	JSI/WHITE S	908182	INKL. SKIVA JURA SELECT IVORY & HANDFAT I VIT SOLID SURFACE	53 500 KR
	H2/120—WALNUT	JSI/WHITE S	908180	INKL. SKIVA JURA SELECT IVORY & HANDFAT I VIT SOLID SURFACE	53 500 KR
	H2/120—WHITE ASH	JSI/WHITE S UM	908237	INKL. SKIVA JURA SELECT IVORY & UNDERLIMMAT HANDFAT I VIT SOLID SURFACE	57 200 KR
	H2/120—LIGHT ASH	JSI/WHITE S UM	908241	INKL. SKIVA JURA SELECT IVORY & UNDERLIMMAT HANDFAT I VIT SOLID SURFACE	57 200 KR
	H2/120—DARK ASH	JSI/WHITE S UM	908238	INKL. SKIVA JURA SELECT IVORY & UNDERLIMMAT HANDFAT I VIT SOLID SURFACE	57 200 KR
	H2/120—OAK	JSI/WHITE S UM	908239	INKL. SKIVA JURA SELECT IVORY & UNDERLIMMAT HANDFAT I VIT SOLID SURFACE	57 200 KR
	H2/120—SMOKED OAK	JSI/WHITE S UM	908242	INKL. SKIVA JURA SELECT IVORY & UNDERLIMMAT HANDFAT I VIT SOLID SURFACE	57 200 KR
	H2/120—WALNUT	JSI/WHITE S UM	908240	INKL. SKIVA JURA SELECT IVORY & UNDERLIMMAT HANDFAT I VIT SOLID SURFACE	57 200 KR
	H2/120—WHITE ASH	JSI/PORCELAIN UM	920228	INKL. SKIVA JURA SELECT IVORY & UNDERLIMMAT HANDFAT I PORSLIN	57 200 KR
	H2/120—LIGHT ASH	JSI/PORCELAIN UM	920232	INKL. SKIVA JURA SELECT IVORY & UNDERLIMMAT HANDFAT I PORSLIN	57 200 KR
	H2/120—DARK ASH	JSI/PORCELAIN UM	920229	INKL. SKIVA JURA SELECT IVORY & UNDERLIMMAT HANDFAT I PORSLIN	57 200 KR
	H2/120—OAK	JSI/PORCELAIN UM	920230	INKL. SKIVA JURA SELECT IVORY & UNDERLIMMAT HANDFAT I PORSLIN	57 200 KR
	H2/120—SMOKED OAK	JSI/PORCELAIN UM	920233	INKL. SKIVA JURA SELECT IVORY & UNDERLIMMAT HANDFAT I PORSLIN	57 200 KR
	H2/120—WALNUT	JSI/PORCELAIN UM	920231	INKL. SKIVA JURA SELECT IVORY & UNDERLIMMAT HANDFAT I PORSLIN	57 200 KR

ETT ELUTTAG IP44 MEDFÖLJER, MONTERAT I NEDRE LÅDAN.
SKENOR FÖR UPPHÄNGNING SAMT FLEXIBELT VATTENLÅS. STARTPAKET MED INREDNING, TVÅ TOOLBOX, EN BOX SQUARE MEDFÖLJER.

	KOMMODER 120/H2 GRANITKERAMIK JURA SELECT CLASSIC			OBS HANDFAT I BRONS KOMMER VÅREN 2024	**INK MOMS**
H2/120	H2/120—WHITE ASH	JSC/BRASS	908189	INKL. SKIVA JURA SELECT CLASSIC & HANDFAT I MÄSSING	53 500 KR
	H2/120—LIGHT ASH	JSC/BRASS	908193	INKL. SKIVA JURA SELECT CLASSIC & HANDFAT I MÄSSING	53 500 KR
	H2/120—DARK ASH	JSC/BRASS	908190	INKL. SKIVA JURA SELECT CLASSIC & HANDFAT I MÄSSING	53 500 KR
	H2/120—OAK	JSC/BRASS	908191	INKL. SKIVA JURA SELECT CLASSIC & HANDFAT I MÄSSING	53 500 KR
	H2/120—SMOKED OAK	JSC/BRASS	908194	INKL. SKIVA JURA SELECT CLASSIC & HANDFAT I MÄSSING	53 500 KR
	H2/120—WALNUT	JSC/BRASS	908192	INKL. SKIVA JURA SELECT CLASSIC & HANDFAT I MÄSSING	53 500 KR
	H2/120—WHITE ASH	JSC/COPPER	908183	INKL. SKIVA SELECT JURA CLASSIC & HANDFAT I KOPPAR	53 500 KR
	H2/120—LIGHT ASH	JSC/COPPER	908187	INKL. SKIVA SELECT JURA CLASSIC & HANDFAT I KOPPAR	53 500 KR
	H2/120—DARK ASH	JSC/COPPER	908184	INKL. SKIVA SELECT JURA CLASSIC & HANDFAT I KOPPAR	53 500 KR
	H2/120—OAK	JSC/COPPER	908185	INKL. SKIVA SELECT JURA CLASSIC & HANDFAT I KOPPAR	53 500 KR
	H2/120—SMOKED OAK	JSC/COPPER	908188	INKL. SKIVA SELECT JURA CLASSIC & HANDFAT I KOPPAR	53 500 KR
	H2/120—WALNUT	JSC/COPPER	908186	INKL. SKIVA SELECT JURA CLASSIC & HANDFAT I KOPPAR	53 500 KR

H2/120—WHITE ASH	JSC/BLACK CHROME	908195	INKL. SKIVA JURA SELECT CLASSIC & HANDFAT I BLACK CHROME	53 500 KR
H2/120—LIGHT ASH	JSC/BLACK CHROME	908199	INKL. SKIVA JURA SELECT CLASSIC & HANDFAT I BLACK CHROME	53 500 KR
H2/120—DARK ASH	JSC/BLACK CHROME	908196	INKL. SKIVA JURA SELECT CLASSIC & HANDFAT I BLACK CHROME	53 500 KR
H2/120—OAK	JSC/BLACK CHROME	908197	INKL. SKIVA JURA SELECT CLASSIC & HANDFAT I BLACK CHROME	53 500 KR
H2/120—SMOKED OAK	JSC/BLACK CHROME	908200	INKL. SKIVA JURA SELECT CLASSIC & HANDFAT I BLACK CHROME	53 500 KR
H2/120—WALNUT	JSC/BLACK CHROME	908198	INKL. SKIVA JURA SELECT CLASSIC & HANDFAT I BLACK CHROME	53 500 KR
H2/120—WHITE ASH	JSC/STAINLESS	908286	INKL. SKIVA JURA SELECT CLASSIC & HANDFAT I STAINLESS STEEL	53 500 KR
H2/120—LIGHT ASH	JSC/STAINLESS	908290	INKL. SKIVA JURA SELECT CLASSIC & HANDFAT I STAINLESS STEEL	53 500 KR
H2/120—DARK ASH	JSC/STAINLESS	908287	INKL. SKIVA JURA SELECT CLASSIC & HANDFAT I STAINLESS STEEL	53 500 KR
H2/120—OAK	JSC/STAINLESS	908288	INKL. SKIVA JURA SELECT CLASSIC & HANDFAT I STAINLESS STEEL	53 500 KR
H2/120—SMOKED OAK	JSC/STAINLESS	908291	INKL. SKIVA JURA SELECT CLASSIC & HANDFAT I STAINLESS STEEL	53 500 KR
H2/120—WALNUT	JSC/STAINLESS	908289	INKL. SKIVA JURA SELECT CLASSIC & HANDFAT I STAINLESS STEEL	53 500 KR
H2/120—WHITE ASH	JSC/BRONZE	908491	INKL. SKIVA JURA SELECT CLASSIC & HANDFAT I BRONS	53 500 KR
H2/120—LIGHT ASH	JSC/BRONZE	908495	INKL. SKIVA JURA SELECT CLASSIC & HANDFAT I BRONS	53 500 KR
H2/120—DARK ASH	JSC/BRONZE	908492	INKL. SKIVA JURA SELECT CLASSIC & HANDFAT I BRONS	53 500 KR
H2/120—OAK	JSC/BRONZE	908493	INKL. SKIVA JURA SELECT CLASSIC & HANDFAT I BRONS	53 500 KR
H2/120—SMOKED OAK	JSC/BRONZE	908496	INKL. SKIVA JURA SELECT CLASSIC & HANDFAT I BRONS	53 500 KR
H2/120—WALNUT	JSC/BRONZE	908494	INKL. SKIVA JURA SELECT CLASSIC & HANDFAT I BRONS	53 500 KR
H2/120—WHITE ASH	JSC/WHITE S	908201	INKL. SKIVA JURA SELECT CLASSIC & HANDFAT I VIT SOLID SURFACE	53 500 KR
H2/120—LIGHT ASH	JSC/WHITE S	908205	INKL. SKIVA JURA SELECT CLASSIC & HANDFAT I VIT SOLID SURFACE	53 500 KR
H2/120—DARK ASH	JSC/WHITE S	908202	INKL. SKIVA JURA SELECT CLASSIC & HANDFAT I VIT SOLID SURFACE	53 500 KR
H2/120—OAK	JSC/WHITE S	908203	INKL. SKIVA JURA SELECT CLASSIC & HANDFAT I VIT SOLID SURFACE	53 500 KR
H2/120—SMOKED OAK	JSC/WHITE S	908206	INKL. SKIVA JURA SELECT CLASSIC & HANDFAT I VIT SOLID SURFACE	53 500 KR
H2/120—WALNUT	JSC/WHITE S	908204	INKL. SKIVA JURA SELECT CLASSIC & HANDFAT I VIT SOLID SURFACE	53 500 KR
H2/120—WHITE ASH	JSC/WHITE S UM	908243	INKL. SKIVA JURA SELECT CLASSIC & UNDERLIMMAT HANDFAT I VIT SOLID SURFACE	57 200 KR
H2/120—LIGHT ASH	JSC/WHITE S UM	908247	INKL. SKIVA JURA SELECT CLASSIC & UNDERLIMMAT HANDFAT I VIT SOLID SURFACE	57 200 KR
H2/120—DARK ASH	JSC/WHITE S UM	908244	INKL. SKIVA JURA SELECT CLASSIC & UNDERLIMMAT HANDFAT I VIT SOLID SURFACE	57 200 KR
H2/120—OAK	JSC/WHITE S UM	908245	INKL. SKIVA JURA SELECT CLASSIC & UNDERLIMMAT HANDFAT I VIT SOLID SURFACE	57 200 KR
H2/120—SMOKED OAK	JSC/WHITE S UM	908248	INKL. SKIVA JURA SELECT CLASSIC & UNDERLIMMAT HANDFAT I VIT SOLID SURFACE	57 200 KR
H2/120—WALNUT	JSC/WHITE S UM	908246	INKL. SKIVA JURA SELECT CLASSIC & UNDERLIMMAT HANDFAT I VIT SOLID SURFACE	57 200 KR
H2/120—WHITE ASH	JSC/PORCELAIN UM	920234	INKL. SKIVA JURA SELECT CLASSIC & UNDERLIMMAT HANDFAT I PORSLIN	57 200 KR
H2/120—LIGHT ASH	JSC/PORCELAIN UM	920238	INKL. SKIVA JURA SELECT CLASSIC & UNDERLIMMAT HANDFAT I PORSLIN	57 200 KR
H2/120—DARK ASH	JSC/PORCELAIN UM	920235	INKL. SKIVA JURA SELECT CLASSIC & UNDERLIMMAT HANDFAT I PORSLIN	57 200 KR
H2/120—OAK	JSC/PORCELAIN UM	920236	INKL. SKIVA JURA SELECT CLASSIC & UNDERLIMMAT HANDFAT I PORSLIN	57 200 KR
H2/120—SMOKED OAK	JSC/PORCELAIN UM	920239	INKL. SKIVA JURA SELECT CLASSIC & UNDERLIMMAT HANDFAT I PORSLIN	57 200 KR
H2/120—WALNUT	JSC/PORCELAIN UM	920237	INKL. SKIVA JURA SELECT CLASSIC & UNDERLIMMAT HANDFAT I PORSLIN	57 200 KR

ETT ELUTTAG IP44 MEDFÖLJER, MONTERAT I NEDRE LÅDAN.
SKENOR FÖR UPPHÄNGNING SAMT FLEXIBELT VATTENLÅS. STARTPAKET MED INREDNING, TVÅ TOOLBOX, EN BOX SQUARE MEDFÖLJER.

	KOMMODER 120/H2 GRANITKERAMIK GLANSHAMMAR SILK			OBS HANDFAT I BRONS KOMMER VÅREN 2024	**INK MOMS**
H2/120	H2/120—WHITE ASH	GHS/BRASS	908298	INKL. SKIVA GLANSHAMMAR SILK & HANDFAT I MÄSSING	53 500 KR
	H2/120—LIGHT ASH	GHS/BRASS	908302	INKL. SKIVA GLANSHAMMAR SILK & HANDFAT I MÄSSING	53 500 KR
	H2/120—DARK ASH	GHS/BRASS	908299	INKL. SKIVA GLANSHAMMAR SILK & HANDFAT I MÄSSING	53 500 KR
	H2/120—OAK	GHS/BRASS	908300	INKL. SKIVA GLANSHAMMAR SILK & HANDFAT I MÄSSING	53 500 KR
	H2/120—SMOKED OAK	GHS/BRASS	908303	INKL. SKIVA GLANSHAMMAR SILK & HANDFAT I MÄSSING	53 500 KR
	H2/120—WALNUT	GHS/BRASS	908301	INKL. SKIVA GLANSHAMMAR SILK & HANDFAT I MÄSSING	53 500 KR
	H2/120—WHITE ASH	GHS/COPPER	908292	INKL. SKIVA GLANSHAMMAR SILK & HANDFAT I KOPPAR	53 500 KR
	H2/120—LIGHT ASH	GHS/COPPER	908296	INKL. SKIVA GLANSHAMMAR SILK & HANDFAT I KOPPAR	53 500 KR
	H2/120—DARK ASH	GHS/COPPER	908293	INKL. SKIVA GLANSHAMMAR SILK & HANDFAT I KOPPAR	53 500 KR
	H2/120—OAK	GHS/COPPER	908294	INKL. SKIVA GLANSHAMMAR SILK & HANDFAT I KOPPAR	53 500 KR
	H2/120—SMOKED OAK	GHS/COPPER	908297	INKL. SKIVA GLANSHAMMAR SILK & HANDFAT I KOPPAR	53 500 KR
	H2/120—WALNUT	GHS/COPPER	908295	INKL. SKIVA GLANSHAMMAR SILK & HANDFAT I KOPPAR	53 500 KR
	H2/120—WHITE ASH	GHS/BLACK CHROME	908304	INKL. SKIVA GLANSHAMMAR SILK & HANDFAT I BLACK CHROME	53 500 KR
	H2/120—LIGHT ASH	GHS/BLACK CHROME	908308	INKL. SKIVA GLANSHAMMAR SILK & HANDFAT I BLACK CHROME	53 500 KR
	H2/120—DARK ASH	GHS/BLACK CHROME	908305	INKL. SKIVA GLANSHAMMAR SILK & HANDFAT I BLACK CHROME	53 500 KR
	H2/120—OAK	GHS/BLACK CHROME	908306	INKL. SKIVA GLANSHAMMAR SILK & HANDFAT I BLACK CHROME	53 500 KR
	H2/120—SMOKED OAK	GHS/BLACK CHROME	908309	INKL. SKIVA GLANSHAMMAR SILK & HANDFAT I BLACK CHROME	53 500 KR
	H2/120—WALNUT W OOD	GHS/BLACK CHROME	908307	INKL. SKIVA GLANSHAMMAR SILK & HANDFAT I BLACK CHROME	53 500 KR
	H2/120—WHITE ASH	GHS/STAINLESS	908316	INKL. SKIVA GLANSHAMMAR SILK & HANDFAT I STAINLESS STEEL	53 500 KR
	H2/120—LIGHT ASH	GHS/STAINLESS	908320	INKL. SKIVA GLANSHAMMAR SILK & HANDFAT I STAINLESS STEEL	53 500 KR
	H2/120—DARK ASH	GHS/STAINLESS	908317	INKL. SKIVA GLANSHAMMAR SILK & HANDFAT I STAINLESS STEEL	53 500 KR
	H2/120—OAK	GHS/STAINLESS	908318	INKL. SKIVA GLANSHAMMAR SILK & HANDFAT I STAINLESS STEEL	53 500 KR
	H2/120—SMOKED OAK	GHS/STAINLESS	908321	INKL. SKIVA GLANSHAMMAR SILK & HANDFAT I STAINLESS STEEL	53 500 KR
	H2/120—WALNUT	GHS/STAINLESS	908319	INKL. SKIVA GLANSHAMMAR SILK & HANDFAT I STAINLESS STEEL	53 500 KR
	H2/120—WHITE ASH	GHS/BRONZE	908497	INKL. SKIVA GLANSHAMMAR SILK & HANDFAT I BRONS	53 500 KR
	H2/120—LIGHT ASH	GHS/BRONZE	908501	INKL. SKIVA GLANSHAMMAR SILK & HANDFAT I BRONS	53 500 KR
	H2/120—DARK ASH	GHS/BRONZE	908498	INKL. SKIVA GLANSHAMMAR SILK & HANDFAT I BRONS	53 500 KR
	H2/120—OAK	GHS/BRONZE	908499	INKL. SKIVA GLANSHAMMAR SILK & HANDFAT I BRONS	53 500 KR
	H2/120—SMOKED OAK	GHS/BRONZE	908502	INKL. SKIVA GLANSHAMMAR SILK & HANDFAT I BRONS	53 500 KR
	H2/120—WALNUT	GHS/BRONZE	908500	INKL. SKIVA GLANSHAMMAR SILK & HANDFAT I BRONS	53 500 KR
	H2/120—WHITE ASH	GHS/WHITE S	908310	INKL. SKIVA GLANSHAMMAR SILK & HANDFAT I VIT SOLID SURFACE	53 500 KR
	H2/120—LIGHT ASH	GHS/WHITE S	908314	INKL. SKIVA GLANSHAMMAR SILK & HANDFAT I VIT SOLID SURFACE	53 500 KR
	H2/120—DARK ASH	GHS/WHITE S	908311	INKL. SKIVA GLANSHAMMAR SILK & HANDFAT I VIT SOLID SURFACE	53 500 KR
	H2/120—OAK	GHS/WHITE S	908312	INKL. SKIVA GLANSHAMMAR SILK & HANDFAT I VIT SOLID SURFACE	53 500 KR
	H2/120—SMOKED OAK	GHS/WHITE S	908315	INKL. SKIVA GLANSHAMMAR SILK & HANDFAT I VIT SOLID SURFACE	53 500 KR
	H2/120—WALNUT	GHS/WHITE S	908313	INKL. SKIVA GLANSHAMMAR SILK & HANDFAT I VIT SOLID SURFACE	53 500 KR
	H2/120—WHITE ASH	GHS/WHITE S UM	908322	INKL. SKIVA GLANSHAMMAR SILK & UNDERLIMMAT HANDFAT I VIT SOLID SURFACE	57 200 KR
	H2/120—LIGHT ASH	GHS/WHITE S UM	908326	INKL. SKIVA GLANSHAMMAR SILK & UNDERLIMMAT HANDFAT I VIT SOLID SURFACE	57 200 KR
	H2/120—DARK ASH	GHS/WHITE S UM	908323	INKL. SKIVA GLANSHAMMAR SILK & UNDERLIMMAT HANDFAT I VIT SOLID SURFACE	57 200 KR
	H2/120—OAK	GHS/WHITE S UM	908324	INKL. SKIVA GLANSHAMMAR SILK & UNDERLIMMAT HANDFAT I VIT SOLID SURFACE	57 200 KR
	H2/120—SMOKED OAK	GHS/WHITE S UM	908327	INKL. SKIVA GLANSHAMMAR SILK & UNDERLIMMAT HANDFAT I VIT SOLID SURFACE	57 200 KR
	H2/120—WALNUT	GHS/WHITE S UM	908325	INKL. SKIVA GLANSHAMMAR SILK & UNDERLIMMAT HANDFAT I VIT SOLID SURFACE	57 200 KR
	H2/120—WHITE ASH	GHS/PORCELAIN UM	920240	INKL. SKIVA GLANSHAMMAR SILK & UNDERLIMMAT HANDFAT I PORSLIN	57 200 KR
	H2/120—LIGHT ASH	GHS/PORCELAIN UM	920244	INKL. SKIVA GLANSHAMMAR SILK & UNDERLIMMAT HANDFAT I PORSLIN	57 200 KR
	H2/120—DARK ASH	GHS/PORCELAIN UM	920241	INKL. SKIVA GLANSHAMMAR SILK & UNDERLIMMAT HANDFAT I PORSLIN	57 200 KR
	H2/120—OAK	GHS/PORCELAIN UM	920242	INKL. SKIVA GLANSHAMMAR SILK & UNDERLIMMAT HANDFAT I PORSLIN	57 200 KR
	H2/120—SMOKED OAK	GHS/PORCELAIN UM	920245	INKL. SKIVA GLANSHAMMAR SILK & UNDERLIMMAT HANDFAT I PORSLIN	57 200 KR
	H2/120—WALNUT	GHS/PORCELAIN UM	920243	INKL. SKIVA GLANSHAMMAR SILK & UNDERLIMMAT HANDFAT I PORSLIN	57 200 KR

ETT ELUTTAG IP44 MEDFÖLJER, MONTERAT I NEDRE LÅDAN.
SKENOR FÖR UPPHÄNGNING SAMT FLEXIBELT VATTENLÅS. STARTPAKET MED INREDNING, TVÅ TOOLBOX, EN BOX SQUARE MEDFÖLJER.

	KOMMODER 120/H2 GRANITKERAMIK GLANSHAMMAR WHITE SILK			OBS HANDFAT I BRONS KOMMER VÅREN 2024	**INK MOMS**
H2/120	H2/120—WHITE ASH	GHWS/BRASS	908352	INKL. SKIVA GLANSHAMMAR WHITE SILK & HANDFAT I MÄSSING	53 500 KR
	H2/120—LIGHT ASH	GHWS/BRASS	908356	INKL. SKIVA GLANSHAMMAR WHITE SILK & HANDFAT I MÄSSING	53 500 KR
	H2/120—DARK ASH	GHWS/BRASS	908353	INKL. SKIVA GLANSHAMMAR WHITE SILK & HANDFAT I MÄSSING	53 500 KR
	H2/120—OAK	GHWS/BRASS	908354	INKL. SKIVA GLANSHAMMAR WHITE SILK & HANDFAT I MÄSSING	53 500 KR

H2/120—SMOKED OAK	GHWS/BRASS	908357	INKL. SKIVA GLANSHAMMAR WHITE SILK & HANDFAT I MÄSSING	53 500 KR
H2/120—WALNUT	GHWS/BRASS	908355	INKL. SKIVA GLANSHAMMAR WHITE SILK & HANDFAT I MÄSSING	53 500 KR
H2/120—WHITE ASH	GHWS/COPPER	908346	INKL. SKIVA GLANSHAMMAR WHITE SILK & HANDFAT I KOPPAR	53 500 KR
H2/120—LIGHT ASH	GHWS/COPPER	908350	INKL. SKIVA GLANSHAMMAR WHITE SILK & HANDFAT I KOPPAR	53 500 KR
H2/120—DARK ASH	GHWS /COPPER	908347	INKL. SKIVA GLANSHAMMAR WHITE SILK & HANDFAT I KOPPAR	53 500 KR
H2/120—OAK	GHWS/COPPER	908348	INKL. SKIVA GLANSHAMMAR WHITE SILK & HANDFAT I KOPPAR	53 500 KR
H2/120—SMOKED OAK	GHWS/COPPER	908351	INKL. SKIVA GLANSHAMMAR WHITE SILK & HANDFAT I KOPPAR	53 500 KR
H2/120—WALNUT	GHWS/COPPER	908349	INKL. SKIVA GLANSHAMMAR WHITE SILK & HANDFAT I KOPPAR	53 500 KR
H2/120—WHITE ASH	GHWS/BLACK CHROME	908358	INKL. SKIVA GLANSHAMMAR WHITE SILK & HANDFAT I BLACK CHROME	53 500 KR
H2/120—LIGHT ASH	GHWS/BLACK CHROME	908362	INKL. SKIVA GLANSHAMMAR WHITE SILK & HANDFAT I BLACK CHROME	53 500 KR
H2/120—DARK ASH	GHWS/BLACK CHROME	908359	INKL. SKIVA GLANSHAMMAR WHITE SILK & HANDFAT I BLACK CHROME	53 500 KR
H2/120—OAK	GHWS/BLACK CHROME	908360	INKL. SKIVA GLANSHAMMAR WHITE SILK & HANDFAT I BLACK CHROME	53 500 KR
H2/120—SMOKED OAK	GHWS/BLACK CHROME	908363	INKL. SKIVA GLANSHAMMAR WHITE SILK & HANDFAT I BLACK CHROME	53 500 KR
H2/120—WALNUT	GHWS/BLACK CHROME	908361	INKL. SKIVA GLANSHAMMAR WHITE SILK & HANDFAT I BLACK CHROME	53 500 KR
H2/120—WHITE ASH	GHWS/STAINLESS	908364	INKL. SKIVA GLANSHAMMAR WHITE SILK & HANDFAT I STAINLESS STEEL	53 500 KR
H2/120—LIGHT ASH	GHWS/STAINLESS	908368	INKL. SKIVA GLANSHAMMAR WHITE SILK & HANDFAT I STAINLESS STEEL	53 500 KR
H2/120—DARK ASH	GHWS/STAINLESS	908365	INKL. SKIVA GLANSHAMMAR WHITE SILK & HANDFAT I STAINLESS STEEL	53 500 KR
H2/120—OAK	GHWS/STAINLESS	908366	INKL. SKIVA GLANSHAMMAR WHITE SILK & HANDFAT I STAINLESS STEEL	53 500 KR
H2/120—SMOKED OAK	GHWS/STAINLESS	908369	INKL. SKIVA GLANSHAMMAR WHITE SILK & HANDFAT I STAINLESS STEEL	53 500 KR
H2/120—WALNUT	GHWS/STAINLESS	908367	INKL. SKIVA GLANSHAMMAR WHITE SILK & HANDFAT I STAINLESS STEEL	53 500 KR
H2/120—WHITE ASH	GHWS/BRONZE	908503	INKL. SKIVA GLANSHAMMAR WHITE SILK & HANDFAT I BRONS	53 500 KR
H2/120—LIGHT ASH	GHWS/BRONZE	908507	INKL. SKIVA GLANSHAMMAR WHITE SILK & HANDFAT I BRONS	53 500 KR
H2/120—DARK ASH	GHWS/BRONZE	908504	INKL. SKIVA GLANSHAMMAR WHITE SILK & HANDFAT I BRONS	53 500 KR
H2/120—OAK	GHWS/BRONZE	908505	INKL. SKIVA GLANSHAMMAR WHITE SILK & HANDFAT I BRONS	53 500 KR
H2/120—SMOKED OAK	GHWS/BRONZE	908508	INKL. SKIVA GLANSHAMMAR WHITE SILK & HANDFAT I BRONS	53 500 KR
H2/120—WALNUT	GHWS/BRONZE	908506	INKL. SKIVA GLANSHAMMAR WHITE SILK & HANDFAT I BRONS	53 500 KR
H2/120—WHITE ASH	GHWS/WHITE S	908370	INKL. SKIVA GLANSHAMMAR WHITE SILK & HANDFAT I VIT SOLID SURFACE	53 500 KR
H2/120—LIGHT ASH	GHWS/WHITE S	908374	INKL. SKIVA GLANSHAMMAR WHITE SILK & HANDFAT I VIT SOLID SURFACE	53 500 KR
H2/120—DARK ASH	GHWS/WHITE S	908371	INKL. SKIVA GLANSHAMMAR WHITE SILK & HANDFAT I VIT SOLID SURFACE	53 500 KR
H2/120—OAK	GHWS/WHITE S	908372	INKL. SKIVA GLANSHAMMAR WHITE SILK & HANDFAT I VIT SOLID SURFACE	53 500 KR
H2/120—SMOKED OAK	GHWS/WHITE S	908375	INKL. SKIVA GLANSHAMMAR WHITE SILK & HANDFAT I VIT SOLID SURFACE	53 500 KR
H2/120—WALNUT	GHWS/WHITE S	908373	INKL. SKIVA GLANSHAMMAR WHITE SILK & HANDFAT I VIT SOLID SURFACE	53 500 KR
H2/120—WHITE ASH	GHWS/WHITE S UM	908376	INKL. SKIVA GLANSHAMMAR WHITE SILK & UNDERLIMMAT HANDFAT I VIT SOLID SURFACE	57 200 KR
H2/120—LIGHT ASH	GHWS/WHITE S UM	908380	INKL. SKIVA GLANSHAMMAR WHITE SILK & UNDERLIMMAT HANDFAT I VIT SOLID SURFACE	57 200 KR
H2/120—DARK ASH	GHWS/WHITE S UM	908377	INKL. SKIVA GLANSHAMMAR WHITE SILK & UNDERLIMMAT HANDFAT I VIT SOLID SURFACE	57 200 KR
H2/120—OAK	GHWS/WHITE S UM	908378	INKL. SKIVA GLANSHAMMAR WHITE SILK & UNDERLIMMAT HANDFAT I VIT SOLID SURFACE	57 200 KR
H2/120—SMOKED OAK	GHWS/WHITE S UM	908381	INKL. SKIVA GLANSHAMMAR WHITE SILK & UNDERLIMMAT HANDFAT I VIT SOLID SURFACE	57 200 KR
H2/120—WALNUT	GHWS/WHITE S UM	908379	INKL. SKIVA GLANSHAMMAR WHITE SILK & UNDERLIMMAT HANDFAT I VIT SOLID SURFACE	57 200 KR
H2/120—WHITE ASH	GHWS/PORCELAIN UM	920246	INKL. SKIVA GLANSHAMMAR WHITE SILK & UNDERLIMMAT HANDFAT I PORSLIN	57 200 KR
H2/120—LIGHT ASH	GHWS/PORCELAIN UM	920250	INKL. SKIVA GLANSHAMMAR WHITE SILK & UNDERLIMMAT HANDFAT I PORSLIN	57 200 KR
H2/120—DARK ASH	GHWS/PORCELAIN UM	920247	INKL. SKIVA GLANSHAMMAR WHITE SILK & UNDERLIMMAT HANDFAT I PORSLIN	57 200 KR
H2/120—OAK	GHWS/PORCELAIN UM	920248	INKL. SKIVA GLANSHAMMAR WHITE SILK & UNDERLIMMAT HANDFAT I PORSLIN	57 200 KR
H2/120—SMOKED OAK	GHWS/PORCELAIN UM	920251	INKL. SKIVA GLANSHAMMAR WHITE SILK & UNDERLIMMAT HANDFAT I PORSLIN	57 200 KR
H2/120—WALNUT	GHWS/PORCELAIN UM	920249	INKL. SKIVA GLANSHAMMAR WHITE SILK & UNDERLIMMAT HANDFAT I PORSLIN	57 200 KR

ETT ELUTTAG IP44 MEDFÖLJER, MONTERAT I NEDRE LÅDAN.
SKENOR FÖR UPPHÄNGNING SAMT FLEXIBELT VATTENLÅS. STARTPAKET MED INREDNING, TVÅ TOOLBOX, EN BOX SQUARE MEDFÖLJER.

H2/120

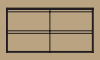

KOMMODER 120/H2 GRANITKERAMIK MARAIS LIGHT GREY			OBS HANDFAT I BRONS KOMMER VÅREN 2024	**INK MOMS**
H2/120—WHITE ASH	MLG/BRASS	908388	INKL. SKIVA MARAIS LIGHT GREY & HANDFAT I MÄSSING	53 500 KR
H2/120—LIGHT ASH	MLG/BRASS	908392	INKL. SKIVA MARAIS LIGHT GREY & HANDFAT I MÄSSING	53 500 KR
H2/120—DARK ASH	MLG/BRASS	908389	INKL. SKIVA MARAIS LIGHT GREY & HANDFAT I MÄSSING	53 500 KR
H2/120—OAK	MLG/BRASS	908390	INKL. SKIVA MARAIS LIGHT GREY & HANDFAT I MÄSSING	53 500 KR
H2/120—SMOKED OAK	MLG/BRASS	908393	INKL. SKIVA MARAIS LIGHT GREY & HANDFAT I MÄSSING	53 500 KR
H2/120—WALNUT	MLG/BRASS	908391	INKL. SKIVA MARAIS LIGHT GREY & HANDFAT I MÄSSING	53 500 KR
H2/120—WHITE ASH	MLG/COPPER	908382	INKL. SKIVA MARAIS LIGHT GREY & HANDFAT I KOPPAR	53 500 KR
H2/120—LIGHT ASH	MLG/COPPER	908386	INKL. SKIVA MARAIS LIGHT GREY & HANDFAT I KOPPAR	53 500 KR
H2/120—DARK ASH	MLG/COPPER	908383	INKL. SKIVA MARAIS LIGHT GREY & HANDFAT I KOPPAR	53 500 KR
H2/120—OAK	MLG/COPPER	908384	INKL. SKIVA MARAIS LIGHT GREY & HANDFAT I KOPPAR	53 500 KR
H2/120—SMOKED OAK	MLG/COPPER	908387	INKL. SKIVA MARAIS LIGHT GREY & HANDFAT I KOPPAR	53 500 KR
H2/120—WALNUT	MLG/COPPER	908385	INKL. SKIVA MARAIS LIGHT GREY & HANDFAT I KOPPAR	53 500 KR
H2/120—WHITE ASH	MLG/BLACK CHROME	908394	INKL. SKIVA MARAIS LIGHT GREY & HANDFAT I BLACK CHROME	53 500 KR
H2/120—LIGHT ASH	MLG/BLACK CHROME	908398	INKL. SKIVA MARAIS LIGHT GREY & HANDFAT I BLACK CHROME	53 500 KR
H2/120—DARK ASH	MLG/BLACK CHROME	908395	INKL. SKIVA MARAIS LIGHT GREY & HANDFAT I BLACK CHROME	53 500 KR
H2/120—OAK	MLG/BLACK CHROME	908396	INKL. SKIVA MARAIS LIGHT GREY & HANDFAT I BLACK CHROME	53 500 KR
H2/120—SMOKED OAK	MLG/BLACK CHROME	908399	INKL. SKIVA MARAIS LIGHT GREY & HANDFAT I BLACK CHROME	53 500 KR
H2/120—WALNUT	MLG/BLACK CHROME	908397	INKL. SKIVA MARAIS LIGHT GREY & HANDFAT I BLACK CHROME	53 500 KR
H2/120—WHITE ASH	MLG/STAINLESS	908400	INKL. SKIVA MARAIS LIGHT GREY & HANDFAT I STAINLESS STEEL	53 500 KR
H2/120—LIGHT ASH	MLG/STAINLESS	908404	INKL. SKIVA MARAIS LIGHT GREY & HANDFAT I STAINLESS STEEL	53 500 KR
H2/120—DARK ASH	MLG/STAINLESS	908401	INKL. SKIVA MARAIS LIGHT GREY & HANDFAT I STAINLESS STEEL	53 500 KR
H2/120—OAK	MLG/STAINLESS	908402	INKL. SKIVA MARAIS LIGHT GREY & HANDFAT I STAINLESS STEEL	53 500 KR
H2/120—SMOKED OAK	MLG/STAINLESS	908405	INKL. SKIVA MARAIS LIGHT GREY & HANDFAT I STAINLESS STEEL	53 500 KR
H2/120—WALNUT	MLG/STAINLESS	908403	INKL. SKIVA MARAIS LIGHT GREY & HANDFAT I STAINLESS STEEL	53 500 KR
H2/120—WHITE ASH	MLG/BRONZE	908509	INKL. SKIVA MARAIS LIGHT GREY & HANDFAT I BRONS	53 500 KR
H2/120—LIGHT ASH	MLG/BRONZE	908513	INKL. SKIVA MARAIS LIGHT GREY & HANDFAT I BRONS	53 500 KR
H2/120—DARK ASH	MLG/BRONZE	908510	INKL. SKIVA MARAIS LIGHT GREY & HANDFAT I BRONS	53 500 KR
H2/120—OAK	MLG/BRONZE	908511	INKL. SKIVA MARAIS LIGHT GREY & HANDFAT I BRONS	53 500 KR
H2/120—SMOKED OAK	MLG/BRONZE	908514	INKL. SKIVA MARAIS LIGHT GREY & HANDFAT I BRONS	53 500 KR
H2/120—WALNUT	MLG/BRONZE	908512	INKL. SKIVA MARAIS LIGHT GREY & HANDFAT I BRONS	53 500 KR
H2/120—WHITE ASH	MLG/WHITE S	908406	INKL. SKIVA MARAIS LIGHT GREY & HANDFAT I VIT SOLID SURFACE	53 500 KR
H2/120—LIGHT ASH	MLG/WHITE S	908410	INKL. SKIVA MARAIS LIGHT GREY & HANDFAT I VIT SOLID SURFACE	53 500 KR
H2/120—DARK ASH	MLG/WHITE S	908407	INKL. SKIVA MARAIS LIGHT GREY & HANDFAT I VIT SOLID SURFACE	53 500 KR
H2/120—OAK	MLG/WHITE S	908408	INKL. SKIVA MARAIS LIGHT GREY & HANDFAT I VIT SOLID SURFACE	53 500 KR
H2/120—SMOKED OAK	MLG/WHITE S	908411	INKL. SKIVA MARAIS LIGHT GREY & HANDFAT I VIT SOLID SURFACE	53 500 KR
H2/120—WALNUT	MLG/WHITE S	908409	INKL. SKIVA MARAIS LIGHT GREY & HANDFAT I VIT SOLID SURFACE	53 500 KR
H2/120—WHITE ASH	MLG/WHITE S UM	908412	INKL. SKIVA MARAIS LIGHT GREY & UNDERLIMMAT HANDFAT I VIT SOLID SURFACE	57 200 KR
H2/120—LIGHT ASH	MLG/WHITE S UM	908416	INKL. SKIVA MARAIS LIGHT GREY & UNDERLIMMAT HANDFAT I VIT SOLID SURFACE	57 200 KR
H2/120—DARK ASH	MLG/WHITE S UM	908413	INKL. SKIVA MARAIS LIGHT GREY & UNDERLIMMAT HANDFAT I VIT SOLID SURFACE	57 200 KR
H2/120—OAK	MLG/WHITE S UM	908414	INKL. SKIVA MARAIS LIGHT GREY & UNDERLIMMAT HANDFAT I VIT SOLID SURFACE	57 200 KR
H2/120—SMOKED OAK	MLG/WHITE S UM	908417	INKL. SKIVA MARAIS LIGHT GREY & UNDERLIMMAT HANDFAT I VIT SOLID SURFACE	57 200 KR
H2/120—WALNUT	MLG/WHITE S UM	908415	INKL. SKIVA MARAIS LIGHT GREY & UNDERLIMMAT HANDFAT I VIT SOLID SURFACE	57 200 KR
H2/120—WHITE ASH	MLG/PORCELAIN UM	920252	INKL. SKIVA MARAIS LIGHT GREY & UNDERLIMMAT HANDFAT I PORSLIN	57 200 KR
H2/120—LIGHT ASH	MLG/PORCELAIN UM	920256	INKL. SKIVA MARAIS LIGHT GREY & UNDERLIMMAT HANDFAT I PORSLIN	57 200 KR
H2/120—DARK ASH	MLG/PORCELAIN UM	920253	INKL. SKIVA MARAIS LIGHT GREY & UNDERLIMMAT HANDFAT I PORSLIN	57 200 KR
H2/120—OAK	MLG/PORCELAIN UM	920254	INKL. SKIVA MARAIS LIGHT GREY & UNDERLIMMAT HANDFAT I PORSLIN	57 200 KR
H2/120—SMOKED OAK	MLG/PORCELAIN UM	920257	INKL. SKIVA MARAIS LIGHT GREY & UNDERLIMMAT HANDFAT I PORSLIN	57 200 KR
H2/120—WALNUT	MLG/PORCELAIN UM	920255	INKL. SKIVA MARAIS LIGHT GREY & UNDERLIMMAT HANDFAT I PORSLIN	57 200 KR

ETT ELUTTAG IP44 MEDFÖLJER, MONTERAT I NEDRE LÅDAN.
SKENOR FÖR UPPHÄNGNING SAMT FLEXIBELT VATTENLÅS. STARTPAKET MED INREDNING, TVÅ TOOLBOX, EN BOX SQUARE MEDFÖLJER.

	KOMMODER 120/H2 GRANITKERAMIK KOLMÅRDEN LIGHT			OBS HANDFAT I BRONS KOMMER VÅREN 2024	INK MOMS
H2/120	H2/120—WHITE ASH	KL/BRASS	908424	INKL. SKIVA KOLMÅRDEN LIGHT & HANDFAT I MÄSSING	53 500 KR
	H2/120—LIGHT ASH	KL/BRASS	908428	INKL. SKIVA KOLMÅRDEN LIGHT & HANDFAT I MÄSSING	53 500 KR
	H2/120—DARK ASH	KL/BRASS	908425	INKL. SKIVA KOLMÅRDEN LIGHT & HANDFAT I MÄSSING	53 500 KR
	H2/120—OAK	KL/BRASS	908426	INKL. SKIVA KOLMÅRDEN LIGHT & HANDFAT I MÄSSING	53 500 KR
	H2/120—SMOKED OAK	KL/BRASS	908429	INKL. SKIVA KOLMÅRDEN LIGHT & HANDFAT I MÄSSING	53 500 KR
	H2/120—WALNUT	KL/BRASS	908427	INKL. SKIVA KOLMÅRDEN LIGHT & HANDFAT I MÄSSING	53 500 KR
	H2/120—WHITE ASH	KL/COPPER	908418	INKL. SKIVA KOLMÅRDEN LIGHT & HANDFAT I KOPPAR	53 500 KR
	H2/120—LIGHT ASH	KL/COPPER	908422	INKL. SKIVA KOLMÅRDEN LIGHT & HANDFAT I KOPPAR	53 500 KR
	H2/120—DARK ASH	KL/COPPER	908419	INKL. SKIVA KOLMÅRDEN LIGHT & HANDFAT I KOPPAR	53 500 KR
	H2/120—OAK	KL/COPPER	908420	INKL. SKIVA KOLMÅRDEN LIGHT & HANDFAT I KOPPAR	53 500 KR
	H2/120—SMOKED OAK	KL/COPPER	908423	INKL. SKIVA KOLMÅRDEN LIGHT & HANDFAT I KOPPAR	53 500 KR
	H2/120—WALNUT	KL/COPPER	908421	INKL. SKIVA KOLMÅRDEN LIGHT & HANDFAT I KOPPAR	53 500 KR
	H2/120—WHITE ASH	KL/BLACK CHROME	908430	INKL. SKIVA KOLMÅRDEN LIGHT & HANDFAT I BLACK CHROME	53 500 KR
	H2/120—LIGHT ASH	KL/BLACK CHROME	908434	INKL. SKIVA KOLMÅRDEN LIGHT & HANDFAT I BLACK CHROME	53 500 KR
	H2/120—DARK ASH	KL/BLACK CHROME	908431	INKL. SKIVA KOLMÅRDEN LIGHT & HANDFAT I BLACK CHROME	53 500 KR
	H2/120—OAK	KL/BLACK CHROME	908432	INKL. SKIVA KOLMÅRDEN LIGHT & HANDFAT I BLACK CHROME	53 500 KR
	H2/120—SMOKED OAK	KL/BLACK CHROME	908435	INKL. SKIVA KOLMÅRDEN LIGHT & HANDFAT I BLACK CHROME	53 500 KR
	H2/120—WALNUT	KL/BLACK CHROME	908433	INKL. SKIVA KOLMÅRDEN LIGHT & HANDFAT I BLACK CHROME	53 500 KR
	H2/120—WHITE ASH	KL/STAINLESS	908436	INKL. SKIVA KOLMÅRDEN LIGHT & HANDFAT I STAINLESS STEEL	53 500 KR
	H2/120—LIGHT ASH	KL/STAINLESS	908440	INKL. SKIVA KOLMÅRDEN LIGHT & HANDFAT I STAINLESS STEEL	53 500 KR
	H2/120—DARK ASH	KL/STAINLESS	908437	INKL. SKIVA KOLMÅRDEN LIGHT & HANDFAT I STAINLESS STEEL	53 500 KR
	H2/120—OAK	KL/STAINLESS	908438	INKL. SKIVA KOLMÅRDEN LIGHT & HANDFAT I STAINLESS STEEL	53 500 KR
	H2/120—SMOKED OAK	KL/STAINLESS	908441	INKL. SKIVA KOLMÅRDEN LIGHT & HANDFAT I STAINLESS STEEL	53 500 KR
	H2/120—WALNUT	KL/STAINLESS	908439	INKL. SKIVA KOLMÅRDEN LIGHT & HANDFAT I STAINLESS STEEL	53 500 KR
	H2/120—WHITE ASH	KL/BRONZE	908515	INKL. SKIVA KOLMÅRDEN LIGHT & HANDFAT I BRONS	53 500 KR
	H2/120—LIGHT ASH	KL/BRONZE	908519	INKL. SKIVA KOLMÅRDEN LIGHT & HANDFAT I BRONS	53 500 KR
	H2/120—DARK ASH	KL/BRONZE	908516	INKL. SKIVA KOLMÅRDEN LIGHT & HANDFAT I BRONS	53 500 KR
	H2/120—OAK	KL/BRONZE	908517	INKL. SKIVA KOLMÅRDEN LIGHT & HANDFAT I BRONS	53 500 KR
	H2/120—SMOKED OAK	KL/BRONZE	908520	INKL. SKIVA KOLMÅRDEN LIGHT & HANDFAT I BRONS	53 500 KR
	H2/120—WALNUT	KL/BRONZE	908518	INKL. SKIVA KOLMÅRDEN LIGHT & HANDFAT I BRONS	53 500 KR
	H2/120—WHITE ASH	KL/WHITE S	908442	INKL. SKIVA KOLMÅRDEN LIGHT & HANDFAT I VIT SOLID SURFACE	53 500 KR
	H2/120—LIGHT ASH	KL/WHITE S	908446	INKL. SKIVA KOLMÅRDEN LIGHT & HANDFAT I VIT SOLID SURFACE	53 500 KR
	H2/120—DARK ASH	KL/WHITE S	908443	INKL. SKIVA KOLMÅRDEN LIGHT & HANDFAT I VIT SOLID SURFACE	53 500 KR
	H2/120—OAK	KL/WHITE S	908444	INKL. SKIVA KOLMÅRDEN LIGHT & HANDFAT I VIT SOLID SURFACE	53 500 KR
	H2/120—SMOKED OAK	KL/WHITE S	908447	INKL. SKIVA KOLMÅRDEN LIGHT & HANDFAT I VIT SOLID SURFACE	53 500 KR
	H2/120—WALNUT	KL/WHITE S	908445	INKL. SKIVA KOLMÅRDEN LIGHT & HANDFAT I VIT SOLID SURFACE	53 500 KR
	H2/120—WHITE ASH	KL/WHITE S UM	908448	INKL. SKIVA KOLMÅRDEN LIGHT & UNDERLIMMAT HANDFAT I VIT SOLID SURFACE	57 200 KR
	H2/120—LIGHT ASH	KL/WHITE S UM	908452	INKL. SKIVA KOLMÅRDEN LIGHT & UNDERLIMMAT HANDFAT I VIT SOLID SURFACE	57 200 KR
	H2/120—DARK ASH	KL/WHITE S UM	908449	INKL. SKIVA KOLMÅRDEN LIGHT & UNDERLIMMAT HANDFAT I VIT SOLID SURFACE	57 200 KR
	H2/120—OAK	KL/WHITE S UM	908450	INKL. SKIVA KOLMÅRDEN LIGHT & UNDERLIMMAT HANDFAT I VIT SOLID SURFACE	57 200 KR
	H2/120—SMOKED OAK	KL/WHITE S UM	908453	INKL. SKIVA KOLMÅRDEN LIGHT & UNDERLIMMAT HANDFAT I VIT SOLID SURFACE	57 200 KR
	H2/120—WALNUT	KL/WHITE S UM	908451	INKL. SKIVA KOLMÅRDEN LIGHT & UNDERLIMMAT HANDFAT I VIT SOLID SURFACE	57 200 KR
	H2/120—WHITE ASH	KL/PORCELAIN UM	920258	INKL. SKIVA KOLMÅRDEN LIGHT & UNDERLIMMAT HANDFAT I PORSLIN	57 200 KR
	H2/120—LIGHT ASH	KL/PORCELAIN UM	920262	INKL. SKIVA KOLMÅRDEN LIGHT & UNDERLIMMAT HANDFAT I PORSLIN	57 200 KR
	H2/120—DARK ASH	KL/PORCELAIN UM	920259	INKL. SKIVA KOLMÅRDEN LIGHT & UNDERLIMMAT HANDFAT I PORSLIN	57 200 KR
	H2/120—OAK	KL/PORCELAIN UM	920260	INKL. SKIVA KOLMÅRDEN LIGHT & UNDERLIMMAT HANDFAT I PORSLIN	57 200 KR
	H2/120—SMOKED OAK	KL/PORCELAIN UM	920263	INKL. SKIVA KOLMÅRDEN LIGHT & UNDERLIMMAT HANDFAT I PORSLIN	57 200 KR
	H2/120—WALNUT	KL/PORCELAIN UM	920261	INKL. SKIVA KOLMÅRDEN LIGHT & UNDERLIMMAT HANDFAT I PORSLIN	57 200 KR

ETT ELUTTAG IP44 MEDFÖLJER, MONTERAT I NEDRE LÅDAN.
SKENOR FÖR UPPHÄNGNING SAMT FLEXIBELT VATTENLÅS. STARTPAKET MED INREDNING, TVÅ TOOLBOX, EN BOX SQUARE MEDFÖLJER.

	KOMMODER 120/H2 SOLID SURFACE				INK MOMS
H2/120	H2/120—WHITE ASH	WHITE SOLID	908027	INKL. SKIVA VIT SOLID SURFACE & HANDFAT I VIT SOLID SURFACE	46 500 KR
	H2/120—LIGHT ASH	WWHITE SOLID	908031	INKL. SKIVA VIT SOLID SURFACE & HANDFAT I VIT SOLID SURFACE	46 500 KR
	H2/120—DARK ASH	WHITE SOLID	908028	INKL. SKIVA VIT SOLID SURFACE & HANDFAT I VIT SOLID SURFACE	46 500 KR
	H2/120—OAK	WHITE SOLID	908029	INKL. SKIVA VIT SOLID SURFACE & HANDFAT I VIT SOLID SURFACE	46 500 KR
	H2/120—SMOKED OAK	WHITE SOLID	908032	INKL. SKIVA VIT SOLID SURFACE & HANDFAT I VIT SOLID SURFACE	46 500 KR
	H2/120—WALNUT	WHITE SOLID	908030	INKL. SKIVA VIT SOLID SURFACE & HANDFAT I VIT SOLID SURFACE	46 500 KR

ETT ELUTTAG IP44 MEDFÖLJER, MONTERAT I NEDRE LÅDAN.
SKENOR FÖR UPPHÄNGNING SAMT FLEXIBELT VATTENLÅS. STARTPAKET MED INREDNING, TVÅ TOOLBOX, EN BOX SQUARE MEDFÖLJER.

	KOMMODER 120/H2 SOLID SURFACE INTEGRERAT HANDFAT				INK MOMS
H2/120	H2/120—WHITE ASH	WHITE SOLID IG	908033	INKL. SKIVA VIT SOLID SURFACE MED INTEGRERAT HANDFAT I VIT SOLID SURFACE	46 500 KR
	H2/120—LIGHT ASH	WHITE SOLID IG	908037	INKL. SKIVA VIT SOLID SURFACE MED INTEGRERAT HANDFAT I VIT SOLID SURFACE	46 500 KR
	H2/120—DARK ASH	WHITE SOLID IG	908034	INKL. SKIVA VIT SOLID SURFACE MED INTEGRERAT HANDFAT I VIT SOLID SURFACE	46 500 KR
	H2/120—OAK	WHITE SOLID IG	908035	INKL. SKIVA VIT SOLID SURFACE MED INTEGRERAT HANDFAT I VIT SOLID SURFACE	46 500 KR
	H2/120—SMOKED OAK	WHITE SOLID IG	908038	INKL. SKIVA VIT SOLID SURFACE MED INTEGRERAT HANDFAT I VIT SOLID SURFACE	46 500 KR
	H2/120—WALNUT	WHITE SOLID IG	908036	INKL. SKIVA VIT SOLID SURFACE MED INTEGRERAT HANDFAT I VIT SOLID SURFACE	46 500 KR

ETT ELUTTAG IP44 MEDFÖLJER, MONTERAT I NEDRE LÅDAN.
SKENOR FÖR UPPHÄNGNING SAMT FLEXIBELT VATTENLÅS. STARTPAKET MED INREDNING, TVÅ TOOLBOX, EN BOX SQUARE MEDFÖLJER.

	KOMMODER 140/H2 PORSLIN				INK MOMS
H2/140	H2/140—WHITE ASH	PORCELAIN	900303	INKL. TVÄTTSTÄLL I PORSLIN	35 500 KR
	H2/140—LIGHT ASH	PORCELAIN	901049	INKL. TVÄTTSTÄLL I PORSLIN	35 500 KR
	H2/140—DARK ASH	PORCELAIN	900305	INKL. TVÄTTSTÄLL I PORSLIN	35 500 KR
	H2/140—OAK	PORCELAIN	900306	INKL. TVÄTTSTÄLL I PORSLIN	35 500 KR
	H2/140—SMOKED OAK	PORCELAIN	901211	INKL. TVÄTTSTÄLL I PORSLIN	35 500 KR
	H2/140—WALNUT	PORCELAIN	900707	INKL. TVÄTTSTÄLL I PORSLIN	35 500 KR

ETT ELUTTAG IP44 MEDFÖLJER, MONTERAT I NEDRE LÅDAN.
SKENOR FÖR UPPHÄNGNING SAMT FLEXIBELT VATTENLÅS. STARTPAKET MED INREDNING, TVÅ TOOLBOX, EN BOX SQUARE MEDFÖLJER.

	KOMMODER 140/H2 GRANITKERAMIK NORRVANGE BEIGE			OBS HANDFAT I BRONS KOMMER VÅREN 2024	INK MOMS
H2/140	H2/140—WHITE ASH	NB/BRASS	900162	INKL. SKIVA NORRVANGE BEIGE & HANDFAT I MÄSSING	54 100 KR
	H2/140—LIGHT ASH	NB/BRASS	901050	INKL. SKIVA NORRVANGE BEIGE & HANDFAT I MÄSSING	54 100 KR
	H2/140—DARK ASH	NB/BRASS	900164	INKL. SKIVA NORRVANGE BEIGE & HANDFAT I MÄSSING	54 100 KR
	H2/140—OAK	NB/BRASS	900165	INKL. SKIVA NORRVANGE BEIGE & HANDFAT I MÄSSING	54 100 KR
	H2/140—SMOKED OAK	NB/BRASS	901212	INKL. SKIVA NORRVANGE BEIGE & HANDFAT I MÄSSING	54 100 KR
	H2/140—WALNUT	NB/BRASS	900716	INKL. SKIVA NORRVANGE BEIGE & HANDFAT I MÄSSING	54 100 KR
	H2/140—WHITE ASH	NB/COPPER	900166	INKL. SKIVA NORRVANGE BEIGE & HANDFAT I KOPPAR	54 100 KR
	H2/140—LIGHT ASH	NB/COPPER	901051	INKL. SKIVA NORRVANGE BEIGE & HANDFAT I KOPPAR	54 100 KR
	H2/140—DARK ASH	NB/COPPER	900168	INKL. SKIVA NORRVANGE BEIGE & HANDFAT I KOPPAR	54 100 KR
	H2/140—OAK	NB/COPPER	900169	INKL. SKIVA NORRVANGE BEIGE & HANDFAT I KOPPAR	54 100 KR
	H2/140—SMOKED OAK	NB/COPPER	901213	INKL. SKIVA NORRVANGE BEIGE & HANDFAT I KOPPAR	54 100 KR

H2/140—WALNUT	NB/COPPER	900717	INKL. SKIVA NORRVANGE BEIGE & HANDFAT I KOPPAR	54 100 KR
H2/140—WHITE ASH	NB/BLACK CHROME	900170	INKL. SKIVA NORRVANGE BEIGE & HANDFAT I BLACK CHROME	54 100 KR
H2/140—LIGHT ASH	NB/BLACK CHROME	901052	INKL. SKIVA NORRVANGE BEIGE & HANDFAT I BLACK CHROME	54 100 KR
H2/140—DARK ASH	NB/BLACK CHROME	900172	INKL. SKIVA NORRVANGE BEIGE & HANDFAT I BLACK CHROME	54 100 KR
H2/140—OAK	NB/BLACK CHROME	900173	INKL. SKIVA NORRVANGE BEIGE & HANDFAT I BLACK CHROME	54 100 KR
H2/140—SMOKED OAK	NB/BLACK CHROME	901214	INKL. SKIVA NORRVANGE BEIGE & HANDFAT I BLACK CHROME	54 100 KR
H2/140—WALNUT	NB/BLACK CHROME	900718	INKL. SKIVA NORRVANGE BEIGE & HANDFAT I BLACK CHROME	54 100 KR
H2/140—WHITE ASH	NB/STAINLESS	900989	INKL. SKIVA NORRVANGE BEIGE & HANDFAT I STAINLESS STEEL	54 100 KR
H2/140—LIGHT ASH	NB/STAINLESS	909216	INKL. SKIVA NORRVANGE BEIGE & HANDFAT I STAINLESS STEEL	54 100 KR
H2/140—DARK ASH	NB/STAINLESS	901001	INKL. SKIVA NORRVANGE BEIGE & HANDFAT I STAINLESS STEEL	54 100 KR
H2/140—OAK	NB/STAINLESS	900997	INKL. SKIVA NORRVANGE BEIGE & HANDFAT I STAINLESS STEEL	54 100 KR
H2/140—SMOKED OAK	NB/STAINLESS	909217	INKL. SKIVA NORRVANGE BEIGE & HANDFAT I STAINLESS STEEL	54 100 KR
H2/140—WALNUT	NB/STAINLESS	900992	INKL. SKIVA NORRVANGE BEIGE & HANDFAT I STAINLESS STEEL	54 100 KR
H2/140—WHITE ASH	NB/BRONZE	909365	INKL. SKIVA NORRVANGE BEIGE & HANDFAT I BRONS	54 100 KR
H2/140—LIGHT ASH	NB/BRONZE	909369	INKL. SKIVA NORRVANGE BEIGE & HANDFAT I BRONS	54 100 KR
H2/140—DARK ASH	NB/BRONZE	909366	INKL. SKIVA NORRVANGE BEIGE & HANDFAT I BRONS	54 100 KR
H2/140—OAK	NB/BRONZE	909367	INKL. SKIVA NORRVANGE BEIGE & HANDFAT I BRONS	54 100 KR
H2/140—SMOKED OAK	NB/BRONZE	909370	INKL. SKIVA NORRVANGE BEIGE & HANDFAT I BRONS	54 100 KR
H2/140—WALNUT	NB/BRONZE	909368	INKL. SKIVA NORRVANGE BEIGE & HANDFAT I BRONS	54 100 KR
H2/140—WHITE ASH	NB/WHITE S	900174	INKL. SKIVA NORRVANGE BEIGE & HANDFAT I VIT SOLID SURFACE	54 100 KR
H2/140—LIGHT ASH	NB/WHITE S	901053	INKL. SKIVA NORRVANGE BEIGE & HANDFAT I VIT SOLID SURFACE	54 100 KR
H2/140—DARK ASH	NB/WHITE S	900176	INKL. SKIVA NORRVANGE BEIGE & HANDFAT I VIT SOLID SURFACE	54 100 KR
H2/140—OAK	NB/WHITE S	900177	INKL. SKIVA NORRVANGE BEIGE & HANDFAT I VIT SOLID SURFACE	54 100 KR
H2/140—SMOKED OAK	NB/WHITE S	901215	INKL. SKIVA NORRVANGE BEIGE & HANDFAT I VIT SOLID SURFACE	54 100 KR
H2/140—WALNUT	NB/WHITE S	900719	INKL. SKIVA NORRVANGE BEIGE & HANDFAT I VIT SOLID SURFACE	54 100 KR
H2/140—WHITE ASH	NB/WHITE S UM	901003	INKL. SKIVA NORRVANGE BEIGE & UNDERLIMMAT HANDFAT I VIT SOLID SURFACE	58 700 KR
H2/140—LIGHT ASH	NB/WHITE S UM	901129	INKL. SKIVA NORRVANGE BEIGE & UNDERLIMMAT HANDFAT I VIT SOLID SURFACE	58 700 KR
H2/140—DARK ASH	NB/WHITE S UM	901004	INKL. SKIVA NORRVANGE BEIGE & UNDERLIMMAT HANDFAT I VIT SOLID SURFACE	58 700 KR
H2/140—OAK	NB/WHITE S UM	901005	INKL. SKIVA NORRVANGE BEIGE & UNDERLIMMAT HANDFAT I VIT SOLID SURFACE	58 700 KR
H2/140—SMOKED OAK	NB/WHITE S UM	901276	INKL. SKIVA NORRVANGE BEIGE & UNDERLIMMAT HANDFAT I VIT SOLID SURFACE	58 700 KR
H2/140—WALNUT	NB/WHITE S UM	901006	INKL. SKIVA NORRVANGE BEIGE & UNDERLIMMAT HANDFAT I VIT SOLID SURFACE	58 700 KR
H2/140—WHITE ASH	NB/PORCELAIN UM	920270	INKL. SKIVA NORRVANGE BEIGE & UNDERLIMMAT HANDFAT I PORSLIN	58 700 KR
H2/140—LIGHT ASH	NB/PORCELAIN UM	920274	INKL. SKIVA NORRVANGE BEIGE & UNDERLIMMAT HANDFAT I PORSLIN	58 700 KR
H2/140—DARK ASH	NB/PORCELAIN UM	920271	INKL. SKIVA NORRVANGE BEIGE & UNDERLIMMAT HANDFAT I PORSLIN	58 700 KR
H2/140—OAK	NB/PORCELAIN UM	920272	INKL. SKIVA NORRVANGE BEIGE & UNDERLIMMAT HANDFAT I PORSLIN	58 700 KR
H2/140—SMOKED OAK	NB/PORCELAIN UM	920275	INKL. SKIVA NORRVANGE BEIGE & UNDERLIMMAT HANDFAT I PORSLIN	58 700 KR
H2/140—WALNUT	NB/PORCELAIN UM	920273	INKL. SKIVA NORRVANGE BEIGE & UNDERLIMMAT HANDFAT I PORSLIN	58 700 KR

ETT ELUTTAG IP44 MEDFÖLJER, MONTERAT I NEDRE LÅDAN.
SKENOR FÖR UPPHÄNGNING SAMT FLEXIBELT VATTENLÅS. STARTPAKET MED INREDNING, TVÅ TOOLBOX, EN BOX SQUARE MEDFÖLJER.

	KOMMODER 140/H2 GRANITKERAMIK NORRVANGE LIGHT GREY			OBS HANDFAT I BRONS KOMMER VÅREN 2024	**INK MOMS**
H2/140	H2/140—WHITE ASH	NLG/BRASS	900276	INKL. SKIVA NORRVANGE LIGHT GREY & HANDFAT I MÄSSING	54 100 KR
	H2/140—LIGHT ASH	NLG/BRASS	901054	INKL. SKIVA NORRVANGE LIGHT GREY & HANDFAT I MÄSSING	54 100 KR
	H2/140—DARK ASH	NLG/BRASS	900278	INKL. SKIVA NORRVANGE LIGHT GREY & HANDFAT I MÄSSING	54 100 KR
	H2/140—OAK	NLG/BRASS	900279	INKL. SKIVA NORRVANGE LIGHT GREY & HANDFAT I MÄSSING	54 100 KR
	H2/140—SMOKED OAK	NLG/BRASS	901216	INKL. SKIVA NORRVANGE LIGHT GREY & HANDFAT I MÄSSING	54 100 KR
	H2/140—WALNUT	NLG/BRASS	900720	INKL. SKIVA NORRVANGE LIGHT GREY & HANDFAT I MÄSSING	54 100 KR
	H2/140—WHITE ASH	NLG/COPPER	900280	INKL. SKIVA NORRVANGE LIGHT GREY & HANDFAT I KOPPAR	54 100 KR
	H2/140—LIGHT ASH	NLG/COPPER	900281	INKL. SKIVA NORRVANGE LIGHT GREY & HANDFAT I KOPPAR	54 100 KR
	H2/140—DARK ASH	NLG/COPPER	900282	INKL. SKIVA NORRVANGE LIGHT GREY & HANDFAT I KOPPAR	54 100 KR
	H2/140—OAK	NLG/COPPER	900283	INKL. SKIVA NORRVANGE LIGHT GREY & HANDFAT I KOPPAR	54 100 KR
	H2/140—SMOKED OAK	NLG/COPPER	901217	INKL. SKIVA NORRVANGE LIGHT GREY & HANDFAT I KOPPAR	54 100 KR
	H2/140—WALNUT	NLG/COPPER	900721	INKL. SKIVA NORRVANGE LIGHT GREY & HANDFAT I KOPPAR	54 100 KR
	H2/140—WHITE ASH	NLG/BLACK CHROME	900284	INKL. SKIVA NORRVANGE LIGHT GREY & HANDFAT I BLACK CHROME	54 100 KR
	H2/140—LIGHT ASH	NLG/BLACK CHROME	901056	INKL. SKIVA NORRVANGE LIGHT GREY & HANDFAT I BLACK CHROME	54 100 KR
	H2/140—DARK ASH	NLG/BLACK CHROME	900286	INKL. SKIVA NORRVANGE LIGHT GREY & HANDFAT I BLACK CHROME	54 100 KR
	H2/140—OAK	NLG/BLACK CHROME	900287	INKL. SKIVA NORRVANGE LIGHT GREY & HANDFAT I BLACK CHROME	54 100 KR
	H2/140—SMOKED OAK	NLG/BLACK CHROME	901218	INKL. SKIVA NORRVANGE LIGHT GREY & HANDFAT I BLACK CHROME	54 100 KR
	H2/140—WALNUT	NLG/BLACK CHROME	900722	INKL. SKIVA NORRVANGE LIGHT GREY & HANDFAT I BLACK CHROME	54 100 KR
	H2/140—WHITE ASH	NLG/STAINLESS	900988	INKL. SKIVA NORRVANGE LIGHT GREY & HANDFAT I STAINLESS STEEL	54 100 KR
	H2/140—LIGHT ASH	NLG/STAINLESS	909218	INKL. SKIVA NORRVANGE LIGHT GREY & HANDFAT I STAINLESS STEEL	54 100 KR
	H2/140—DARK ASH	NLG/STAINLESS	901000	INKL. SKIVA NORRVANGE LIGHT GREY & HANDFAT I STAINLESS STEEL	54 100 KR
	H2/140—OAK	NLG/STAINLESS	900996	INKL. SKIVA NORRVANGE LIGHT GREY & HANDFAT I STAINLESS STEEL	54 100 KR
	H2/140—SMOKED OAK	NLG/STAINLESS	909219	INKL. SKIVA NORRVANGE LIGHT GREY & HANDFAT I STAINLESS STEEL	54 100 KR
	H2/140—WALNUT	NLG/STAINLESS	900993	INKL. SKIVA NORRVANGE LIGHT GREY & HANDFAT I STAINLESS STEEL	54 100 KR
	H2/140—WHITE ASH	NLG/BRONZE	909359	INKL. SKIVA NORRVANGE LIGHT GREY & HANDFAT I BRONS	54 100 KR
	H2/140—LIGHT ASH	NLG/BRONZE	909363	INKL. SKIVA NORRVANGE LIGHT GREY & HANDFAT I BRONS	54 100 KR
	H2/140—DARK ASH	NLG/BRONZE	909360	INKL. SKIVA NORRVANGE LIGHT GREY & HANDFAT I BRONS	54 100 KR
	H2/140—OAK	NLG/BRONZE	909361	INKL. SKIVA NORRVANGE LIGHT GREY & HANDFAT I BRONS	54 100 KR
	H2/140—SMOKED OAK	NLG/BRONZE	909364	INKL. SKIVA NORRVANGE LIGHT GREY & HANDFAT I BRONS	54 100 KR
	H2/140—WALNUT	NLG/BRONZE	909362	INKL. SKIVA NORRVANGE LIGHT GREY & HANDFAT I BRONS	54 100 KR
	H2/140—WHITE ASH	NLG/WHITE S	900288	INKL. SKIVA NORRVANGE LIGHT GREY & HANDFAT I VIT SOLID SURFACE	54 100 KR
	H2/140—LIGHT ASH	NLG/WHITE S	901057	INKL. SKIVA NORRVANGE LIGHT GREY & HANDFAT I VIT SOLID SURFACE	54 100 KR
	H2/140—DARK ASH	NLG/WHITE S	900290	INKL. SKIVA NORRVANGE LIGHT GREY & HANDFAT I VIT SOLID SURFACE	54 100 KR
	H2/140—OAK	NLG/WHITE S	900291	INKL. SKIVA NORRVANGE LIGHT GREY & HANDFAT I VIT SOLID SURFACE	54 100 KR
	H2/140—SMOKED OAK	NLG/WHITE S	901219	INKL. SKIVA NORRVANGE LIGHT GREY & HANDFAT I VIT SOLID SURFACE	54 100 KR
	H2/140—WALNUT	NLG/WHITE S	900723	INKL. SKIVA NORRVANGE LIGHT GREY & HANDFAT I VIT SOLID SURFACE	54 100 KR
	H2/140—WHITE ASH	NLG/WHITE S UM	901007	INKL. SKIVA NORRVANGE LIGHT GREY & UNDERLIMMAT HANDFAT I VIT SOLID SURFACE	58 700 KR
	H2/140—LIGHT ASH	NLG/WHITE S UM	901130	INKL. SKIVA NORRVANGE LIGHT GREY & UNDERLIMMAT HANDFAT I VIT SOLID SURFACE	58 700 KR
	H2/140—DARK ASH	NLG/WHITE S UM	901008	INKL. SKIVA NORRVANGE LIGHT GREY & UNDERLIMMAT HANDFAT I VIT SOLID SURFACE	58 700 KR
	H2/140—OAK	NLG/WHITE S UM	901009	INKL. SKIVA NORRVANGE LIGHT GREY & UNDERLIMMAT HANDFAT I VIT SOLID SURFACE	58 700 KR
	H2/140—SMOKED OAK	NLG/WHITE S UM	901277	INKL. SKIVA NORRVANGE LIGHT GREY & UNDERLIMMAT HANDFAT I VIT SOLID SURFACE	58 700 KR
	H2/140—WALNUT	NLG/WHITE S UM	901010	INKL. SKIVA NORRVANGE LIGHT GREY & UNDERLIMMAT HANDFAT I VIT SOLID SURFACE	58 700 KR
	H2/140—WHITE ASH	NLG/PORCELAIN UM	920264	INKL. SKIVA NORRVANGE LIGHT GREY & UNDERLIMMAT HANDFAT I PORSLIN	58 700 KR
	H2/140—LIGHT ASH	NLG/PORCELAIN UM	920268	INKL. SKIVA NORRVANGE LIGHT GREY & UNDERLIMMAT HANDFAT I PORSLIN	58 700 KR
	H2/140—DARK ASH	NLG/PORCELAIN UM	920265	INKL. SKIVA NORRVANGE LIGHT GREY & UNDERLIMMAT HANDFAT I PORSLIN	58 700 KR
	H2/140—OAK	NLG/PORCELAIN UM	920266	INKL. SKIVA NORRVANGE LIGHT GREY & UNDERLIMMAT HANDFAT I PORSLIN	58 700 KR
	H2/140—SMOKED OAK	NLG/PORCELAIN UM	920269	INKL. SKIVA NORRVANGE LIGHT GREY & UNDERLIMMAT HANDFAT I PORSLIN	58 700 KR
	H2/140—WALNUT	NLG/PORCELAIN UM	920267	INKL. SKIVA NORRVANGE LIGHT GREY & UNDERLIMMAT HANDFAT I PORSLIN	58 700 KR

ETT ELUTTAG IP44 MEDFÖLJER, MONTERAT I NEDRE LÅDAN.
SKENOR FÖR UPPHÄNGNING SAMT FLEXIBELT VATTENLÅS. STARTPAKET MED INREDNING, TVÅ TOOLBOX, EN BOX SQUARE MEDFÖLJER.

	KOMMODER 140/H2 GRANITKERAMIK NORRVANGE IVORY			OBS HANDFAT I BRONS KOMMER VÅREN 2024	**INK MOMS**
H2/140	H2/140—WHITE ASH	NI/BRASS	909030	INKL. SKIVA NORRVANGE IVORY & HANDFAT I MÄSSING	54 100 KR
	H2/140—LIGHT ASH	NI/BRASS	909034	INKL. SKIVA NORRVANGE IVORY & HANDFAT I MÄSSING	54 100 KR
	H2/140—DARK ASH	NI/BRASS	909031	INKL. SKIVA NORRVANGE IVORY & HANDFAT I MÄSSING	54 100 KR
	H2/140—OAK	NI/BRASS	909032	INKL. SKIVA NORRVANGE IVORY & HANDFAT I MÄSSING	54 100 KR

H2/140—SMOKED OAK	NI/BRASS	909035	INKL. SKIVA NORRVANGE IVORY & HANDFAT I MÄSSING	54 100 KR
H2/140—WALNUT	NI/BRASS	909033	INKL. SKIVA NORRVANGE IVORY & HANDFAT I MÄSSING	54 100 KR
H2/140—WHITE ASH	NI/COPPER	909024	INKL. SKIVA NORRVANGE IVORY & HANDFAT I KOPPAR	54 100 KR
H2/140—LIGHT ASH	NI/COPPER	909028	INKL. SKIVA NORRVANGE IVORY & HANDFAT I KOPPAR	54 100 KR
H2/140—DARK ASH	NI/COPPER	909025	INKL. SKIVA NORRVANGE IVORY & HANDFAT I KOPPAR	54 100 KR
H2/140—OAK	NI/COPPER	909026	INKL. SKIVA NORRVANGE IVORY & HANDFAT I KOPPAR	54 100 KR
H2/140—SMOKED OAK	NI/COPPER	909029	INKL. SKIVA NORRVANGE IVORY & HANDFAT I KOPPAR	54 100 KR
H2/140—WALNUT	NI/COPPER	909027	INKL. SKIVA NORRVANGE IVORY & HANDFAT I KOPPAR	54 100 KR
H2/140—WHITE ASH	NI/BLACK CHROME	909036	INKL. SKIVA NORRVANGE IVORY & HANDFAT I BLACK CHROME	54 100 KR
H2/140—LIGHT ASH	NI/BLACK CHROME	909040	INKL. SKIVA NORRVANGE IVORY & HANDFAT I BLACK CHROME	54 100 KR
H2/140—DARK ASH	NI/BLACK CHROME	909037	INKL. SKIVA NORRVANGE IVORY & HANDFAT I BLACK CHROME	54 100 KR
H2/140—OAK	NI/BLACK CHROME	909038	INKL. SKIVA NORRVANGE IVORY & HANDFAT I BLACK CHROME	54 100 KR
H2/140—SMOKED OAK	NI/BLACK CHROME	909041	INKL. SKIVA NORRVANGE IVORY & HANDFAT I BLACK CHROME	54 100 KR
H2/140—WALNUT	NI/BLACK CHROME	909039	INKL. SKIVA NORRVANGE IVORY & HANDFAT I BLACK CHROME	54 100 KR
H2/140—WHITE ASH	NI/STAINLESS	909156	INKL. SKIVA NORRVANGE IVORY & HANDFAT I STAINLESS STEEL	54 100 KR
H2/140—LIGHT ASH	NI/STAINLESS	909160	INKL. SKIVA NORRVANGE IVORY & HANDFAT I STAINLESS STEEL	54 100 KR
H2/140—DARK ASH	NI/STAINLESS	909157	INKL. SKIVA NORRVANGE IVORY & HANDFAT I STAINLESS STEEL	54 100 KR
H2/140—OAK	NI/STAINLESS	909158	INKL. SKIVA NORRVANGE IVORY & HANDFAT I STAINLESS STEEL	54 100 KR
H2/140—SMOKED OAK	NI/STAINLESS	909161	INKL. SKIVA NORRVANGE IVORY & HANDFAT I STAINLESS STEEL	54 100 KR
H2/140—WALNUT	NI/STAINLESS	909159	INKL. SKIVA NORRVANGE IVORY & HANDFAT I STAINLESS STEEL	54 100 KR
H2/140—WHITE ASH	NI/BRONZE	909377	INKL. SKIVA NORRVANGE IVORY & HANDFAT I BRONS	54 100 KR
H2/140—LIGHT ASH	NI/BRONZE	909381	INKL. SKIVA NORRVANGE IVORY & HANDFAT I BRONS	54 100 KR
H2/140—DARK ASH	NI/BRONZE	909378	INKL. SKIVA NORRVANGE IVORY & HANDFAT I BRONS	54 100 KR
H2/140—OAK	NI/BRONZE	909379	INKL. SKIVA NORRVANGE IVORY & HANDFAT I BRONS	54 100 KR
H2/140—SMOKED OAK	NI/BRONZE	909382	INKL. SKIVA NORRVANGE IVORY & HANDFAT I BRONS	54 100 KR
H2/140—WALNUT	NI/BRONZE	909380	INKL. SKIVA NORRVANGE IVORY & HANDFAT I BRONS	54 100 KR
H2/140—WHITE ASH	NI/WHITE S	909042	INKL. SKIVA NORRVANGE IVORY & HANDFAT I VIT SOLID SURFACE	54 100 KR
H2/140—LIGHT ASH	NI/WHITE S	909046	INKL. SKIVA NORRVANGE IVORY & HANDFAT I VIT SOLID SURFACE	54 100 KR
H2/140—DARK ASH	NI/WHITE S	909043	INKL. SKIVA NORRVANGE IVORY & HANDFAT I VIT SOLID SURFACE	54 100 KR
H2/140—OAK	NI/WHITE S	909044	INKL. SKIVA NORRVANGE IVORY & HANDFAT I VIT SOLID SURFACE	54 100 KR
H2/140—SMOKED OAK	NI/WHITE S	909047	INKL. SKIVA NORRVANGE IVORY & HANDFAT I VIT SOLID SURFACE	54 100 KR
H2/140—WALNUT	NI/WHITE S	909045	INKL. SKIVA NORRVANGE IVORY & HANDFAT I VIT SOLID SURFACE	54 100 KR
H2/140—WHITE ASH	NI/WHITE S UM	909126	INKL. SKIVA NORRVANGE IVORY & UNDERLIMMAT HANDFAT I VIT SOLID SURFACE	58 700 KR
H2/140—LIGHT ASH	NI/WHITE S UM	909130	INKL. SKIVA NORRVANGE IVORY & UNDERLIMMAT HANDFAT I VIT SOLID SURFACE	58 700 KR
H2/140—DARK ASH	NI/WHITE S UM	909127	INKL. SKIVA NORRVANGE IVORY & UNDERLIMMAT HANDFAT I VIT SOLID SURFACE	58 700 KR
H2/140—OAK	NI/WHITE S UM	909128	INKL. SKIVA NORRVANGE IVORY & UNDERLIMMAT HANDFAT I VIT SOLID SURFACE	58 700 KR
H2/140—SMOKED OAK	NI/WHITE S UM	909131	INKL. SKIVA NORRVANGE IVORY & UNDERLIMMAT HANDFAT I VIT SOLID SURFACE	58 700 KR
H2/140—WALNUT	NI/WHITE S UM	909129	INKL. SKIVA NORRVANGE IVORY & UNDERLIMMAT HANDFAT I VIT SOLID SURFACE	58 700 KR
H2/140—WHITE ASH	NI/PORCELAIN UM	920282	INKL. SKIVA NORRVANGE IVORY & UNDERLIMMAT HANDFAT I PORSLIN	58 700 KR
H2/140—LIGHT ASH	NI/PORCELAIN UM	920286	INKL. SKIVA NORRVANGE IVORY & UNDERLIMMAT HANDFAT I PORSLIN	58 700 KR
H2/140—DARK ASH	NI/PORCELAIN UM	920283	INKL. SKIVA NORRVANGE IVORY & UNDERLIMMAT HANDFAT I PORSLIN	58 700 KR
H2/140—OAK	NI/PORCELAIN UM	920284	INKL. SKIVA NORRVANGE IVORY & UNDERLIMMAT HANDFAT I PORSLIN	58 700 KR
H2/140—SMOKED OAK	NI/PORCELAIN UM	920287	INKL. SKIVA NORRVANGE IVORY & UNDERLIMMAT HANDFAT I PORSLIN	58 700 KR
H2/140—WALNUT	NI/PORCELAIN UM	920285	INKL. SKIVA NORRVANGE IVORY & UNDERLIMMAT HANDFAT I PORSLIN	58 700 KR

ETT ELUTTAG IP44 MEDFÖLJER, MONTERAT I NEDRE LÅDAN.
SKENOR FÖR UPPHÄNGNING SAMT FLEXIBELT VATTENLÅS. STARTPAKET MED INREDNING, TVÅ TOOLBOX, EN BOX SQUARE MEDFÖLJER.

	KOMMODER 140/H2 GRANITKERAMIK AZUL OLIVE			OBS HANDFAT I BRONS KOMMER VÅREN 2024	**INK MOMS**
H2/140	H2/140—WHITE ASH	AO/BRASS	909006	INKL. SKIVA AZUL OLIVE & HANDFAT I MÄSSING	54 100 KR
	H2/140—LIGHT ASH	AO/BRASS	909010	INKL. SKIVA AZUL OLIVE & HANDFAT I MÄSSING	54 100 KR
	H2/140—DARK ASH	AO/BRASS	909007	INKL. SKIVA AZUL OLIVE & HANDFAT I MÄSSING	54 100 KR
	H2/140—OAK	AO/BRASS	909008	INKL. SKIVA AZUL OLIVE & HANDFAT I MÄSSING	54 100 KR
	H2/140—SMOKED OAK	AO/BRASS	909011	INKL. SKIVA AZUL OLIVE & HANDFAT I MÄSSING	54 100 KR
	H2/140—WALNUT	AO/BRASS	909009	INKL. SKIVA AZUL OLIVE & HANDFAT I MÄSSING	54 100 KR
	H2/140—WHITE ASH	AO/COPPER	909000	INKL. SKIVA AZUL OLIVE & HANDFAT I KOPPAR	54 100 KR
	H2/140—LIGHT ASH	AO/COPPER	909004	INKL. SKIVA AZUL OLIVE & HANDFAT I KOPPAR	54 100 KR
	H2/140—DARK ASH	AO/COPPER	909001	INKL. SKIVA AZUL OLIVE & HANDFAT I KOPPAR	54 100 KR
	H2/140—OAK	AO/COPPER	909002	INKL. SKIVA AZUL OLIVE & HANDFAT I KOPPAR	54 100 KR
	H2/140—SMOKED OAK	AO/COPPER	909005	INKL. SKIVA AZUL OLIVE & HANDFAT I KOPPAR	54 100 KR
	H2/140—WALNUT	AO/COPPER	909003	INKL. SKIVA AZUL OLIVE & HANDFAT I KOPPAR	54 100 KR
	H2/140—WHITE ASH	AO/BLACK CHROME	909012	INKL. SKIVA AZUL OLIVE & HANDFAT I BLACK CHROME	54 100 KR
	H2/140—LIGHT ASH	AO/BLACK CHROME	909016	INKL. SKIVA AZUL OLIVE & HANDFAT I BLACK CHROME	54 100 KR
	H2/140—DARK ASH	AO/BLACK CHROME	909013	INKL. SKIVA AZUL OLIVE & HANDFAT I BLACK CHROME	54 100 KR
	H2/140—OAK	AO/BLACK CHROME	909014	INKL. SKIVA AZUL OLIVE & HANDFAT I BLACK CHROME	54 100 KR
	H2/140—SMOKED OAK	AO/BLACK CHROME	909017	INKL. SKIVA AZUL OLIVE & HANDFAT I BLACK CHROME	54 100 KR
	H2/140—WALNUT	AO/BLACK CHROME	909015	INKL. SKIVA AZUL OLIVE & HANDFAT I BLACK CHROME	54 100 KR
	H2/140—WHITE ASH	AO/STAINLESS	909150	INKL. SKIVA AZUL OLIVE & HANDFAT I STAINLESS STEEL	54 100 KR
	H2/140—LIGHT ASH	AO/STAINLESS	909154	INKL. SKIVA AZUL OLIVE & HANDFAT I STAINLESS STEEL	54 100 KR
	H2/140—DARK ASH	AO/STAINLESS	909151	INKL. SKIVA AZUL OLIVE & HANDFAT I STAINLESS STEEL	54 100 KR
	H2/140—OAK	AO/STAINLESS	909152	INKL. SKIVA AZUL OLIVE & HANDFAT I STAINLESS STEEL	54 100 KR
	H2/140—SMOKED OAK	AO/STAINLESS	909155	INKL. SKIVA AZUL OLIVE & HANDFAT I STAINLESS STEEL	54 100 KR
	H2/140—WALNUT	AO/STAINLESS	909153	INKL. SKIVA AZUL OLIVE & HANDFAT I STAINLESS STEEL	54 100 KR
	H2/140—WHITE ASH	AO/BRONZE	909371	INKL. SKIVA AZUL OLIVE & HANDFAT I BRONS	54 100 KR
	H2/140—LIGHT ASH	AO/BRONZE	909375	INKL. SKIVA AZUL OLIVE & HANDFAT I BRONS	54 100 KR
	H2/140—DARK ASH	AO/BRONZE	909372	INKL. SKIVA AZUL OLIVE & HANDFAT I BRONS	54 100 KR
	H2/140—OAK	AO/BRONZE	909373	INKL. SKIVA AZUL OLIVE & HANDFAT I BRONS	54 100 KR
	H2/140—SMOKED OAK	AO/BRONZE	909376	INKL. SKIVA AZUL OLIVE & HANDFAT I BRONS	54 100 KR
	H2/140—WALNUT	AO/BRONZE	909374	INKL. SKIVA AZUL OLIVE & HANDFAT I BRONS	54 100 KR
	H2/140—WHITE ASH	AO/WHITE S	909018	INKL. SKIVA AZUL OLIVE & HANDFAT I VIT SOLID SURFACE	54 100 KR
	H2/140—LIGHT ASH	AO/WHITE S	909022	INKL. SKIVA AZUL OLIVE & HANDFAT I VIT SOLID SURFACE	54 100 KR
	H2/140—DARK ASH	AO/WHITE S	909019	INKL. SKIVA AZUL OLIVE & HANDFAT I VIT SOLID SURFACE	54 100 KR
	H2/140—OAK	AO/WHITE S	909020	INKL. SKIVA AZUL OLIVE & HANDFAT I VIT SOLID SURFACE	54 100 KR
	H2/140—SMOKED OAK	AO/WHITE S	909023	INKL. SKIVA AZUL OLIVE & HANDFAT I VIT SOLID SURFACE	54 100 KR
	H2/140—WALNUT	AO/WHITE S	909021	INKL. SKIVA AZUL OLIVE & HANDFAT I VIT SOLID SURFACE	54 100 KR
	H2/140—WHITE ASH	AO/WHITE S UM	909120	INKL. SKIVA AZUL OLIVE & UNDERLIMMAT HANDFAT I VIT SOLID SURFACE	58 700 KR
	H2/140—LIGHT ASH	AO/WHITE S UM	909124	INKL. SKIVA AZUL OLIVE & UNDERLIMMAT HANDFAT I VIT SOLID SURFACE	58 700 KR
	H2/140—DARK ASH	AO/WHITE S UM	909121	INKL. SKIVA AZUL OLIVE & UNDERLIMMAT HANDFAT I VIT SOLID SURFACE	58 700 KR
	H2/140—OAK	AO/WHITE S UM	909122	INKL. SKIVA AZUL OLIVE & UNDERLIMMAT HANDFAT I VIT SOLID SURFACE	58 700 KR
	H2/140—SMOKED OAK	AO/WHITE S UM	909125	INKL. SKIVA AZUL OLIVE & UNDERLIMMAT HANDFAT I VIT SOLID SURFACE	58 700 KR
	H2/140—WALNUT	AO/WHITE S UM	909123	INKL. SKIVA AZUL OLIVE & UNDERLIMMAT HANDFAT I VIT SOLID SURFACE	58 700 KR
	H2/140—WHITE ASH	AO/PORCELAIN UM	920276	INKL. SKIVA AZUL OLIVE & UNDERLIMMAT HANDFAT I PORSLIN	58 700 KR
	H2/140—LIGHT ASH	AO/PORCELAIN UM	920280	INKL. SKIVA AZUL OLIVE & UNDERLIMMAT HANDFAT I PORSLIN	58 700 KR
	H2/140—DARK ASH	AO/PORCELAIN UM	920277	INKL. SKIVA AZUL OLIVE & UNDERLIMMAT HANDFAT I PORSLIN	58 700 KR
	H2/140—OAK	AO/PORCELAIN UM	920278	INKL. SKIVA AZUL OLIVE & UNDERLIMMAT HANDFAT I PORSLIN	58 700 KR
	H2/140—SMOKED OAK	AO/PORCELAIN UM	920281	INKL. SKIVA AZUL OLIVE & UNDERLIMMAT HANDFAT I PORSLIN	58 700 KR
	H2/140—WALNUT	AO/PORCELAIN UM	920279	INKL. SKIVA AZUL OLIVE & UNDERLIMMAT HANDFAT I PORSLIN	58 700 KR

ETT ELUTTAG IP44 MEDFÖLJER, MONTERAT I NEDRE LÅDAN.
SKENOR FÖR UPPHÄNGNING SAMT FLEXIBELT VATTENLÅS. STARTPAKET MED INREDNING, TVÅ TOOLBOX, EN BOX SQUARE MEDFÖLJER.

KOMMODER 140/H2 GRANITKERAMIK RUNÖ GREY			OBS HANDFAT I BRONS KOMMER VÅREN 2024	INK MOMS
H2/140—WHITE ASH	RG/BRASS	909054	INKL. SKIVA RUNÖ GREY & HANDFAT I MÄSSING	54 100 KR
H2/140—LIGHT ASH	RG/BRASS	909058	INKL. SKIVA RUNÖ GREY & HANDFAT I MÄSSING	54 100 KR
H2/140—DARK ASH	RG/BRASS	909055	INKL. SKIVA RUNÖ GREY & HANDFAT I MÄSSING	54 100 KR
H2/140—OAK	RG/BRASS	909056	INKL. SKIVA RUNÖ GREY & HANDFAT I MÄSSING	54 100 KR
H2/140—SMOKED OAK	RG/BRASS	909059	INKL. SKIVA RUNÖ GREY & HANDFAT I MÄSSING	54 100 KR
H2/140—WALNUT	RG/BRASS	909057	INKL. SKIVA RUNÖ GREY & HANDFAT I MÄSSING	54 100 KR
H2/140—WHITE ASH	RG/COPPER	909048	INKL. SKIVA RUNÖ GREY & HANDFAT I KOPPAR	54 100 KR
H2/140—LIGHT ASH	RG/COPPER	909052	INKL. SKIVA RUNÖ GREY & HANDFAT I KOPPAR	54 100 KR
H2/140—DARK ASH	RG/COPPER	909049	INKL. SKIVA RUNÖ GREY & HANDFAT I KOPPAR	54 100 KR
H2/140—OAK	RG/COPPER	909050	INKL. SKIVA RUNÖ GREY & HANDFAT I KOPPAR	54 100 KR
H2/140—SMOKED OAK	RG/COPPER	909053	INKL. SKIVA RUNÖ GREY & HANDFAT I KOPPAR	54 100 KR
H2/140—WALNUT	RG/COPPER	909051	INKL. SKIVA RUNÖ GREY & HANDFAT I KOPPAR	54 100 KR
H2/140—WHITE ASH	RG/BLACK CHROME	909060	INKL. SKIVA RUNÖ GREY & HANDFAT I BLACK CHROME	54 100 KR
H2/140—LIGHT ASH	RG/BLACK CHROME	909064	INKL. SKIVA RUNÖ GREY & HANDFAT I BLACK CHROME	54 100 KR
H2/140—DARK ASH	RG/BLACK CHROME	909061	INKL. SKIVA RUNÖ GREY & HANDFAT I BLACK CHROME	54 100 KR
H2/140—OAK	RG/BLACK CHROME	909062	INKL. SKIVA RUNÖ GREY & HANDFAT I BLACK CHROME	54 100 KR
H2/140—SMOKED OAK	RG/BLACK CHROME	909065	INKL. SKIVA RUNÖ GREY & HANDFAT I BLACK CHROME	54 100 KR
H2/140—WALNUT	RG/BLACK CHROME	909063	INKL. SKIVA RUNÖ GREY & HANDFAT I BLACK CHROME	54 100 KR
H2/140—WHITE ASH	RG/STAINLESS	909162	INKL. SKIVA RUNÖ GREY & HANDFAT I STAINLESS STEEL	54 100 KR
H2/140—LIGHT ASH	RG/STAINLESS	909166	INKL. SKIVA RUNÖ GREY & HANDFAT I STAINLESS STEEL	54 100 KR
H2/140—DARK ASH	RG/STAINLESS	909163	INKL. SKIVA RUNÖ GREY & HANDFAT I STAINLESS STEEL	54 100 KR
H2/140—OAK	RG/STAINLESS	909164	INKL. SKIVA RUNÖ GREY & HANDFAT I STAINLESS STEEL	54 100 KR
H2/140—SMOKED OAK	RG/STAINLESS	909167	INKL. SKIVA RUNÖ GREY & HANDFAT I STAINLESS STEEL	54 100 KR
H2/140—WALNUT	RG/STAINLESS	909165	INKL. SKIVA RUNÖ GREY & HANDFAT I STAINLESS STEEL	54 100 KR
H2/140—WHITE ASH	RG/BRONZE	909383	INKL. SKIVA RUNÖ GREY & HANDFAT I BRONS	54 100 KR
H2/140—LIGHT ASH	RG/BRONZE	909387	INKL. SKIVA RUNÖ GREY & HANDFAT I BRONS	54 100 KR
H2/140—DARK ASH	RG/BRONZE	909384	INKL. SKIVA RUNÖ GREY & HANDFAT I BRONS	54 100 KR
H2/140—OAK	RG/BRONZE	909385	INKL. SKIVA RUNÖ GREY & HANDFAT I BRONS	54 100 KR
H2/140—SMOKED OAK	RG/BRONZE	909388	INKL. SKIVA RUNÖ GREY & HANDFAT I BRONS	54 100 KR
H2/140—WALNUT	RG/BRONZE	909386	INKL. SKIVA RUNÖ GREY & HANDFAT I BRONS	54 100 KR
H2/140—WHITE ASH	RG/WHITE S	909066	INKL. SKIVA RUNÖ GREY & HANDFAT I VIT SOLID SURFACE	54 100 KR
H2/140—LIGHT ASH	RG/WHITE S	909070	INKL. SKIVA RUNÖ GREY & HANDFAT I VIT SOLID SURFACE	54 100 KR
H2/140—DARK ASH	RG/WHITE S	909067	INKL. SKIVA RUNÖ GREY & HANDFAT I VIT SOLID SURFACE	54 100 KR
H2/140—OAK	RG/WHITE S	909068	INKL. SKIVA RUNÖ GREY & HANDFAT I VIT SOLID SURFACE	54 100 KR
H2/140—SMOKED OAK	RG/WHITE S	909071	INKL. SKIVA RUNÖ GREY & HANDFAT I VIT SOLID SURFACE	54 100 KR
H2/140—WALNUT	RG/WHITE S	909069	INKL. SKIVA RUNÖ GREY & HANDFAT I VIT SOLID SURFACE	54 100 KR
H2/140—WHITE ASH	RG/WHITE S UM	909132	INKL. SKIVA RUNÖ GREY & UNDERLIMMAT HANDFAT I VIT SOLID SURFACE	58 700 KR
H2/140—LIGHT ASH	RG/WHITE S UM	909136	INKL. SKIVA RUNÖ GREY & UNDERLIMMAT HANDFAT I VIT SOLID SURFACE	58 700 KR
H2/140—DARK ASH	RG/WHITE S UM	909133	INKL. SKIVA RUNÖ GREY & UNDERLIMMAT HANDFAT I VIT SOLID SURFACE	58 700 KR
H2/140—OAK	RG/WHITE S UM	909134	INKL. SKIVA RUNÖ GREY & UNDERLIMMAT HANDFAT I VIT SOLID SURFACE	58 700 KR
H2/140—SMOKED OAK	RG/WHITE S UM	909137	INKL. SKIVA RUNÖ GREY & UNDERLIMMAT HANDFAT I VIT SOLID SURFACE	58 700 KR
H2/140—WALNUT	RG/WHITE S UM	909135	INKL. SKIVA RUNÖ GREY & UNDERLIMMAT HANDFAT I VIT SOLID SURFACE	58 700 KR
H2/140—WHITE ASH	RG/PORCELAIN UM	920288	INKL. SKIVA RUNÖ GREY & UNDERLIMMAT HANDFAT I PORSLIN	58 700 KR
H2/140—LIGHT ASH	RG/PORCELAIN UM	920292	INKL. SKIVA RUNÖ GREY & UNDERLIMMAT HANDFAT I PORSLIN	58 700 KR
H2/140—DARK ASH	RG/PORCELAIN UM	920289	INKL. SKIVA RUNÖ GREY & UNDERLIMMAT HANDFAT I PORSLIN	58 700 KR
H2/140—OAK	RG/PORCELAIN UM	920290	INKL. SKIVA RUNÖ GREY & UNDERLIMMAT HANDFAT I PORSLIN	58 700 KR
H2/140—SMOKED OAK	RG/PORCELAIN UM	920293	INKL. SKIVA RUNÖ GREY & UNDERLIMMAT HANDFAT I PORSLIN	58 700 KR
H2/140—WALNUT	RG/PORCELAIN UM	920291	INKL. SKIVA RUNÖ GREY & UNDERLIMMAT HANDFAT I PORSLIN	58 700 KR

ETT ELUTTAG IP44 MEDFÖLJER, MONTERAT I NEDRE LÅDAN.
SKENOR FÖR UPPHÄNGNING SAMT FLEXIBELT VATTENLÅS. STARTPAKET MED INREDNING, TVÅ TOOLBOX, EN BOX SQUARE MEDFÖLJER.

	KOMMODER 140/H2 GRANITKERAMIK JURA SELECT IVORY			OBS HANDFAT I BRONS KOMMER VÅREN 2024	INK MOMS
H2/140	H2/140—WHITE ASH	JSI/BRASS	909078	INKL. SKIVA JURA SELECT IVORY & HANDFAT I MÄSSING	54 100 KR
	H2/140—LIGHT ASH	JSI/BRASS	909082	INKL. SKIVA JURA SELECT IVORY & HANDFAT I MÄSSING	54 100 KR
	H2/140—DARK ASH	JSI/BRASS	909079	INKL. SKIVA JURA SELECT IVORY & HANDFAT I MÄSSING	54 100 KR
	H2/140—OAK	JSI/BRASS	909080	INKL. SKIVA JURA SELECT IVORY & HANDFAT I MÄSSING	54 100 KR
	H2/140—SMOKED OAK	JSI/BRASS	909083	INKL. SKIVA JURA SELECT IVORY & HANDFAT I MÄSSING	54 100 KR
	H2/140—WALNUT	JSI/BRASS	909081	INKL. SKIVA JURA SELECT IVORY & HANDFAT I MÄSSING	54 100 KR
	H2/140—WHITE ASH	JSI/COPPER	909072	INKL. SKIVA JURA SELECT IVORY & HANDFAT I KOPPAR	54 100 KR
	H2/140—LIGHT ASH	JSI/COPPER	909076	INKL. SKIVA JURA SELECT IVORY & HANDFAT I KOPPAR	54 100 KR
	H2/140—DARK ASH	JSI/COPPER	909073	INKL. SKIVA JURA SELECT IVORY & HANDFAT I KOPPAR	54 100 KR
	H2/140—OAK	JSI/COPPER	909074	INKL. SKIVA JURA SELECT IVORY & HANDFAT I KOPPAR	54 100 KR
	H2/140—SMOKED OAK	JSI/COPPER	909077	INKL. SKIVA JURA SELECT IVORY & HANDFAT I KOPPAR	54 100 KR
	H2/140—WALNUT	JSI/COPPER	909075	INKL. SKIVA JURA SELECT IVORY & HANDFAT I KOPPAR	54 100 KR
	H2/140—WHITE ASH	JSI/BLACK CHROME	909084	INKL. SKIVA JURA SELECT IVORY & HANDFAT I BLACK CHROME	54 100 KR
	H2/140—LIGHT ASH	JSI/BLACK CHROME	909088	INKL. SKIVA JURA SELECT IVORY & HANDFAT I BLACK CHROME	54 100 KR
	H2/140—DARK ASH	JSI/BLACK CHROME	909085	INKL. SKIVA JURA SELECT IVORY & HANDFAT I BLACK CHROME	54 100 KR
	H2/140—OAK	JSI/BLACK CHROME	909086	INKL. SKIVA JURA SELECT IVORY & HANDFAT I BLACK CHROME	54 100 KR
	H2/140—SMOKED OAK	JSI/BLACK CHROME	909089	INKL. SKIVA JURA SELECT IVORY & HANDFAT I BLACK CHROME	54 100 KR
	H2/140—WALNUT	JSI/BLACK CHROME	909087	INKL. SKIVA JURA SELECT IVORY & HANDFAT I BLACK CHROME	54 100 KR
	H2/140—WHITE ASH	JSI/STAINLESS	909168	INKL. SKIVA JURA SELECT IVORY & HANDFAT I STAINLESS STEEL	54 100 KR
	H2/140—LIGHT ASH	JSI/STAINLESS	909172	INKL. SKIVA JURA SELECT IVORY & HANDFAT I STAINLESS STEEL	54 100 KR
	H2/140—DARK ASH	JSI/STAINLESS	909169	INKL. SKIVA JURA SELECT IVORY & HANDFAT I STAINLESS STEEL	54 100 KR
	H2/140—OAK	JSI/STAINLESS	909170	INKL. SKIVA JURA SELECT IVORY & HANDFAT I STAINLESS STEEL	54 100 KR
	H2/140—SMOKED OAK	JSI/STAINLESS	909173	INKL. SKIVA JURA SELECT IVORY & HANDFAT I STAINLESS STEEL	54 100 KR
	H2/140—WALNUT	JSI/STAINLESS	909171	INKL. SKIVA JURA SELECT IVORY & HANDFAT I STAINLESS STEEL	54 100 KR
	H2/140—WHITE ASH	JSI/BRONZE	909389	INKL. SKIVA JURA SELECT IVORY & HANDFAT I BRONS	54 100 KR
	H2/140—LIGHT ASH	JSI/BRONZE	909393	INKL. SKIVA JURA SELECT IVORY & HANDFAT I BRONS	54 100 KR
	H2/140—DARK ASH	JSI/BRONZE	909390	INKL. SKIVA JURA SELECT IVORY & HANDFAT I BRONS	54 100 KR
	H2/140—OAK	JSI/BRONZE	909391	INKL. SKIVA JURA SELECT IVORY & HANDFAT I BRONS	54 100 KR
	H2/140—SMOKED OAK	JSI/BRONZE	909394	INKL. SKIVA JURA SELECT IVORY & HANDFAT I BRONS	54 100 KR
	H2/140—WALNUT	JSI/BRONZE	909392	INKL. SKIVA JURA SELECT IVORY & HANDFAT I BRONS	54 100 KR
	H2/140—WHITE ASH	JSI/WHITE S	909090	INKL. SKIVA JURA SELECT IVORY & HANDFAT I VIT SOLID SURFACE	54 100 KR
	H2/140—LIGHT ASH	JSI/WHITE S	909094	INKL. SKIVA JURA SELECT IVORY & HANDFAT I VIT SOLID SURFACE	54 100 KR
	H2/140—DARK ASH	JSI/WHITE S	909091	INKL. SKIVA JURA SELECT IVORY & HANDFAT I VIT SOLID SURFACE	54 100 KR
	H2/140—OAK	JSI/WHITE S	909092	INKL. SKIVA JURA SELECT IVORY & HANDFAT I VIT SOLID SURFACE	54 100 KR
	H2/140—SMOKED OAK	JSI/WHITE S	909095	INKL. SKIVA JURA SELECT IVORY & HANDFAT I VIT SOLID SURFACE	54 100 KR
	H2/140—WALNUT	JSI/WHITE S	909093	INKL. SKIVA JURA SELECT IVORY & HANDFAT I VIT SOLID SURFACE	54 100 KR
	H2/140—WHITE ASH	JSI/WHITE S UM	909138	INKL. SKIVA JURA SELECT IVORY & UNDERLIMMAT HANDFAT I VIT SOLID SURFACE	58 700 KR
	H2/140—LIGHT ASH	JSI/WHITE S UM	909142	INKL. SKIVA JURA SELECT IVORY & UNDERLIMMAT HANDFAT I VIT SOLID SURFACE	58 700 KR
	H2/140—DARK ASH	JSI/WHITE S UM	909139	INKL. SKIVA JURA SELECT IVORY & UNDERLIMMAT HANDFAT I VIT SOLID SURFACE	58 700 KR
	H2/140—OAK	JSI/WHITE S UM	909140	INKL. SKIVA JURA SELECT IVORY & UNDERLIMMAT HANDFAT I VIT SOLID SURFACE	58 700 KR
	H2/140—SMOKED OAK	JSI/WHITE S UM	909143	INKL. SKIVA JURA SELECT IVORY & UNDERLIMMAT HANDFAT I VIT SOLID SURFACE	58 700 KR
	H2/140—WALNUT	JSI/WHITE S UM	909141	INKL. SKIVA JURA SELECT IVORY & UNDERLIMMAT HANDFAT I VIT SOLID SURFACE	58 700 KR
	H2/140—WHITE ASH	JSI/PORCELAIN UM	920294	INKL. SKIVA JURA SELECT IVORY & UNDERLIMMAT HANDFAT I PORSLIN	58 700 KR
	H2/140—LIGHT ASH	JSI/PORCELAIN UM	920298	INKL. SKIVA JURA SELECT IVORY & UNDERLIMMAT HANDFAT I PORSLIN	58 700 KR
	H2/140—DARK ASH	JSI/PORCELAIN UM	920295	INKL. SKIVA JURA SELECT IVORY & UNDERLIMMAT HANDFAT I PORSLIN	58 700 KR

H2/140—OAK	JSI/PORCELAIN UM	920296	INKL. SKIVA JURA SELECT IVORY & UNDERLIMMAT HANDFAT I PORSLIN	58 700 KR
H2/140—SMOKED OAK	JSI/PORCELAIN UM	920299	INKL. SKIVA JURA SELECT IVORY & UNDERLIMMAT HANDFAT I PORSLIN	58 700 KR
H2/140—WALNUT	JSI/PORCELAIN UM	920297	INKL. SKIVA JURA SELECT IVORY & UNDERLIMMAT HANDFAT I PORSLIN	58 700 KR

ETT ELUTTAG IP44 MEDFÖLJER, MONTERAT I NEDRE LÅDAN.
SKENOR FÖR UPPHÄNGNING SAMT FLEXIBELT VATTENLÅS. STARTPAKET MED INREDNING, TVÅ TOOLBOX, EN BOX SQUARE MEDFÖLJER.

	KOMMODER 140/H2 GRANITKERAMIK JURA SELECT CLASSIC			OBS HANDFAT I BRONS KOMMER VÅREN 2024	**INK MOMS**
H2/140	H2/140—WHITE ASH	JSC/BRASS	909102	INKL. SKIVA JURA SELECT CLASSIC & HANDFAT I MÄSSING	54 100 KR
	H2/140—LIGHT ASH	JSC/BRASS	909106	INKL. SKIVA JURA SELECT CLASSIC & HANDFAT I MÄSSING	54 100 KR
	H2/140—DARK ASH	JSC/BRASS	909103	INKL. SKIVA JURA SELECT CLASSIC & HANDFAT I MÄSSING	54 100 KR
	H2/140—OAK	JSC/BRASS	909104	INKL. SKIVA JURA SELECT CLASSIC & HANDFAT I MÄSSING	54 100 KR
	H2/140—SMOKED OAK	JSC/BRASS	909107	INKL. SKIVA JURA SELECT CLASSIC & HANDFAT I MÄSSING	54 100 KR
	H2/140—WALNUT	JSC/BRASS	909105	INKL. SKIVA JURA SELECT CLASSIC & HANDFAT I MÄSSING	54 100 KR
	H2/140—WHITE ASH	JSC/COPPER	909096	INKL. SKIVA JURA SELECT CLASSIC & HANDFAT I KOPPAR	54 100 KR
	H2/140—LIGHT ASH	JSC/COPPER	909100	INKL. SKIVA JURA SELECT CLASSIC & HANDFAT I KOPPAR	54 100 KR
	H2/140—DARK ASH	JSC/COPPER	909097	INKL. SKIVA JURA SELECT CLASSIC & HANDFAT I KOPPAR	54 100 KR
	H2/140—OAK	JSC/COPPER	909098	INKL. SKIVA JURA SELECT CLASSIC & HANDFAT I KOPPAR	54 100 KR
	H2/140—SMOKED OAK	JSC/COPPER	909101	INKL. SKIVA JURA SELECT CLASSIC & HANDFAT I KOPPAR	54 100 KR
	H2/140—WALNUT	JSC/COPPER	909099	INKL. SKIVA JURA SELECT CLASSIC & HANDFAT I KOPPAR	54 100 KR
	H2/140—WHITE ASH	JSC/BLACK CHROME	909108	INKL. SKIVA JURA SELECT CLASSIC & HANDFAT I BLACK CHROME	54 100 KR
	H2/140—LIGHT ASH	JSC/BLACK CHROME	909112	INKL. SKIVA JURA SELECT CLASSIC & HANDFAT I BLACK CHROME	54 100 KR
	H2/140—DARK ASH	JSC/BLACK CHROME	909109	INKL. SKIVA JURA SELECT CLASSIC & HANDFAT I BLACK CHROME	54 100 KR
	H2/140—OAK	JSC/BLACK CHROME	909110	INKL. SKIVA JURA SELECT CLASSIC & HANDFAT I BLACK CHROME	54 100 KR
	H2/140—SMOKED OAK	JSC/BLACK CHROME	909113	INKL. SKIVA JURA SELECT CLASSIC & HANDFAT I BLACK CHROME	54 100 KR
	H2/140—WALNUT	JSC/BLACK CHROME	909111	INKL. SKIVA JURA SELECT CLASSIC & HANDFAT I BLACK CHROME	54 100 KR
	H2/140—WHITE ASH	JSC/STAINLESS	909174	INKL. SKIVA JURA SELECT CLASSIC & HANDFAT I STAINLESS STEEL	54 100 KR
	H2/140—LIGHT ASH	JSC/STAINLESS	909178	INKL. SKIVA JURA SELECT CLASSIC & HANDFAT I STAINLESS STEEL	54 100 KR
	H2/140—DARK ASH	JSC/STAINLESS	909175	INKL. SKIVA JURA SELECT CLASSIC & HANDFAT I STAINLESS STEEL	54 100 KR
	H2/140—OAK	JSC/STAINLESS	909176	INKL. SKIVA JURA SELECT CLASSIC & HANDFAT I STAINLESS STEEL	54 100 KR
	H2/140—SMOKED OAK	JSC/STAINLESS	909179	INKL. SKIVA JURA SELECT CLASSIC & HANDFAT I STAINLESS STEEL	54 100 KR
	H2/140—WALNUT	JSC/STAINLESS	909177	INKL. SKIVA JURA SELECT CLASSIC & HANDFAT I STAINLESS STEEL	54 100 KR
	H2/140—WHITE ASH	JSC/BRONZE	909395	INKL. SKIVA JURA SELECT CLASSIC & HANDFAT I BRONS	54 100 KR
	H2/140—LIGHT ASH	JSC/BRONZE	909399	INKL. SKIVA JURA SELECT CLASSIC & HANDFAT I BRONS	54 100 KR
	H2/140—DARK ASH	JSC/BRONZE	909396	INKL. SKIVA JURA SELECT CLASSIC & HANDFAT I BRONS	54 100 KR
	H2/140—OAK	JSC/BRONZE	909397	INKL. SKIVA JURA SELECT CLASSIC & HANDFAT I BRONS	54 100 KR
	H2/140—SMOKED OAK	JSC/BRONZE	909400	INKL. SKIVA JURA SELECT CLASSIC & HANDFAT I BRONS	54 100 KR
	H2/140—WALNUT	JSC/BRONZE	909398	INKL. SKIVA JURA SELECT CLASSIC & HANDFAT I BRONS	54 100 KR
	H2/140—WHITE ASH	JSC/WHITE S	909114	INKL. SKIVA JURA SELECT CLASSIC & HANDFAT I VIT SOLID SURFACE	54 100 KR
	H2/140—LIGHT ASH	JSC/WHITE S	909118	INKL. SKIVA JURA SELECT CLASSIC & HANDFAT I VIT SOLID SURFACE	54 100 KR
	H2/140—DARK ASH	JSC/WHITE S	909115	INKL. SKIVA JURA SELECT CLASSIC & HANDFAT I VIT SOLID SURFACE	54 100 KR
	H2/140—OAK	JSC/WHITE S	909116	INKL. SKIVA JURA SELECT CLASSIC & HANDFAT I VIT SOLID SURFACE	54 100 KR
	H2/140—SMOKED OAK	JSC/WHITE S	909119	INKL. SKIVA JURA SELECT CLASSIC & HANDFAT I VIT SOLID SURFACE	54 100 KR
	H2/140—WALNUT	JSC/WHITE S	909117	INKL. SKIVA JURA SELECT CLASSIC & HANDFAT I VIT SOLID SURFACE	54 100 KR
	H2/140—WHITE ASH	JSC/WHITE S UM	909144	INKL. SKIVA JURA SELECT CLASSIC & UNDERLIMMAT HANDFAT I VIT SOLID SURFACE	58 700 KR
	H2/140—LIGHT ASH	JSC/WHITE S UM	909148	INKL. SKIVA JURA SELECT CLASSIC & UNDERLIMMAT HANDFAT I VIT SOLID SURFACE	58 700 KR
	H2/140—DARK ASH	JSC/WHITE S UM	909145	INKL. SKIVA JURA SELECT CLASSIC & UNDERLIMMAT HANDFAT I VIT SOLID SURFACE	58 700 KR
	H2/140—OAK	JSC/WHITE S UM	909146	INKL. SKIVA JURA SELECT CLASSIC & UNDERLIMMAT HANDFAT I VIT SOLID SURFACE	58 700 KR
	H2/140—SMOKED OAK	JSC/WHITE S UM	909149	INKL. SKIVA JURA SELECT CLASSIC & UNDERLIMMAT HANDFAT I VIT SOLID SURFACE	58 700 KR
	H2/140—WALNUT	JSC/WHITE S UM	909147	INKL. SKIVA JURA SELECT CLASSIC & UNDERLIMMAT HANDFAT I VIT SOLID SURFACE	58 700 KR
	H2/140—WHITE ASH	JSC/PORCELAIN UM	920300	INKL. SKIVA JURA SELECT CLASSIC & UNDERLIMMAT HANDFAT I PORSLIN	58 700 KR
	H2/140—LIGHT ASH	JSC/PORCELAIN UM	920304	INKL. SKIVA JURA SELECT CLASSIC & UNDERLIMMAT HANDFAT I PORSLIN	58 700 KR
	H2/140—DARK ASH	JSC/PORCELAIN UM	920301	INKL. SKIVA JURA SELECT CLASSIC & UNDERLIMMAT HANDFAT I PORSLIN	58 700 KR
	H2/140—OAK	JSC/PORCELAIN UM	920302	INKL. SKIVA JURA SELECT CLASSIC & UNDERLIMMAT HANDFAT I PORSLIN	58 700 KR
	H2/140—SMOKED OAK	JSC/PORCELAIN UM	920305	INKL. SKIVA JURA SELECT CLASSIC & UNDERLIMMAT HANDFAT I PORSLIN	58 700 KR
	H2/140—WALNUT	JSC/PORCELAIN UM	920303	INKL. SKIVA JURA SELECT CLASSIC & UNDERLIMMAT HANDFAT I PORSLIN	58 700 KR

ETT ELUTTAG IP44 MEDFÖLJER, MONTERAT I NEDRE LÅDAN.
SKENOR FÖR UPPHÄNGNING SAMT FLEXIBELT VATTENLÅS. STARTPAKET MED INREDNING, TVÅ TOOLBOX, EN BOX SQUARE MEDFÖLJER.

	KOMMODER 140/H2 GRANITKERAMIK GLANSHAMMAR SILK			OBS HANDFAT I BRONS KOMMER VÅREN 2024	**INK MOMS**
H2/140	H2/140—WHITE ASH	GHS/BRASS	909186	INKL. SKIVA GLANSHAMMAR SILK & HANDFAT I MÄSSING	54 100 KR
	H2/140—LIGHT ASH	GHS/BRASS	909190	INKL. SKIVA GLANSHAMMAR SILK & HANDFAT I MÄSSING	54 100 KR
	H2/140—DARK ASH	GHS/BRASS	909187	INKL. SKIVA GLANSHAMMAR SILK & HANDFAT I MÄSSING	54 100 KR
	H2/140—OAK	GHS/BRASS	909188	INKL. SKIVA GLANSHAMMAR SILK & HANDFAT I MÄSSING	54 100 KR
	H2/140—SMOKED OAK	GHS/BRASS	909191	INKL. SKIVA GLANSHAMMAR SILK & HANDFAT I MÄSSING	54 100 KR
	H2/140—WALNUT	GHS/BRASS	909189	INKL. SKIVA GLANSHAMMAR SILK & HANDFAT I MÄSSING	54 100 KR
	H2/140—WHITE ASH	GHS/COPPER	909180	INKL. SKIVA GLANSHAMMAR SILK & HANDFAT I KOPPAR	54 100 KR
	H2/140—LIGHT ASH	GHS/COPPER	909184	INKL. SKIVA GLANSHAMMAR SILK & HANDFAT I KOPPAR	54 100 KR
	H2/140—DARK ASH	GHS/COPPER	909181	INKL. SKIVA GLANSHAMMAR SILK & HANDFAT I KOPPAR	54 100 KR
	H2/140—OAK	GHS/COPPER	909182	INKL. SKIVA GLANSHAMMAR SILK & HANDFAT I KOPPAR	54 100 KR
	H2/140—SMOKED OAK	GHS/COPPER	909185	INKL. SKIVA GLANSHAMMAR SILK & HANDFAT I KOPPAR	54 100 KR
	H2/140—WALNUT	GHS/COPPER	909183	INKL. SKIVA GLANSHAMMAR SILK & HANDFAT I KOPPAR	54 100 KR
	H2/140—WHITE ASH	GHS/BLACK CHROME	909192	INKL. SKIVA GLANSHAMMAR SILK & HANDFAT I BLACK CHROME	54 100 KR
	H2/140—LIGHT ASH	GHS/BLACK CHROME	909196	INKL. SKIVA GLANSHAMMAR SILK & HANDFAT I BLACK CHROME	54 100 KR
	H2/140—DARK ASH	GHS/BLACK CHROME	909193	INKL. SKIVA GLANSHAMMAR SILK & HANDFAT I BLACK CHROME	54 100 KR
	H2/140—OAK	GHS/BLACK CHROME	909194	INKL. SKIVA GLANSHAMMAR SILK & HANDFAT I BLACK CHROME	54 100 KR
	H2/140—SMOKED OAK	GHS/BLACK CHROME	909197	INKL. SKIVA GLANSHAMMAR SILK & HANDFAT I BLACK CHROME	54 100 KR
	H2/140—WALNUT	GHS/BLACK CHROME	909195	INKL. SKIVA GLANSHAMMAR SILK & HANDFAT I BLACK CHROME	54 100 KR
	H2/140—WHITE ASH	GHS/STAINLESS	909204	INKL. SKIVA GLANSHAMMAR SILK & HANDFAT I STAINLESS STEEL	54 100 KR
	H2/140—LIGHT ASH	GHS/STAINLESS	909208	INKL. SKIVA GLANSHAMMAR SILK & HANDFAT I STAINLESS STEEL	54 100 KR
	H2/140—DARK ASH	GHS/STAINLESS	909205	INKL. SKIVA GLANSHAMMAR SILK & HANDFAT I STAINLESS STEEL	54 100 KR
	H2/140—OAK	GHS/STAINLESS	909206	INKL. SKIVA GLANSHAMMAR SILK & HANDFAT I STAINLESS STEEL	54 100 KR
	H2/140—SMOKED OAK	GHS/STAINLESS	909209	INKL. SKIVA GLANSHAMMAR SILK & HANDFAT I STAINLESS STEEL	54 100 KR
	H2/140—WALNUT	GHS/STAINLESS	909207	INKL. SKIVA GLANSHAMMAR SILK & HANDFAT I STAINLESS STEEL	54 100 KR
	H2/140—WHITE ASH	GHS/BRONZE	909401	INKL. SKIVA GLANSHAMMAR SILK & HANDFAT I BRONS	54 100 KR
	H2/140—LIGHT ASH	GHS/BRONZE	909405	INKL. SKIVA GLANSHAMMAR SILK & HANDFAT I BRONS	54 100 KR
	H2/140—DARK ASH	GHS/BRONZE	909402	INKL. SKIVA GLANSHAMMAR SILK & HANDFAT I BRONS	54 100 KR
	H2/140—OAK	GHS/BRONZE	909403	INKL. SKIVA GLANSHAMMAR SILK & HANDFAT I BRONS	54 100 KR
	H2/140—SMOKED OAK	GHS/BRONZE	909406	INKL. SKIVA GLANSHAMMAR SILK & HANDFAT I BRONS	54 100 KR
	H2/140—WALNUT	GHS/BRONZE	909404	INKL. SKIVA GLANSHAMMAR SILK & HANDFAT I BRONS	54 100 KR
	H2/140—WHITE ASH	GHS/WHITE S	909198	INKL. SKIVA GLANSHAMMAR SILK & HANDFAT I VIT SOLID SURFACE	54 100 KR
	H2/140—LIGHT ASH	GHS/WHITE S	909202	INKL. SKIVA GLANSHAMMAR SILK & HANDFAT I VIT SOLID SURFACE	54 100 KR
	H2/140—DARK ASH	GHS/WHITE S	909199	INKL. SKIVA GLANSHAMMAR SILK & HANDFAT I VIT SOLID SURFACE	54 100 KR
	H2/140—OAK	GHS/WHITE S	909200	INKL. SKIVA GLANSHAMMAR SILK & HANDFAT I VIT SOLID SURFACE	54 100 KR
	H2/140—SMOKED OAK	GHS/WHITE S	909203	INKL. SKIVA GLANSHAMMAR SILK & HANDFAT I VIT SOLID SURFACE	54 100 KR
	H2/140—WALNUT	GHS/WHITE S	909201	INKL. SKIVA GLANSHAMMAR SILK & HANDFAT I VIT SOLID SURFACE	54 100 KR
	H2/140—WHITE ASH	GHS/WHITE S UM	909210	INKL. SKIVA GLANSHAMMAR SILK & UNDERLIMMAT HANDFAT I VIT SOLID SURFACE	58 700 KR
	H2/140—LIGHT ASH	GHS/WHITE S UM	909214	INKL. SKIVA GLANSHAMMAR SILK & UNDERLIMMAT HANDFAT I VIT SOLID SURFACE	58 700 KR

H2/140—DARK ASH	GHS/WHITE S UM	909211	INKL. SKIVA GLANSHAMMAR SILK & UNDERLIMMAT HANDFAT I VIT SOLID SURFACE	58 700 KR
H2/140—OAK	GHS/WHITE S UM	909212	INKL. SKIVA GLANSHAMMAR SILK & UNDERLIMMAT HANDFAT I VIT SOLID SURFACE	58 700 KR
H2/140—SMOKED OAK	GHS/WHITE S UM	909215	INKL. SKIVA GLANSHAMMAR SILK & UNDERLIMMAT HANDFAT I VIT SOLID SURFACE	58 700 KR
H2/140—WALNUT	GHS/WHITE S UM	909213	INKL. SKIVA GLANSHAMMAR SILK & UNDERLIMMAT HANDFAT I VIT SOLID SURFACE	58 700 KR
H2/140—WHITE ASH	GHS/PORCELAIN UM	920306	INKL. SKIVA GLANSHAMMAR SILK & UNDERLIMMAT HANDFAT I PORSLIN	58 700 KR
H2/140—LIGHT ASH	GHS/PORCELAIN UM	920310	INKL. SKIVA GLANSHAMMAR SILK & UNDERLIMMAT HANDFAT I PORSLIN	58 700 KR
H2/140—DARK ASH	GHS/PORCELAIN UM	920307	INKL. SKIVA GLANSHAMMAR SILK & UNDERLIMMAT HANDFAT I PORSLIN	58 700 KR
H2/140—OAK	GHS/PORCELAIN UM	920308	INKL. SKIVA GLANSHAMMAR SILK & UNDERLIMMAT HANDFAT I PORSLIN	58 700 KR
H2/140—SMOKED OAK	GHS/PORCELAIN UM	920311	INKL. SKIVA GLANSHAMMAR SILK & UNDERLIMMAT HANDFAT I PORSLIN	58 700 KR
H2/140—WALNUT	GHS/PORCELAIN UM	920309	INKL. SKIVA GLANSHAMMAR SILK & UNDERLIMMAT HANDFAT I PORSLIN	58 700 KR

ETT ELUTTAG IP44 MEDFÖLJER, MONTERAT I NEDRE LÅDAN.
SKENOR FÖR UPPHÄNGNING SAMT FLEXIBELT VATTENLÅS. STARTPAKET MED INREDNING, TVÅ TOOLBOX, EN BOX SQUARE MEDFÖLJER.

KOMMODER 140/H2 GRANITKERAMIK GLANSHAMMAR WHITE SILK OBS HANDFAT I BRONS KOMMER VÅREN 2024

H2/140

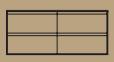

			INK MOMS
H2/140—WHITE ASH	GHWS/BRASS	909256	INKL. SKIVA GLANSHAMMAR WHITE SILK & HANDFAT I MÄSSING	54 100 KR
H2/140—LIGHT ASH	GHWS/BRASS	909260	INKL. SKIVA GLANSHAMMAR WHITE SILK & HANDFAT I MÄSSING	54 100 KR
H2/140—DARK ASH	GHWS/BRASS	909257	INKL. SKIVA GLANSHAMMAR WHITE SILK & HANDFAT I MÄSSING	54 100 KR
H2/140—OAK	GHWS/BRASS	909258	INKL. SKIVA GLANSHAMMAR WHITE SILK & HANDFAT I MÄSSING	54 100 KR
H2/140—SMOKED OAK	GHWS/BRASS	909261	INKL. SKIVA GLANSHAMMAR WHITE SILK & HANDFAT I MÄSSING	54 100 KR
H2/140—WALNUT	GHWS/BRASS	909259	INKL. SKIVA GLANSHAMMAR WHITE SILK & HANDFAT I MÄSSING	54 100 KR
H2/140—WHITE ASH	GHWS/COPPER	909250	INKL. SKIVA GLANSHAMMAR WHITE SILK & HANDFAT I KOPPAR	54 100 KR
H2/140—LIGHT ASH	GHWS/COPPER	909254	INKL. SKIVA GLANSHAMMAR WHITE SILK & HANDFAT I KOPPAR	54 100 KR
H2/140—DARK ASH	GHWS /COPPER	909251	INKL. SKIVA GLANSHAMMAR WHITE SILK & HANDFAT I KOPPAR	54 100 KR
H2/140—OAK	GHWS/COPPER	909252	INKL. SKIVA GLANSHAMMAR WHITE SILK & HANDFAT I KOPPAR	54 100 KR
H2/140—SMOKED OAK	GHWS/COPPER	909255	INKL. SKIVA GLANSHAMMAR WHITE SILK & HANDFAT I KOPPAR	54 100 KR
H2/140—WALNUT	GHWS/COPPER	909253	INKL. SKIVA GLANSHAMMAR WHITE SILK & HANDFAT I KOPPAR	54 100 KR
H2/140—WHITE ASH	GHWS/BLACK CHROME	909262	INKL. SKIVA GLANSHAMMAR WHITE SILK & HANDFAT I BLACK CHROME	54 100 KR
H2/140—LIGHT ASH	GHWS/BLACK CHROME	909266	INKL. SKIVA GLANSHAMMAR WHITE SILK & HANDFAT I BLACK CHROME	54 100 KR
H2/140—DARK ASH	GHWS/BLACK CHROME	909263	INKL. SKIVA GLANSHAMMAR WHITE SILK & HANDFAT I BLACK CHROME	54 100 KR
H2/140—OAK	GHWS/BLACK CHROME	909264	INKL. SKIVA GLANSHAMMAR WHITE SILK & HANDFAT I BLACK CHROME	54 100 KR
H2/140—SMOKED OAK	GHWS/BLACK CHROME	909267	INKL. SKIVA GLANSHAMMAR WHITE SILK & HANDFAT I BLACK CHROME	54 100 KR
H2/140—WALNUT	GHWS/BLACK CHROME	909265	INKL. SKIVA GLANSHAMMAR WHITE SILK & HANDFAT I BLACK CHROME	54 100 KR
H2/140—WHITE ASH	GHWS/STAINLESS	909268	INKL. SKIVA GLANSHAMMAR WHITE SILK & HANDFAT I STAINLESS STEEL	54 100 KR
H2/140—LIGHT ASH	GHWS/STAINLESS	909272	INKL. SKIVA GLANSHAMMAR WHITE SILK & HANDFAT I STAINLESS STEEL	54 100 KR
H2/140—DARK ASH	GHWS/STAINLESS	909269	INKL. SKIVA GLANSHAMMAR WHITE SILK & HANDFAT I STAINLESS STEEL	54 100 KR
H2/140—OAK	GHWS/STAINLESS	909270	INKL. SKIVA GLANSHAMMAR WHITE SILK & HANDFAT I STAINLESS STEEL	54 100 KR
H2/140—SMOKED OAK	GHWS/STAINLESS	909273	INKL. SKIVA GLANSHAMMAR WHITE SILK & HANDFAT I STAINLESS STEEL	54 100 KR
H2/140—WALNUT	GHWS/STAINLESS	909271	INKL. SKIVA GLANSHAMMAR WHITE SILK & HANDFAT I STAINLESS STEEL	54 100 KR
H2/140—WHITE ASH	GHWS/BRONZE	909407	INKL. SKIVA GLANSHAMMAR WHITE SILK & HANDFAT I BRONS	54 100 KR
H2/140—LIGHT ASH	GHWS/BRONZE	909411	INKL. SKIVA GLANSHAMMAR WHITE SILK & HANDFAT I BRONS	54 100 KR
H2/140—DARK ASH	GHWS/BRONZE	909408	INKL. SKIVA GLANSHAMMAR WHITE SILK & HANDFAT I BRONS	54 100 KR
H2/140—OAK	GHWS/BRONZE	909409	INKL. SKIVA GLANSHAMMAR WHITE SILK & HANDFAT I BRONS	54 100 KR
H2/140—SMOKED OAK	GHWS/BRONZE	909412	INKL. SKIVA GLANSHAMMAR WHITE SILK & HANDFAT I BRONS	54 100 KR
H2/140—WALNUT	GHWS/BRONZE	909410	INKL. SKIVA GLANSHAMMAR WHITE SILK & HANDFAT I BRONS	54 100 KR
H2/140—WHITE ASH	GHWS/WHITE S	909274	INKL. SKIVA GLANSHAMMAR WHITE SILK & HANDFAT I VIT SOLID SURFACE	54 100 KR
H2/140—LIGHT ASH	GHWS/WHITE S	909278	INKL. SKIVA GLANSHAMMAR WHITE SILK & HANDFAT I VIT SOLID SURFACE	54 100 KR
H2/140—DARK ASH	GHWS/WHITE S	909275	INKL. SKIVA GLANSHAMMAR WHITE SILK & HANDFAT I VIT SOLID SURFACE	54 100 KR
H2/140—OAK	GHWS/WHITE S	909276	INKL. SKIVA GLANSHAMMAR WHITE SILK & HANDFAT I VIT SOLID SURFACE	54 100 KR
H2/140—SMOKED OAK	GHWS/WHITE S	909279	INKL. SKIVA GLANSHAMMAR WHITE SILK & HANDFAT I VIT SOLID SURFACE	54 100 KR
H2/140—WALNUT	GHWS/WHITE S	909277	INKL. SKIVA GLANSHAMMAR WHITE SILK & HANDFAT I VIT SOLID SURFACE	54 100 KR
H2/140—WHITE ASH	GHWS/WHITE S UM	909280	INKL. SKIVA GLANSHAMMAR WHITE SILK & UNDERLIMMAT HANDFAT I VIT SOLID SURFACE	58 700 KR
H2/140—LIGHT ASH	GHWS/WHITE S UM	909284	INKL. SKIVA GLANSHAMMAR WHITE SILK & UNDERLIMMAT HANDFAT I VIT SOLID SURFACE	58 700 KR
H2/140—DARK ASH	GHWS/WHITE S UM	909281	INKL. SKIVA GLANSHAMMAR WHITE SILK & UNDERLIMMAT HANDFAT I VIT SOLID SURFACE	58 700 KR
H2/140—OAK	GHWS/WHITE S UM	909282	INKL. SKIVA GLANSHAMMAR WHITE SILK & UNDERLIMMAT HANDFAT I VIT SOLID SURFACE	58 700 KR
H2/140—SMOKED OAK	GHWS/WHITE S UM	909285	INKL. SKIVA GLANSHAMMAR WHITE SILK & UNDERLIMMAT HANDFAT I VIT SOLID SURFACE	58 700 KR
H2/140—WALNUT	GHWS/WHITE S UM	909283	INKL. SKIVA GLANSHAMMAR WHITE SILK & UNDERLIMMAT HANDFAT I VIT SOLID SURFACE	58 700 KR
H2/140—WHITE ASH	GHWS/PORCELAIN UM	920312	INKL. SKIVA GLANSHAMMAR WHITE SILK & UNDERLIMMAT HANDFAT I PORSLIN	58 700 KR
H2/140—LIGHT ASH	GHWS/PORCELAIN UM	920316	INKL. SKIVA GLANSHAMMAR WHITE SILK & UNDERLIMMAT HANDFAT I PORSLIN	58 700 KR
H2/140—DARK ASH	GHWS/PORCELAIN UM	920313	INKL. SKIVA GLANSHAMMAR WHITE SILK & UNDERLIMMAT HANDFAT I PORSLIN	58 700 KR
H2/140—OAK	GHWS/PORCELAIN UM	920314	INKL. SKIVA GLANSHAMMAR WHITE SILK & UNDERLIMMAT HANDFAT I PORSLIN	58 700 KR
H2/140—SMOKED OAK	GHWS/PORCELAIN UM	920317	INKL. SKIVA GLANSHAMMAR WHITE SILK & UNDERLIMMAT HANDFAT I PORSLIN	58 700 KR
H2/140—WALNUT	GHWS/PORCELAIN UM	920315	INKL. SKIVA GLANSHAMMAR WHITE SILK & UNDERLIMMAT HANDFAT I PORSLIN	58 700 KR

ETT ELUTTAG IP44 MEDFÖLJER, MONTERAT I NEDRE LÅDAN.
SKENOR FÖR UPPHÄNGNING SAMT FLEXIBELT VATTENLÅS. STARTPAKET MED INREDNING, TVÅ TOOLBOX, EN BOX SQUARE MEDFÖLJER.

KOMMODER 140/H2 GRANITKERAMIK MARAIS LIGHT GREY OBS HANDFAT I BRONS KOMMER VÅREN 2024

H2/140

			INK MOMS
H2/140—WHITE ASH	MLG/BRASS	909292	INKL. SKIVA MARAIS LIGHT GREY & HANDFAT I MÄSSING	54 100 KR
H2/140—LIGHT ASH	MLG/BRASS	909296	INKL. SKIVA MARAIS LIGHT GREY & HANDFAT I MÄSSING	54 100 KR
H2/140—DARK ASH	MLG/BRASS	909293	INKL. SKIVA MARAIS LIGHT GREY & HANDFAT I MÄSSING	54 100 KR
H2/140—OAK	MLG/BRASS	909294	INKL. SKIVA MARAIS LIGHT GREY & HANDFAT I MÄSSING	54 100 KR
H2/140—SMOKED OAK	MLG/BRASS	909297	INKL. SKIVA MARAIS LIGHT GREY & HANDFAT I MÄSSING	54 100 KR
H2/140—WALNUT	MLG/BRASS	909295	INKL. SKIVA MARAIS LIGHT GREY & HANDFAT I MÄSSING	54 100 KR
H2/140—WHITE ASH	MLG/COPPER	909286	INKL. SKIVA MARAIS LIGHT GREY & HANDFAT I KOPPAR	54 100 KR
H2/140—LIGHT ASH	MLG/COPPER	909290	INKL. SKIVA MARAIS LIGHT GREY & HANDFAT I KOPPAR	54 100 KR
H2/140—DARK ASH	MLG/COPPER	909287	INKL. SKIVA MARAIS LIGHT GREY & HANDFAT I KOPPAR	54 100 KR
H2/140—OAK	MLG/COPPER	909288	INKL. SKIVA MARAIS LIGHT GREY & HANDFAT I KOPPAR	54 100 KR
H2/140—SMOKED OAK	MLG/COPPER	909291	INKL. SKIVA MARAIS LIGHT GREY & HANDFAT I KOPPAR	54 100 KR
H2/140—WALNUT	MLG/COPPER	909289	INKL. SKIVA MARAIS LIGHT GREY & HANDFAT I KOPPAR	54 100 KR
H2/140—WHITE ASH	MLG/BLACK CHROME	909298	INKL. SKIVA MARAIS LIGHT GREY & HANDFAT I BLACK CHROME	54 100 KR
H2/140—LIGHT ASH	MLG/BLACK CHROME	909302	INKL. SKIVA MARAIS LIGHT GREY & HANDFAT I BLACK CHROME	54 100 KR
H2/140—DARK ASH	MLG/BLACK CHROME	909299	INKL. SKIVA MARAIS LIGHT GREY & HANDFAT I BLACK CHROME	54 100 KR
H2/140—OAK	MLG/BLACK CHROME	909300	INKL. SKIVA MARAIS LIGHT GREY & HANDFAT I BLACK CHROME	54 100 KR
H2/140—SMOKED OAK	MLG/BLACK CHROME	909303	INKL. SKIVA MARAIS LIGHT GREY & HANDFAT I BLACK CHROME	54 100 KR
H2/140—WALNUT	MLG/BLACK CHROME	909301	INKL. SKIVA MARAIS LIGHT GREY & HANDFAT I BLACK CHROME	54 100 KR
H2/140—WHITE ASH	MLG/STAINLESS	909304	INKL. SKIVA MARAIS LIGHT GREY & HANDFAT I STAINLESS STEEL	54 100 KR
H2/140—LIGHT ASH	MLG/STAINLESS	909308	INKL. SKIVA MARAIS LIGHT GREY & HANDFAT I STAINLESS STEEL	54 100 KR
H2/140—DARK ASH	MLG/STAINLESS	909305	INKL. SKIVA MARAIS LIGHT GREY & HANDFAT I STAINLESS STEEL	54 100 KR
H2/140—OAK	MLG/STAINLESS	909306	INKL. SKIVA MARAIS LIGHT GREY & HANDFAT I STAINLESS STEEL	54 100 KR
H2/140—SMOKED OAK	MLG/STAINLESS	909309	INKL. SKIVA MARAIS LIGHT GREY & HANDFAT I STAINLESS STEEL	54 100 KR
H2/140—WALNUT	MLG/STAINLESS	909307	INKL. SKIVA MARAIS LIGHT GREY & HANDFAT I STAINLESS STEEL	54 100 KR
H2/140—WHITE ASH	MLG/BRONZE	909413	INKL. SKIVA MARAIS LIGHT GREY & HANDFAT I BRONS	54 100 KR
H2/140—LIGHT ASH	MLG/BRONZE	909417	INKL. SKIVA MARAIS LIGHT GREY & HANDFAT I BRONS	54 100 KR
H2/140—DARK ASH	MLG/BRONZE	909414	INKL. SKIVA MARAIS LIGHT GREY & HANDFAT I BRONS	54 100 KR
H2/140—OAK	MLG/BRONZE	909415	INKL. SKIVA MARAIS LIGHT GREY & HANDFAT I BRONS	54 100 KR
H2/140—SMOKED OAK	MLG/BRONZE	909418	INKL. SKIVA MARAIS LIGHT GREY & HANDFAT I BRONS	54 100 KR
H2/140—WALNUT	MLG/BRONZE	909416	INKL. SKIVA MARAIS LIGHT GREY & HANDFAT I BRONS	54 100 KR
H2/140—WHITE ASH	MLG/WHITE S	909310	INKL. SKIVA MARAIS LIGHT GREY & HANDFAT I VIT SOLID SURFACE	54 100 KR

H2/140—LIGHT ASH	MLG/WHITE S	909314	INKL. SKIVA MARAIS LIGHT GREY & HANDFAT I VIT SOLID SURFACE	54 100 KR
H2/140—DARK ASH	MLG/WHITE S	909311	INKL. SKIVA MARAIS LIGHT GREY & HANDFAT I VIT SOLID SURFACE	54 100 KR
H2/140—OAK	MLG/WHITE S	909312	INKL. SKIVA MARAIS LIGHT GREY & HANDFAT I VIT SOLID SURFACE	54 100 KR
H2/140—SMOKED OAK	MLG/WHITE S	909315	INKL. SKIVA MARAIS LIGHT GREY & HANDFAT I VIT SOLID SURFACE	54 100 KR
H2/140—WALNUT	MLG/WHITE S	909313	INKL. SKIVA MARAIS LIGHT GREY & HANDFAT I VIT SOLID SURFACE	54 100 KR
H2/140—WHITE ASH	MLG/WHITE S UM	909316	INKL. SKIVA MARAIS LIGHT GREY & UNDERLIMMAT HANDFAT I VIT SOLID SURFACE	58 700 KR
H2/140—LIGHT ASH	MLG/WHITE S UM	909320	INKL. SKIVA MARAIS LIGHT GREY & UNDERLIMMAT HANDFAT I VIT SOLID SURFACE	58 700 KR
H2/140—DARK ASH	MLG/WHITE S UM	909317	INKL. SKIVA MARAIS LIGHT GREY & UNDERLIMMAT HANDFAT I VIT SOLID SURFACE	58 700 KR
H2/140—OAK	MLG/WHITE S UM	909318	INKL. SKIVA MARAIS LIGHT GREY & UNDERLIMMAT HANDFAT I VIT SOLID SURFACE	58 700 KR
H2/140—SMOKED OAK	MLG/WHITE S UM	909321	INKL. SKIVA MARAIS LIGHT GREY & UNDERLIMMAT HANDFAT I VIT SOLID SURFACE	58 700 KR
H2/140—WALNUT	MLG/WHITE S UM	909319	INKL. SKIVA MARAIS LIGHT GREY & UNDERLIMMAT HANDFAT I VIT SOLID SURFACE	58 700 KR
H2/140—WHITE ASH	MLG/PORCELAIN UM	920318	INKL. SKIVA MARAIS LIGHT GREY & UNDERLIMMAT HANDFAT I PORSLIN	58 700 KR
H2/140—LIGHT ASH	MLG/PORCELAIN UM	920322	INKL. SKIVA MARAIS LIGHT GREY & UNDERLIMMAT HANDFAT I PORSLIN	58 700 KR
H2/140—DARK ASH	MLG/PORCELAIN UM	920319	INKL. SKIVA MARAIS LIGHT GREY & UNDERLIMMAT HANDFAT I PORSLIN	58 700 KR
H2/140—OAK	MLG/PORCELAIN UM	920320	INKL. SKIVA MARAIS LIGHT GREY & UNDERLIMMAT HANDFAT I PORSLIN	58 700 KR
H2/140—SMOKED OAK	MLG/PORCELAIN UM	920323	INKL. SKIVA MARAIS LIGHT GREY & UNDERLIMMAT HANDFAT I PORSLIN	58 700 KR
H2/140—WALNUT	MLG/PORCELAIN UM	920321	INKL. SKIVA MARAIS LIGHT GREY & UNDERLIMMAT HANDFAT I PORSLIN	58 700 KR

ETT ELUTTAG IP44 MEDFÖLJER, MONTERAT I NEDRE LÅDAN.
SKENOR FÖR UPPHÄNGNING SAMT FLEXIBELT VATTENLÅS. STARTPAKET MED INREDNING, TVÅ TOOLBOX, EN BOX SQUARE MEDFÖLJER.

	KOMMODER 140/H2 GRANITKERAMIK KOLMÅRDEN LIGHT			OBS HANDFAT I BRONS KOMMER VÅREN 2024	**INK MOMS**
H2/140	H2/140—WHITE ASH	KL/BRASS	909328	INKL. SKIVA KOLMÅRDEN LIGHT & HANDFAT I MÄSSING	54 100 KR
	H2/140—LIGHT ASH	KL/BRASS	909332	INKL. SKIVA KOLMÅRDEN LIGHT & HANDFAT I MÄSSING	54 100 KR
	H2/140—DARK ASH	KL/BRASS	909329	INKL. SKIVA KOLMÅRDEN LIGHT & HANDFAT I MÄSSING	54 100 KR
	H2/140—OAK	KL/BRASS	909330	INKL. SKIVA KOLMÅRDEN LIGHT & HANDFAT I MÄSSING	54 100 KR
	H2/140—SMOKED OAK	KL/BRASS	909333	INKL. SKIVA KOLMÅRDEN LIGHT & HANDFAT I MÄSSING	54 100 KR
	H2/140—WALNUT	KL/BRASS	909331	INKL. SKIVA KOLMÅRDEN LIGHT & HANDFAT I MÄSSING	54 100 KR
	H2/140—WHITE ASH	KL/COPPER	909322	INKL. SKIVA KOLMÅRDEN LIGHT & HANDFAT I KOPPAR	54 100 KR
	H2/140—LIGHT ASH	KL/COPPER	909326	INKL. SKIVA KOLMÅRDEN LIGHT & HANDFAT I KOPPAR	54 100 KR
	H2/140—DARK ASH	KL/COPPER	909323	INKL. SKIVA KOLMÅRDEN LIGHT & HANDFAT I KOPPAR	54 100 KR
	H2/140—OAK	KL/COPPER	909324	INKL. SKIVA KOLMÅRDEN LIGHT & HANDFAT I KOPPAR	54 100 KR
	H2/140—SMOKED OAK	KL/COPPER	909327	INKL. SKIVA KOLMÅRDEN LIGHT & HANDFAT I KOPPAR	54 100 KR
	H2/140—WALNUT	KL/COPPER	909325	INKL. SKIVA KOLMÅRDEN LIGHT & HANDFAT I KOPPAR	54 100 KR
	H2/140—WHITE ASH	KL/BLACK CHROME	909334	INKL. SKIVA KOLMÅRDEN LIGHT & HANDFAT I BLACK CHROME	54 100 KR
	H2/140—LIGHT ASH	KL/BLACK CHROME	909338	INKL. SKIVA KOLMÅRDEN LIGHT & HANDFAT I BLACK CHROME	54 100 KR
	H2/140—DARK ASH	KL/BLACK CHROME	909335	INKL. SKIVA KOLMÅRDEN LIGHT & HANDFAT I BLACK CHROME	54 100 KR
	H2/140—OAK	KL/BLACK CHROME	909336	INKL. SKIVA KOLMÅRDEN LIGHT & HANDFAT I BLACK CHROME	54 100 KR
	H2/140—SMOKED OAK	KL/BLACK CHROME	909339	INKL. SKIVA KOLMÅRDEN LIGHT & HANDFAT I BLACK CHROME	54 100 KR
	H2/140—WALNUT	KL/BLACK CHROME	909337	INKL. SKIVA KOLMÅRDEN LIGHT & HANDFAT I BLACK CHROME	54 100 KR
	H2/140—WHITE ASH	KL/STAINLESS	909340	INKL. SKIVA KOLMÅRDEN LIGHT & HANDFAT I STAINLESS STEEL	54 100 KR
	H2/140—LIGHT ASH	KL/STAINLESS	909344	INKL. SKIVA KOLMÅRDEN LIGHT & HANDFAT I STAINLESS STEEL	54 100 KR
	H2/140—DARK ASH	KL/STAINLESS	909341	INKL. SKIVA KOLMÅRDEN LIGHT & HANDFAT I STAINLESS STEEL	54 100 KR
	H2/140—OAK	KL/STAINLESS	909342	INKL. SKIVA KOLMÅRDEN LIGHT & HANDFAT I STAINLESS STEEL	54 100 KR
	H2/140—SMOKED OAK	KL/STAINLESS	909345	INKL. SKIVA KOLMÅRDEN LIGHT & HANDFAT I STAINLESS STEEL	54 100 KR
	H2/140—WALNUT	KL/STAINLESS	909343	INKL. SKIVA KOLMÅRDEN LIGHT & HANDFAT I STAINLESS STEEL	54 100 KR
	H2/140—WHITE ASH	KL/BRONZE	909419	INKL. SKIVA KOLMÅRDEN LIGHT & HANDFAT I BRONS	54 100 KR
	H2/140—LIGHT ASH	KL/BRONZE	909423	INKL. SKIVA KOLMÅRDEN LIGHT & HANDFAT I BRONS	54 100 KR
	H2/140—DARK ASH	KL/BRONZE	909420	INKL. SKIVA KOLMÅRDEN LIGHT & HANDFAT I BRONS	54 100 KR
	H2/140—OAK	KL/BRONZE	909421	INKL. SKIVA KOLMÅRDEN LIGHT & HANDFAT I BRONS	54 100 KR
	H2/140—SMOKED OAK	KL/BRONZE	909424	INKL. SKIVA KOLMÅRDEN LIGHT & HANDFAT I BRONS	54 100 KR
	H2/140—WALNUT	KL/BRONZE	909422	INKL. SKIVA KOLMÅRDEN LIGHT & HANDFAT I BRONS	54 100 KR
	H2/140—WHITE ASH	KL/WHITE S	909346	INKL. SKIVA KOLMÅRDEN LIGHT & HANDFAT I VIT SOLID SURFACE	54 100 KR
	H2/140—LIGHT ASH	KL/WHITE S	909350	INKL. SKIVA KOLMÅRDEN LIGHT & HANDFAT I VIT SOLID SURFACE	54 100 KR
	H2/140—DARK ASH	KL/WHITE S	909347	INKL. SKIVA KOLMÅRDEN LIGHT & HANDFAT I VIT SOLID SURFACE	54 100 KR
	H2/140—OAK	KL/WHITE S	909348	INKL. SKIVA KOLMÅRDEN LIGHT & HANDFAT I VIT SOLID SURFACE	54 100 KR
	H2/140—SMOKED OAK	KL/WHITE S	909351	INKL. SKIVA KOLMÅRDEN LIGHT & HANDFAT I VIT SOLID SURFACE	54 100 KR
	H2/140—WALNUT	KL/WHITE S	909349	INKL. SKIVA KOLMÅRDEN LIGHT & HANDFAT I VIT SOLID SURFACE	54 100 KR
	H2/140—WHITE ASH	KL/WHITE S UM	909352	INKL. SKIVA KOLMÅRDEN LIGHT & UNDERLIMMAT HANDFAT I VIT SOLID SURFACE	58 700 KR
	H2/140—LIGHT ASH	KL/WHITE S UM	909356	INKL. SKIVA KOLMÅRDEN LIGHT & UNDERLIMMAT HANDFAT I VIT SOLID SURFACE	58 700 KR
	H2/140—DARK ASH	KL/WHITE S UM	909353	INKL. SKIVA KOLMÅRDEN LIGHT & UNDERLIMMAT HANDFAT I VIT SOLID SURFACE	58 700 KR
	H2/140—OAK	KL/WHITE S UM	909354	INKL. SKIVA KOLMÅRDEN LIGHT & UNDERLIMMAT HANDFAT I VIT SOLID SURFACE	58 700 KR
	H2/140—SMOKED OAK	KL/WHITE S UM	909357	INKL. SKIVA KOLMÅRDEN LIGHT & UNDERLIMMAT HANDFAT I VIT SOLID SURFACE	58 700 KR
	H2/140—WALNUT	KL/WHITE S UM	909355	INKL. SKIVA KOLMÅRDEN LIGHT & UNDERLIMMAT HANDFAT I VIT SOLID SURFACE	58 700 KR
	H2/140—WHITE ASH	KL/PORCELAIN UM	920324	INKL. SKIVA KOLMÅRDEN LIGHT & UNDERLIMMAT HANDFAT I PORSLIN	58 700 KR
	H2/140—LIGHT ASH	KL/PORCELAIN UM	920328	INKL. SKIVA KOLMÅRDEN LIGHT & UNDERLIMMAT HANDFAT I PORSLIN	58 700 KR
	H2/140—DARK ASH	KL/PORCELAIN UM	920325	INKL. SKIVA KOLMÅRDEN LIGHT & UNDERLIMMAT HANDFAT I PORSLIN	58 700 KR
	H2/140—OAK	KL/PORCELAIN UM	920326	INKL. SKIVA KOLMÅRDEN LIGHT & UNDERLIMMAT HANDFAT I PORSLIN	58 700 KR
	H2/140—SMOKED OAK	KL/PORCELAIN UM	920329	INKL. SKIVA KOLMÅRDEN LIGHT & UNDERLIMMAT HANDFAT I PORSLIN	58 700 KR
	H2/140—WALNUT	KL/PORCELAIN UM	920327	INKL. SKIVA KOLMÅRDEN LIGHT & UNDERLIMMAT HANDFAT I PORSLIN	58 700 KR

ETT ELUTTAG IP44 MEDFÖLJER, MONTERAT I NEDRE LÅDAN.
SKENOR FÖR UPPHÄNGNING SAMT FLEXIBELT VATTENLÅS. STARTPAKET MED INREDNING, TVÅ TOOLBOX, EN BOX SQUARE MEDFÖLJER.

	KOMMODER 140/H2 SOLID SURFACE				**INK MOMS**
H2/140	H2/140—WHITE ASH	WHITE SOLID	900354	INKL. SKIVA VIT SOLID SURFACE & HANDFAT I VIT SOLID SURFACE	47 900 KR
	H2/140—LIGHT ASH	WHITE SOLID	901058	INKL. SKIVA VIT SOLID SURFACE & HANDFAT I VIT SOLID SURFACE	47 900 KR
	H2/140—DARK ASH	WHITE SOLID	900356	INKL. SKIVA VIT SOLID SURFACE & HANDFAT I VIT SOLID SURFACE	47 900 KR
	H2/140—OAK	WHITE SOLID	900357	INKL. SKIVA VIT SOLID SURFACE & HANDFAT I VIT SOLID SURFACE	47 900 KR
	H2/140—SMOKED OAK	WHITE SOLID	901220	INKL. SKIVA VIT SOLID SURFACE & HANDFAT I VIT SOLID SURFACE	47 900 KR
	H2/140—WALNUT	WHITE SOLID	900724	INKL. SKIVA VIT SOLID SURFACE & HANDFAT I VIT SOLID SURFACE	47 900 KR

ETT ELUTTAG IP44 MEDFÖLJER, MONTERAT I NEDRE LÅDAN.
SKENOR FÖR UPPHÄNGNING SAMT FLEXIBELT VATTENLÅS. STARTPAKET MED INREDNING, TVÅ TOOLBOX, EN BOX SQUARE MEDFÖLJER.

	KOMMODER 140/H2 SOLID SURFACE INTEGRERAT HANDFAT				**INK MOMS**
H2/140	H2/140—WHITE ASH	WHITE SOLID IG	900923	INKL. SKIVA VIT SOLID SURFACE MED INTEGRERAT HANDFAT I VIT SOLID SURFACE	47 900 KR
	H2/140—LIGHT ASH	WHITE SOLID IG	901134	INKL. SKIVA VIT SOLID SURFACE MED INTEGRERAT HANDFAT I VIT SOLID SURFACE	47 900 KR
	H2/140—DARK ASH	WHITE SOLID IG	900925	INKL. SKIVA VIT SOLID SURFACE MED INTEGRERAT HANDFAT I VIT SOLID SURFACE	47 900 KR
	H2/140—OAK	WHITE SOLID IG	900926	INKL. SKIVA VIT SOLID SURFACE MED INTEGRERAT HANDFAT I VIT SOLID SURFACE	47 900 KR
	H2/140—SMOKED OAK	WHITE SOLID IG	901281	INKL. SKIVA VIT SOLID SURFACE MED INTEGRERAT HANDFAT I VIT SOLID SURFACE	47 900 KR
	H2/140—WALNUT	WHITE SOLID IG	900930	INKL. SKIVA VIT SOLID SURFACE MED INTEGRERAT HANDFAT I VIT SOLID SURFACE	47 900 KR

ETT ELUTTAG IP44 MEDFÖLJER, MONTERAT I NEDRE LÅDAN.
SKENOR FÖR UPPHÄNGNING SAMT FLEXIBELT VATTENLÅS. STARTPAKET MED INREDNING, TVÅ TOOLBOX, EN BOX SQUARE MEDFÖLJER.

	VÄGGSKÅP C32/H2			**INK MOMS**
H2/C32	H2/C32—WHITE ASH RIGHT	900600	VÄGGSKÅP 320X710X200 MM, WHITE ASH	7 200 KR

	H2/C32—WHITE ASH LEFT	900601	VÄGGSKÅP 320X710X200 MM, WHITE ASH	7 200 KR
	H2/C32—LIGHT ASH RIGHT	901059	VÄGGSKÅP 320X710X200 MM, LIGHT ASH	7 200 KR
	H2/C32—LIGHT ASH LEFT	901060	VÄGGSKÅP 320X710X200 MM, LIGHT ASH	7 200 KR
	H2/C32—DARK ASH RIGHT	900604	VÄGGSKÅP 320X710X200 MM, DARK ASH	7 200 KR
	H2/C32—DARK ASH LEFT	900605	VÄGGSKÅP 320X710X200 MM, DARK ASH	7 200 KR
	H2/C32—OAK RIGHT	900606	VÄGGSKÅP 320X710X200 MM, OAK	7 200 KR
	H2/C32—OAK LEFT	900607	VÄGGSKÅP 320X710X200 MM, OAK	7 200 KR
	H2/C32—SMOKED OAK RIGHT	901221	VÄGGSKÅP 320X710X200 MM, SMOKED OAK	7 200 KR
	H2/C32—SMOKED OAK LEFT	901222	VÄGGSKÅP 320X710X200 MM, SMOKED OAK	7 200 KR
	H2/C32—WALNUT RIGHT	900725	VÄGGSKÅP 320X710X200 MM, WALNUT	7 200 KR
	H2/C32—WALNUT LEFT	900726	VÄGGSKÅP 320X710X200 MM, WALNUT	7 200 KR
	POWER OUTLET/WALL/TALL CABINET	900599	ELUTTAG MED LOCK, SVART, IP44. EFTERMONTERAS AV KUNDEN	450 KR

INKLUDERAR FLYTTBARA HYLLOR I PERFORERAD METALL. TVÅ TILL VÄGGSKÅP OCH FYRA TILL HÖGSKÅP.
I HÖGSKÅP SLIM INKLUDERAS EN TRAY OCH BOX SMALL. I HÖGSKÅP INKLUDERAS EN BOX LARGE.

	HÖGSKÅP TCS32/H2			**INK MOMS**
H2/TCS32	H2/TCS32—WHITE ASH RIGHT SLIM	900727	HÖGSKÅP SLIM 320X1630X200 MM, WHITE ASH	9 900 KR
	H2/TCS32—WHITE ASH LEFT SLIM	900728	HÖGSKÅP SLIM 320X1630X200 MM, WHITE ASH	9 900 KR
	H2/TCS32—LIGHT ASH RIGHT	901061	HÖGSKÅP SLIM 320X1630X200 MM, LIGHT ASH	9 900 KR
	H2/TCS32—LIGHT ASH LEFT	901062	HÖGSKÅP SLIM 320X1630X200 MM, LIGHT ASH	9 900 KR
	H2/TCS32—DARK ASH RIGHT SLIM	900730	HÖGSKÅP SLIM 320X1630X200 MM, DARK ASH	9 900 KR
	H2/TCS32—DARK ASH LEFT SLIM	900731	HÖGSKÅP SLIM 320X1630X200 MM, DARK ASH	9 900 KR
	H2/TCS32—OAK RIGHT SLIM	900732	HÖGSKÅP SLIM 320X1630X200 MM, OAK	9 900 KR
	H2/TCS32—OAK LEFT SLIM	900729	HÖGSKÅP SLIM 320X1630X200 MM, OAK	9 900 KR
	H2/TCS32—SMOKED OAK RIGHT SLIM	901223	HÖGSKÅP SLIM 320X1630X200 MM, SMOKED OAK	9 900 KR
	H2/TCS32—SMOKED OAK LEFT SLIM	901224	HÖGSKÅP SLIM 320X1630X200 MM, SMOKED OAK	9 900 KR
	H2/TCS32—WALNUT RIGHT SLIM	900733	HÖGSKÅP SLIM 320X1630X200 MM, WALNUT	9 900 KR
	H2/TCS32—WALNUT LEFT SLIM	900734	HÖGSKÅP SLIM 320C1630X200 MM, WALNUT	9 900 KR
	POWER OUTLET/WALL/TALL CABINET	900599	ELUTTAG MED LOCK, SVART, IP44. EFTERMONTERAS AV KUNDEN	450 KR

INKLUDERAR FLYTTBARA HYLLOR I PERFORERAD METALL. TVÅ TILL VÄGGSKÅP OCH FYRA TILL HÖGSKÅP.
I HÖGSKÅP SLIM INKLUDERAS EN TRAY OCH BOX SMALL. I HÖGSKÅP INKLUDERAS EN BOX LARGE.

	HÖGSKÅP TC32/H2			**INK MOMS**
H2/TC32	H2/TC32—WHITE ASH RIGHT	900608	HÖGSKÅP 320X1630X320 MM, WHITE ASH	10 900 KR
	H2/TC32—WHITE ASH LEFT	900609	HÖGSKÅP 320X1630X320 MM, WHITE ASH	10 900 KR
	H2/TC32—LIGHT ASH RIGHT	901063	HÖGSKÅP 320X1630X320 MM, LIGHT ASH	10 900 KR
	H2/TC32—LIGHT ASH LEFT	901064	HÖGSKÅP 320X1630X320 MM, LIGHT ASH	10 900 KR
	H2/TC32—DARK ASH RIGHT	900612	HÖGSKÅP 320X1630X320 MM, DARK ASH	10 900 KR
	H2/TC32—DARK ASH LEFT	900613	HÖGSKÅP 320X1630X320 MM, DARK ASH	10 900 KR
	H2/TC32—OAK RIGHT	900614	HÖGSKÅP 320X1630X320 MM, OAK	10 900 KR
	H2/TC32—OAK LEFT	900615	HÖGSKÅP 320X1630X320 MM, OAK	10 900 KR
	H2/TC32—SMOKED OAK RIGHT	901225	HÖGSKÅP 320X1630X320 MM, SMOKED OAK	10 900 KR
	H2/TC32—SMOKED OAK LEFT	901226	HÖGSKÅP 320X1630X320 MM, SMOKED OAK	10 900 KR
	H2/TC32—WALNUT RIGHT	900735	HÖGSKÅP 320X1630X320 MM, WALNUT	10 900 KR
	H2/TC32—WALNUT LEFT	900736	HÖGSKÅP 320X1630X320 MM, WALNUT	10 900 KR
	POWER OUTLET/WALL/TALL CABINET	900599	ELUTTAG MED LOCK, SVART, IP44. EFTERMONTERAS AV KUNDEN	450 KR

INKLUDERAR FLYTTBARA HYLLOR I PERFORERAD METALL. TVÅ TILL VÄGGSKÅP OCH FYRA TILL HÖGSKÅP.
I HÖGSKÅP SLIM INKLUDERAS EN TRAY OCH BOX SMALL. I HÖGSKÅP INKLUDERAS EN BOX LARGE.

	HÖGSKÅP TC45/H2			**INK MOMS**
H2/TC45	H2/TC45—WHITE ASH RIGHT	900616	HÖGSKÅP 450X1630X320 MM, WHITE ASH	12 500 KR
	H2/TC45—WHITE ASH LEFT	900617	HÖGSKÅP 450X1630X320 MM, WHITE ASH	12 500 KR
	H2/TC45—LIGHT ASH RIGHT	901065	HÖGSKÅP 450X1630X320 MM, LIGHT ASH	12 500 KR
	H2/TC45—LIGHT ASH LEFT	901066	HÖGSKÅP 450X1630X320 MM, LIGHT ASH	12 500 KR
	H2/TC45—DARK ASH RIGHT	900620	HÖGSKÅP 450X1630X320 MM, DARK ASH	12 500 KR
	H2/TC45—DARK ASH LEFT	900621	HÖGSKÅP 450X1630X320 MM, DARK ASH	12 500 KR
	H2/TC45—OAK RIGHT	900622	HÖGSKÅP 450X1630X320 MM, OAK	12 500 KR
	H2/TC45—OAK LEFT	900623	HÖGSKÅP 450X1630X320 MM, OAK	12 500 KR
	H2/TC45—SMOKED OAK RIGHT	901227	HÖGSKÅP 450X1630X320 MM, SMOKED OAK	12 500 KR
	H2/TC45—SMOKED OAK LEFT	901228	HÖGSKÅP 450X1630X320 MM, SMOKED OAK	12 500 KR
	H2/TC45—WALNUT RIGHT	900737	HÖGSKÅP 450X1630X320 MM, WALNUT	12 500 KR
	H2/TC45—WALNUT LEFT	900738	HÖGSKÅP 450X1630X320 MM, WALNUT	12 500 KR
	POWER OUTLET/WALL/TALL CABINET	900599	ELUTTAG MED LOCK, SVART, IP44. EFTERMONTERAS AV KUNDEN	450 KR

INKLUDERAR FLYTTBARA HYLLOR I PERFORERAD METALL. TVÅ TILL VÄGGSKÅP OCH FYRA TILL HÖGSKÅP.
I HÖGSKÅP SLIM INKLUDERAS EN TRAY OCH BOX SMALL. I HÖGSKÅP INKLUDERAS EN BOX LARGE.

	SPEGELSKÅP 60/H2			**INK MOMS**
H2/MC60	H2/MC60—WHITE ASH	900415	SPEGELSKÅP 60 CM WHITE ASH	9 100 KR
	H2/MC60—LIGHT ASH	901135	SPEGELSKÅP 60 CM LIGHT ASH	9 100 KR
	H2/MC60—DARK ASH	900417	SPEGELSKÅP 60 CM DARK ASH	9 100 KR
	H2/MC60—OAK	900418	SPEGELSKÅP 60 CM OAK	9 100 KR
	H2/MC60—SMOKED OAK	901286	SPEGELSKÅP 60 CM SMOKED OAK	9 100 KR
	H2/MC60—WALNUT	900743	SPEGELSKÅP 60 CM WALNUT	9 100 KR

	SPEGELSKÅP MED MAGNETISK FÖRSTORNINGSSPEGEL 60/H2			**INK MOMS**
H2/MC60M	H2/MC60M—WHITE ASH	900443	SPEGELSKÅP 60 CM WHITE ASH MED MAGNETISK FÖRSTORINGSSPEGEL	10 300 KR
	H2/MC60M—LIGHT ASH	901139	SPEGELSKÅP 60 CM LIGHT ASH MED MAGNETISK FÖRSTORINGSSPEGEL	10 300 KR
	H2/MC60M—DARK ASH	900445	SPEGELSKÅP 60 CM DARK ASH MED MAGNETISK FÖRSTORINGSSPEGEL	10 300 KR
	H2/MC60M—OAK	900446	SPEGELSKÅP 60 CM OAK MED MAGNETISK FÖRSTORINGSSPEGEL	10 300 KR
	H2/MC60M—SMOKED OAK	901290	SPEGELSKÅP 60 CM SMOKED OAK MED MAGNETISK FÖRSTORINGSSPEGEL	10 300 KR
	H2/MC60M—WALNUT	900747	SPEGELSKÅP 60 CM WALNUT MED MAGNETISK FÖRSTORINGSSPEGEL	10 300 KR

	SPEGELSKÅP 80/H2			**INK MOMS**
H2/MC80	H2/MC80—WHITE ASH	900422	SPEGELSKÅP 80 CM WHITE ASH	11 445 KR
	H2/MC80—LIGHT ASH	901136	SPEGELSKÅP 80 CM LIGHT ASH	11 445 KR
	H2/MC80—DARK ASH	900424	SPEGELSKÅP 80 CM DARK ASH	11 445 KR
	H2/MC80—OAK	900425	SPEGELSKÅP 80 CM OAK	11 445 KR
	H2/MC80—SMOKED OAK	901287	SPEGELSKÅP 80 CM SMOKED OAK	11 445 KR
	H2/MC80—WALNUT	900744	SPEGELSKÅP 80 CM WALNUT	11 445 KR

	SPEGELSKÅP MED MAGNETISK FÖRSTORNINGSSPEGEL 100/H2			**INK MOMS**
H2/MC80M	H2/MC80M—WHITE ASH	900450	SPEGELSKÅP 80 CM WHITE ASH MED MAGNETISK FÖRSTORINGSSPEGEL	13 700 KR
	H2/MC80M—LIGHT ASH	901140	SPEGELSKÅP 80 CM LIGHT ASH MED MAGNETISK FÖRSTORINGSSPEGEL	13 700 KR
	H2/MC80M—DARK ASH	900452	SPEGELSKÅP 80 CM DARK ASH MED MAGNETISK FÖRSTORINGSSPEGEL	13 700 KR

	H2/MC80M—OAK	900453	SPEGELSKÅP 80 CM OAK MED MAGNETISK FÖRSTORINGSSPEGEL	13 700 KR
	H2/MC80M—SMOKED OAK	901291	SPEGELSKÅP 80 CM SMOKED OAK MED MAGNETISK FÖRSTORINGSSPEGEL	13 700 KR
	H2/MC80M—WALNUT	900748	SPEGELSKÅP 80 CM WALNUT MED MAGNETISK FÖRSTORINGSSPEGEL	13 700 KR

	SPEGELSKÅP 100/H2			**INK MOMS**
H2/MC100	H2/MC100—WHITE ASH	900429	SPEGELSKÅP 100 CM WHITE ASH	12 500 KR
	H2/MC100—LIGHT ASH	901137	SPEGELSKÅP 100 CM LIGHT ASH	12 500 KR
	H2/MC100—DARK ASH	900431	SPEGELSKÅP 100 CM DARK ASH	12 500 KR
	H2/MC100—OAK	900432	SPEGELSKÅP 100 CM OAK	12 500 KR
	H2/MC100—SMOKED OAK	901288	SPEGELSKÅP 100 CM SMOKED OAK	12 500 KR
	H2/MC100—WALNUT	900745	SPEGELSKÅP 100 CM WALNUT	12 500 KR

	SPEGELSKÅP MED MAGNETISK FÖRSTORNINGSSPEGEL 100/H2			**INK MOMS**
H2/MC100M	H2/MC100M—WHITE ASH	900457	SPEGELSKÅP 100 CM WHITE ASH MED MAGNETISK FÖRSTORINGSSPEGEL	14 900 KR
	H2/MC100M—LIGHT ASH	901141	SPEGELSKÅP 100 CM LIGHT ASH MED MAGNETISK FÖRSTORINGSSPEGEL	14 900 KR
	H2/MC100M—DARK ASH	900459	SPEGELSKÅP 100 CM DARK ASH MED MAGNETISK FÖRSTORINGSSPEGEL	14 900 KR
	H2/MC100M—OAK	900460	SPEGELSKÅP 100 CM OAK MED MAGNETISK FÖRSTORINGSSPEGEL	14 900 KR
	H2/MC100M—SMOKED OAK	901292	SPEGELSKÅP 100 CM SMOKED OAK MED MAGNETISK FÖRSTORINGSSPEGEL	14 900 KR
	H2/MC100M—WALNUT	900749	SPEGELSKÅP 100 CM WALNUT MED MAGNETISK FÖRSTORINGSSPEGEL	14 900 KR

	SPEGELSKÅP 120/H2			**INK MOMS**
H2/MC120	H2/MC120—WHITE ASH	900468	SPEGELSKÅP 120 CM WHITE ASH	17 700 KR
	H2/MC120—LIGHT ASH	900472	SPEGELSKÅP 120 CM LIGHT ASH	17 700 KR
	H2/MC120—DARK ASH	900469	SPEGELSKÅP 120 CM DARK ASH	17 700 KR
	H2/MC120—OAK	900470	SPEGELSKÅP 120 CM OAK	17 700 KR
	H2/MC120—SMOKED OAK	900473	SPEGELSKÅP 120 CM SMOKED OAK	17 700 KR
	H2/MC120—WALNUT	900471	SPEGELSKÅP 120 CM WALNUT	17 700 KR

	SPEGELSKÅP MED MAGNETISK FÖRSTORNINGSSPEGEL 120/H2			**INK MOMS**
H2/MC120M	H2/MC120M—WHITE ASH	900476	SPEGELSKÅP 120 CM WHITE ASH MED MAGNETISK FÖRSTORINGSSPEGEL	19 400 KR
	H2/MC120M—LIGHT ASH	900480	SPEGELSKÅP 120 CM LIGHT ASH MED MAGNETISK FÖRSTORINGSSPEGEL	19 400 KR
	H2/MC120M—DARK ASH	900477	SPEGELSKÅP 120 CM DARK ASH MED MAGNETISK FÖRSTORINGSSPEGEL	19 400 KR
	H2/MC120M—OAK	900478	SPEGELSKÅP 120 CM OAK MED MAGNETISK SMINKSPEGEL	19 400 KR
	H2/MC120M—SMOKED OAK	900481	SPEGELSKÅP 120 CM SMOKED OAK MED MAGNETISK FÖRSTORINGSSPEGEL	19 400 KR
	H2/MC120M—WALNUT	900479	SPEGELSKÅP 120 CM WALNUT MED MAGNETISK FÖRSTORINGSSPEGEL	19 400 KR

	SPEGELSKÅP 140/H2			**INK MOMS**
H2/MC140	H2/MC140—WHITE ASH	900436	SPEGELSKÅP 140 CM WHITE ASH	18 300 KR
	H2/MC140—LIGHT ASH	901138	SPEGELSKÅP 140 CM LIGHT ASH	18 300 KR
	H2/MC140—DARK ASH	900438	SPEGELSKÅP 140 CM DARK ASH	18 300 KR
	H2/MC140—OAK	900439	SPEGELSKÅP 140 CM OAK	18 300 KR
	H2/MC140—SMOKED OAK	901289	SPEGELSKÅP 140 CM SMOKED OAK	18 300 KR
	H2/MC140—WALNUT	900746	SPEGELSKÅP 140 CM WALNUT	18 300 KR

	SPEGELSKÅP MED MAGNETISK FÖRSTORNINGSSPEGEL 140/H2			**INK MOMS**
H2/MC140M	H2/MC140M—WHITE ASH	900464	SPEGELSKÅP 140 CM WHITE ASH MED MAGNETISK FÖRSTORINGSSPEGEL	20 200 KR
	H2/MC140M—LIGHT ASH	901142	SPEGELSKÅP 140 CM LIGHT ASH MED MAGNETISK FÖRSTORINGSSPEGEL	20 200 KR
	H2/MC140M—DARK ASH	900466	SPEGELSKÅP 140 CM DARK ASH MED MAGNETISK FÖRSTORINGSSPEGEL	20 200 KR
	H2/MC140M—OAK	900467	SPEGELSKÅP 140 CM OAK MED MAGNETISK FÖRSTORINGSSPEGEL	20 200 KR
	H2/MC140M—SMOKED OAK	901293	SPEGELSKÅP 140 CM SMOKED OAK MED MAGNETISK FÖRSTORINGSSPEGEL	20 200 KR
	H2/MC140M—WALNUT	900750	SPEGELSKÅP 140 CM WALNUT MED MAGNETISK FÖRSTORINGSSPEGEL	20 200 KR

EN SPEGELDÖRR MED MAGNETISK FÖRSTORINGSSPEGEL INGÅR. MONTERAS PÅ VÄNSTER SIDA.
SPEGELDÖRRARNA HAR IN- OCH UTVÄNDIG SPEGEL. INKLUDERAR TVÅ FLYTTBARA HYLLOR I PERFORERAD METALL.
ELUTTAG INGÅR MONTERAT I OVANKANT SKÅP. ÖVER- OCH UNDERBELYSNING I LED INGÅR.
STARTPAKET INKLUDERAR EN TRAY OCH EN BOX SMALL.

	TVÄTTSTUGESKÅP ÖVER 60/H2			**INK MOMS**
H2/C60	H2/C60—WHITE ASH	901296	TVÄTTSTUGESKÅP C60 WHITE ASH	9 900 KR
	H2/C60—LIGHT ASH	901300	TVÄTTSTUGESKÅP C60 LIGHT ASH	9 900 KR
	H2/C60—DARK ASH	901297	TVÄTTSTUGESKÅP C60 DARK ASH	9 900 KR
	H2/C60—OAK	901298	TVÄTTSTUGESKÅP C60 OAK	9 900 KR
	H2/C60—SMOKED OAK	901301	TVÄTTSTUGESKÅP C60 SMOKED OAK	9 900 KR
	H2/C60—WALNUT	901299	TVÄTTSTUGESKÅP C60 WALNUT	9 900 KR

	TVÄTTSTUGESKÅP ÖVER 80/H2			**INK MOMS**
H2/C80	H2/C80—WHITE ASH	901302	TVÄTTSTUGESKÅP C80 WHITE ASH	10 900 KR
	H2/C80—LIGHT ASH	901306	TVÄTTSTUGESKÅP C80 LIGHT ASH	10 900 KR
	H2/C80—DARK ASH	901303	TVÄTTSTUGESKÅP C80 DARK ASH	10 900 KR
	H2/C80—OAK	901304	TVÄTTSTUGESKÅP C80 OAK	10 900 KR
	H2/C80—SMOKED OAK	901307	TVÄTTSTUGESKÅP C80 SMOKED OAK	10 900 KR
	H2/C80—WALNUT	901305	TVÄTTSTUGESKÅP C80 WALNUT	10 900 KR

	TVÄTTSTUGESKÅP UNDER 60 510/H2			**INK MOMS**
H2/CU60 510	H2/UC60 510—WHITE ASH	901368	TVÄTTSTUGESKÅP UC60 510 WHITE ASH	17 900 KR
	H2/UC60 510—LIGHT ASH	901372	TVÄTTSTUGESKÅP UC60 510 LIGHT ASH	17 900 KR
	H2/UC60 510—DARK ASH	901369	TVÄTTSTUGESKÅP UC60 510 DARK ASH	17 900 KR
	H2/UC60 510—OAK	901370	TVÄTTSTUGESKÅP UC60 510 OAK	17 900 KR
	H2/UC60 510—SMOKED OAK	901373	TVÄTTSTUGESKÅP UC60 510 SMOKED OAK	17 900 KR
	H2/UC60 510—WALNUT	901371	TVÄTTSTUGESKÅP UC60 510 WALNUT	17 900 KR

	TVÄTTSTUGESKÅP UNDER 60 440/H2			**INK MOMS**
H2/CU60 440	H2/UC60 440—WHITE ASH	901374	TVÄTTSTUGESKÅP UC60 440 WHITE ASH	17 900 KR
	H2/UC60 440—LIGHT ASH	901378	TVÄTTSTUGESKÅP UC60 440 LIGHT ASH	17 900 KR
	H2/UC60 440—DARK ASH	901375	TVÄTTSTUGESKÅP UC60 440 DARK ASH	17 900 KR
	H2/UC60 440—OAK	901376	TVÄTTSTUGESKÅP UC60 440 OAK	17 900 KR
	H2/UC60 440—SMOKED OAK	901379	TVÄTTSTUGESKÅP UC60 440 SMOKED OAK	17 900 KR
	H2/UC60 440—WALNUT	901377	TVÄTTSTUGESKÅP UC60 440 WALNUT	17 900 KR

	TVÄTTSTUGESKÅP UNDER 60 KOMBI/H2			**INK MOMS**
H2/CU60K	H2/UC60 KOMBI—WHITE ASH	901380	TVÄTTSTUGESKÅP UC60 KOMBI WHITE ASH	15 500 KR
	H2/UC60 KOMBI—LIGHT ASH	901384	TVÄTTSTUGESKÅP UC60 KOMBI LIGHT ASH	15 500 KR
	H2/UC60 KOMBI—DARK ASH	901381	TVÄTTSTUGESKÅP UC60 KOMBI DARK ASH	15 500 KR
	H2/UC60 KOMBI—OAK	901382	TVÄTTSTUGESKÅP UC60 KOMBI OAK	15 500 KR
	H2/UC60 KOMBI—SMOKED OAK	901385	TVÄTTSTUGESKÅP UC60 KOMBI SMOKED OAK	15 500 KR
	H2/UC60 KOMBI—WALNUT	901383	TVÄTTSTUGESKÅP UC60 KOMBI WALNUT	15 500 KR

	TILLVALSARTIKLAR TVÄTTSTUGESKÅP/H2			**INK MOMS**
H2/+	TÄCKSIDA H2/UC60 WW KORT	803225	KORT TÄCKSIDA TILL TVÄTTSTUGESKÅP UC60 WHITE ASH	0 KR
	TÄCKSIDA H2/UC60 LW KORT	803229	KORT TÄCKSIDA TILL TVÄTTSTUGESKÅP UC60 LIGHT ASH	0 KR

TÄCKSIDA H2/UC60 DW KORT	803226	KORT TÄCKSIDA TILL TVÄTTSTUGESKÅP UC60 DARK ASH	0 KR
TÄCKSIDA H2/UC60 OW KORT	803227	KORT TÄCKSIDA TILL TVÄTTSTUGESKÅP UC60 OAK	0 KR
TÄCKSIDA H2/UC60 SOW KORT	803230	KORT TÄCKSIDA TILL TVÄTTSTUGESKÅP UC60 SMOKED OAK	0 KR
TÄCKSIDA H2/UC60 WNW KORT	803228	KORT TÄCKSIDA TILL TVÄTTSTUGESKÅP UC60 WALNUT	0 KR
TÄCKSIDA H2/UC60 WW LÅNG	803231	LÅNG TÄCKSIDA TILL TVÄTTSTUGESKÅP UC60 WHITE ASH	0 KR
TÄCKSIDA H2/UC60 LW LÅNG	803235	LÅNG TÄCKSIDA TILL TVÄTTSTUGESKÅP UC60 LIGHT ASH	0 KR
TÄCKSIDA H2/UC60 DW LÅNG	803232	LÅNG TÄCKSIDA TILL TVÄTTSTUGESKÅP UC60 DARK ASH	0 KR
TÄCKSIDA H2/UC60 OW LÅNG	803233	LÅNG TÄCKSIDA TILL TVÄTTSTUGESKÅP UC60 OAK	0 KR
TÄCKSIDA H2/UC60 SOW LÅNG	803236	LÅNG TÄCKSIDA TILL TVÄTTSTUGESKÅP UC60 SMOKED OAK	0 KR
TÄCKSIDA H2/UC60 WNW LÅNG	803234	LÅNG TÄCKSIDA TILL TVÄTTSTUGESKÅP UC60 WALNUT	0 KR
TVÄTTSTUGESKÅP SOCKEL 2000X70X16 WW	305982	SOCKEL TILL TVÄTTSTUGESKÅP CU60 WHITE ASH	845 KR
TVÄTTSTUGESKÅP SOCKEL 2000X70X16 LW	305986	SOCKEL TILL TVÄTTSTUGESKÅP CU60 LIGHT ASH	845 KR
TVÄTTSTUGESKÅP SOCKEL 2000X70X16 DW	305983	SOCKEL TILL TVÄTTSTUGESKÅP CU60 DARK ASH	845 KR
TVÄTTSTUGESKÅP SOCKEL 2000X70X16 OW	305984	SOCKEL TILL TVÄTTSTUGESKÅP CU60 OAK	845 KR
TVÄTTSTUGESKÅP SOCKEL 2000X70X16 SOW	305987	SOCKEL TILL TVÄTTSTUGESKÅP CU60 SMOKED OAK	845 KR
TVÄTTSTUGESKÅP SOCKEL 2000X70X16 WNW	305985	SOCKEL TILL TVÄTTSTUGESKÅP CU60 WALNUT	845 KR
TVÄTTSTUGESKÅP SOCKEL 574X75X16 WW	305988	SOCKEL TILL TVÄTTSTUGESKÅP CU60 WHITE ASH	541 KR
TVÄTTSTUGESKÅP SOCKEL 574X75X16 LW	305992	SOCKEL TILL TVÄTTSTUGESKÅP CU60 LIGHT ASH	541 KR
TVÄTTSTUGESKÅP SOCKEL 574X75X16 DW	305989	SOCKEL TILL TVÄTTSTUGESKÅP CU60 DARK ASH	541 KR
TVÄTTSTUGESKÅP SOCKEL 574X75X16 OW	305990	SOCKEL TILL TVÄTTSTUGESKÅP CU60 OAK	541 KR
TVÄTTSTUGESKÅP SOCKEL 574X75X16 SOW	305993	SOCKEL TILL TVÄTTSTUGESKÅP CU60 SMOKED OAK	541 KR
TVÄTTSTUGESKÅP SOCKEL 574X75X16 WNW	305991	SOCKEL TILL TVÄTTSTUGESKÅP CU60 WALNUT	541 KR
DISKHO 5040 PVD BRASS	9420299	UNDERLIMMAD DISKHO I MÄSSING	9 445 KR
DISKHO 5040 PVD COPPER	9420300	UNDERLIMMAD DISKHO I KOPPAR	9 445 KR
DISKHO 5040 PVD BLACK CHROME	9420301	UNDERLIMMAD DISKHO I BLACK CHROME	9 445 KR
DISKHO 5040 STAINLESS STEEL	9420298	UNDERLIMMAD DISKHO I STAINLESS STEEL	6 295 KR
DISKHO 5040 PVD BRONZE	9427823	UNDERLIMMAD DISKHO I BRONS	9 445 KR
P2/41X51—WHITE UM	100068	UNDERLIMMAD PORSLINSHO VIT	7 025 KR
P2/41X51—MATT WHITE UM	100069	UNDERLIMMAD PORSLINSHO MATT VIT	9 128 KR
P2/41X51—MATT SAND UM	100070	UNDERLIMMAD PORSLINSHO MATT SAND	9 128 KR
P2/41X51—MATT GREY UM	100071	UNDERLIMMAD PORSLINSHO MATT GRÅ	9 128 KR

H3/S—H3

SERIE H3

HAVEN H3 ÄR EN MÖBEL MED TIDLÖST FORMSPRÅK. VÄLJ MELLAN WHITE ELLER WARM GREY ELLER EGEN NCS. ALLTID LACKERADE YTOR I MILJÖVÄNLIG BEHANDLING AV HÖGSTA KVALITET. TVÄTTSTÄLLET GÖRS I ÄKTA PORSLIN MED HARMONISK FORM OCH GENOMTÄNKT FUNKTION, SÅ SOM PERFEKT DJUP I HON, VALFRITT HANDTAG FRÅN VÅRT UNIKA SORTIMENT INGÅR, DÄR FORMGIVNINGEN GER MÖBELN TOTAL HARMONI OCH SKAPAR EN VACKER HELHET. UTBYTBARA SIDOR OCH FRONTER.

I PRISET FÖR KOMMOD INGÅR ALLTID PORSLINSHANDFAT OCH MONTERAT ELUTTAG. ÖPPNAR DU MÖBELN SÅ FINNER DU VÅR UNIKA LÅDA MED PERFORERADE SIDOR, SOM GER EN EXTRA LUFTIGHET TILL DINA PERSONLIGA SAKER. TILL VARJE MÖBEL BJUDER VI PÅ ETT START-KIT MED INREDNING SOM ÄR I 100% NEDBRYTNINGSBART MATERIAL. ALLA KOMMODER I H3 FINNS I 600, 800, 1000, 1200 OCH 1400 MM BREDD I 465 MM DJUP. DESSUTOM FINNS EN VARIANT FÖR DET SMALARE BADRUMMET, BARA 405 MM DJUP, I 600 OCH 800 MM.

	KOMMODER 50S/H3				**INK MOMS**
H3/50S	H3/50S—WHITE RIGHT	PORCELAIN	901316-XX	INKL. TVÄTTSTÄLL I PORSLIN OCH VALFRITT HANDTAG	8 400 KR
	H3/50S—WHITE LEFT	PORCELAIN	901317-XX	INKL. TVÄTTSTÄLL I PORSLIN OCH VALFRITT HANDTAG	8 400 KR
	H3/50S—WARM GREY RIGHT	PORCELAIN	901318-XX	INKL. TVÄTTSTÄLL I PORSLIN OCH VALFRITT HANDTAG	8 400 KR
	H3/50S—WARM GREY LEFT	PORCELAIN	901319-XX	INKL. TVÄTTSTÄLL I PORSLIN OCH VALFRITT HANDTAG	8 400 KR

	KOMMODER 60S/H3				**INK MOMS**
H3/60S	H3/60S—WHITE	PORCELAIN	900000-XX	INKL. TVÄTTSTÄLL I PORSLIN OCH VALFRITT HANDTAG	12 500 KR
	H3/60S—WARM GREY	PORCELAIN	900001-XX	INKL. TVÄTTSTÄLL I PORSLIN OCH VALFRITT HANDTAG	12 500 KR
	H3/60S—CUSTOM NCS	PORCELAIN	904001-XX	INKL. TVÄTTSTÄLL I PORSLIN OCH VALFRITT HANDTAG	16 400 KR

	KOMMODER 60/H3				INK MOMS
H3/60	H3/60—WHITE	PORCELAIN	900003-XX	INKL. TVÄTTSTÄLL I PORSLIN OCH VALFRITT HANDTAG	13 500 KR
	H3/60—WARM GREY	PORCELAIN	900004-XX	INKL. TVÄTTSTÄLL I PORSLIN OCH VALFRITT HANDTAG	13 500 KR
	H3/60—CUSTOM NCS	PORCELAIN	904000-XX	INKL. TVÄTTSTÄLL I PORSLIN OCH VALFRITT HANDTAG	17 500 KR

	KOMMODER 80S/H3				INK MOMS
H3/80S	H3/80S—WHITE	PORCELAIN	900100-XX	INKL. TVÄTTSTÄLL I PORSLIN OCH VALFRITT HANDTAG	14 500 KR
	H3/80S—WARM GREY	PORCELAIN	900101-XX	INKL. TVÄTTSTÄLL I PORSLIN OCH VALFRITT HANDTAG	14 500 KR
	H3/80S—CUSTOM NCS	PORCELAIN	904003-XX	INKL. TVÄTTSTÄLL I PORSLIN OCH VALFRITT HANDTAG	18 500 KR

	KOMMODER 80/H3				INK MOMS
H3/80	H3/80—WHITE	PORCELAIN	900103-XX	INKL. TVÄTTSTÄLL I PORSLIN OCH VALFRITT HANDTAG	15 600 KR
	H3/80—WARM GREY	PORCELAIN	900104-XX	INKL. TVÄTTSTÄLL I PORSLIN OCH VALFRITT HANDTAG	15 600 KR
	H3/80—CUSTOM NCS	PORCELAIN	904002-XX	INKL. TVÄTTSTÄLL I PORSLIN OCH VALFRITT HANDTAG	19 500 KR

	KOMMODER 100/H3				INK MOMS
H3/100	H3/100—WHITE	PORCELAIN	900200-XX	INKL. TVÄTTSTÄLL I PORSLIN OCH VALFRITT HANDTAG	18 300 KR
	H3/100—WARM GREY	PORCELAIN	900201-XX	INKL. TVÄTTSTÄLL I PORSLIN OCH VALFRITT HANDTAG	18 300 KR
	H3/100—CUSTOM NCS	PORCELAIN	904004-XX	INKL. TVÄTTSTÄLL I PORSLIN OCH VALFRITT HANDTAG	22 300 KR

	KOMMODER 120/H3				INK MOMS
H3/120	H3/120—WHITE	PORCELAIN	908013-XX	INKL. TVÄTTSTÄLL I PORSLIN OCH VALFRITT HANDTAG	30 300 KR
	H3/120—WHITE	PORCELAIN HÖGER	908342-XX	INKL. TVÄTTSTÄLL I PORSLIN OCH VALFRITT HANDTAG	30 300 KR
	H3/120—WHITE	PORCELAIN VÄNSTER	908343-XX	INKL. TVÄTTSTÄLL I PORSLIN OCH VALFRITT HANDTAG	30 300 KR
	H3/120—WARM GREY	PORCELAIN	908015-XX	INKL. TVÄTTSTÄLL I PORSLIN OCH VALFRITT HANDTAG	30 300 KR
	H3/120—WARM GREY	PORCELAIN HÖGER	908344-XX	INKL. TVÄTTSTÄLL I PORSLIN OCH VALFRITT HANDTAG	30 300 KR
	H3/120—WARM GREY	PORCELAIN VÄNSTER	908345-XX	INKL. TVÄTTSTÄLL I PORSLIN OCH VALFRITT HANDTAG	30 300 KR
	H3/120—CUSTOM NCS	PORCELAIN	904006-XX	INKL. TVÄTTSTÄLL I PORSLIN OCH VALFRITT HANDTAG	34 300 KR

	KOMMODER 140/H3				INK MOMS
H3/140	H3/140—WHITE	PORCELAIN	900300-XX	INKL. TVÄTTSTÄLL I PORSLIN OCH VALFRITT HANDTAG	31 800 KR
	H3/140—WARM GREY	PORCELAIN	900301-XX	INKL. TVÄTTSTÄLL I PORSLIN OCH VALFRITT HANDTAG	31 800 KR
	H3/140—CUSTOM NCS	PORCELAIN	904005-XX	INKL. TVÄTTSTÄLL I PORSLIN OCH VALFRITT HANDTAG	35 700 KR

	VÄGGSKÅP C32, C60 & C80/H3			INK MOMS
H3/C	H3/C32—WHITE RIGHT	900625-XX	VÄGGSKÅP 320X710X200MM, VIT	5 775 KR
	H3/C32—WHITE LEFT	900626-XX	VÄGGSKÅP 320X710X200MM, VIT	5 775 KR
	H3/C32—WARM GREY RIGHT	900629-XX	VÄGGSKÅP 320X710X200MM, VARMGRÅ	5 775 KR
	H3/C32—WARM GREY LEFT	900630-XX	VÄGGSKÅP 320X710X200MM, VARMGRÅ	5 775 KR
	H3/C32—CUSTOM NCS RIGHT	900518-XX	VÄGGSKÅP 320X710X200MM, VALFRI NCS	9 700 KR
	H3/C32—CUSTOM NCS LEFT	900519-XX	VÄGGSKÅP 320X710X200MM, VALFRI NCS	9 700 KR
	H3/C60—WHITE	901308-XX	H3 C60 WHITE	7 800 KR
	H3/C60—WARM GREY	901309-XX	H3 C60 WARMGREY	7 800 KR
	H3/C60—CUSTOM NCS	900525-XX	H3 C60 VALFRI NCS	11 700 KR
	H3/C80—WHITE	901310-XX	H3 C80 WHITE	8 800 KR
	H3/C80—WARM GREY	901311-XX	H3 C80 WARM GREY	8 800 KR
	H3/C80—CUSTOM NCS	900526-XX	H3 C80 VALFRI NCS	12 800 KR
	POWER OUTLET/WALL/TALL CABINET	900599	ELUTTAG MED LOCK, SVART, IP44. EFTERMONTERAS AV KUNDEN	450 KR

INKLUDERAR FLYTTBARA HYLLOR I PERFORERAD METALL. TVÅ TILL VÄGGSKÅP OCH FYRA TILL HÖGSKÅP.
I HÖGSKÅP SLIM INKLUDERAS EN TRAY OCH BOX SMALL. I HÖGSKÅP INKLUDERAS EN BOX LARGE.

	HÖGSKÅP TCS32/H3			INK MOMS
H3/TCS32	H3/TCS32—WHITE RIGHT	900739-XX	HÖGSKÅP SLIM 320X1630X200MM, VIT	7 560 KR
	H3/TCS32—WHITE LEFT	900740-XX	HÖGSKÅP SLIM 320X1630X200MM, VIT	7 560 KR
	H3/TCS32—WARM GREY RIGHT	900741-XX	HÖGSKÅP SLIM 320X1630X200MM, VARMGRÅ	7 560 KR
	H3/TCS32—WARM GREY LEFT	900742-XX	HÖGSKÅP SLIM 320X1630X200MM, VARMGRÅ	7 560 KR
	H3/TCS32—CUSTOM NCS RIGHT	900520-XX	HÖGSKÅP SLIM 320X1630X200MM, VALFRI NCS	11 500 KR
	H3/TCS32—CUSTOM NCS LEFT	900521-XX	HÖGSKÅP SLIM 320X1630X200MM, VALFRI NCS	11 500 KR
	POWER OUTLET/WALL/TALL CABINET	900599	ELUTTAG MED LOCK, SVART, IP44. EFTERMONTERAS AV KUNDEN	450 KR

INKLUDERAR FLYTTBARA HYLLOR I PERFORERAD METALL. TVÅ TILL VÄGGSKÅP OCH FYRA TILL HÖGSKÅP.
I HÖGSKÅP SLIM INKLUDERAS EN TRAY OCH BOX SMALL. I HÖGSKÅP INKLUDERAS EN BOX LARGE.

	HÖGSKÅP TC32/H3			INK MOMS
H3/TC32	H3/TC32—WHITE RIGHT	900631-XX	HÖGSKÅP 320X1630X320MM, VIT	8 610 KR
	H3/TC32—WHITE LEFT	900632-XX	HÖGSKÅP 320X1630X320MM, VIT	8 610 KR
	H3/TC32—WARM GREY RIGHT	900635-XX	HÖGSKÅP 320X1630X320MM, VARMGRÅ	8 610 KR
	H3/TC32—WARM GREY LEFT	900636-XX	HÖGSKÅP 320X1630X320MM, VARMGRÅ	8 610 KR
	H3/TC32—CUSTOM NCS RIGHT	900514-XX	HÖGSKÅP 320X1630X320MM, VALFRI NCS	12 550 KR
	H3/TC32—CUSTOM NCS LEFT	900515-XX	HÖGSKÅP 320X1630X320MM, VALFRI NCS	12 550 KR
	POWER OUTLET/WALL/TALL CABINET	900599	ELUTTAG MED LOCK, SVART, IP44. EFTERMONTERAS AV KUNDEN	450 KR

INKLUDERAR FLYTTBARA HYLLOR I PERFORERAD METALL. TVÅ TILL VÄGGSKÅP OCH FYRA TILL HÖGSKÅP.
I HÖGSKÅP SLIM INKLUDERAS EN TRAY OCH BOX SMALL. I HÖGSKÅP INKLUDERAS EN BOX LARGE.

	HÖGSKÅP TC45/H3			INK MOMS
H3/TC45	H3/TC45—WHITE RIGHT	900637-XX	HÖGSKÅP 450X1630X320MM, VIT	9 975 KR
	H3/TC45—WHITE LEFT	900638-XX	HÖGSKÅP 450X1630X320MM, VIT	9 975 KR
	H3/TC45—WARM GREY RIGHT	900641-XX	HÖGSKÅP 450X1630X320MM, VARMGRÅ	9 975 KR
	H3/TC45—WARM GREY LEFT	900642-XX	HÖGSKÅP 450X1630X320MM, VARMGRÅ	9 975 KR
	H3/TC45—CUSTOM NCS RIGHT	900516-XX	HÖGSKÅP 450X1630X320MM, VALFRI NCS	13 900 KR
	H3/TC45—CUSTOM NCS LEFT	900517-XX	HÖGSKÅP 450X1630X320MM, VALFRI NCS	13 900 KR
	POWER OUTLET/WALL/TALL CABINET	900599	ELUTTAG MED LOCK, SVART, IP44. EFTERMONTERAS AV KUNDEN	450 KR

INKLUDERAR FLYTTBARA HYLLOR I PERFORERAD METALL. TVÅ TILL VÄGGSKÅP OCH FYRA TILL HÖGSKÅP.
I HÖGSKÅP SLIM INKLUDERAS EN TRAY OCH BOX SMALL. I HÖGSKÅP INKLUDERAS EN BOX LARGE.

	HANDTAG/KNOPP		OBS HANDTAG & KNOPP I BRONS, BRUSHED NICKEL & BR BLACK CHROME VÅREN 2024	INK MOMS
H3/A2	KNOB A2.01 CHROME	104100 -00	KNOPP A2.01 KROM	0 KR
	KNOB A2.01 BRASS	104101 -01	KNOPP A2.01 MÄSSING	0 KR
	KNOB A2.01 COPPER PVD	104102 -02	KNOPP A2.01 KOPPAR	0 KR
	KNOB A2.01 MATTE BLACK	104103 -03	KNOPP A2.01 MATT SVART	0 KR
	KNOB A2.01 BRONZE	104104 -04	KNOPP A2.01 BRONS	0 KR
	KNOB A2.01 BRUSHED NICKEL	104105 -05	KNOPP A2.01 BRUSHED NICKEL	0 KR
	KNOB A2.01 BRUSHED BLACK CHROME	104106 -06	KNOPP A2.01 BRUSHED BLACK KROM	0 KR
	KNOB A2.02 CHROME	104110 -10	KNOPP A2.02 KROM	0 KR
	KNOB A2.02 BRASS	104111 -11	KNOPP A2.02 MÄSSING	0 KR

KNOB A2.02 COPPER PVD	104112	-12	KNOPP A2.02 KOPPAR	0 KR
KNOB A2.02 MATTE BLACK	104113	-13	KNOPP A2 02 MATT SVART	0 KR
KNOB A2.02 BRONZE	104114	-14	KNOPP A2.02 BRONS	0 KR
KNOB A2.02 BRUSHED NICKEL	104115	-15	KNOPP A2.02 BRUSHED NICKEL	0 KR
KNOB A2.02 BRUSHED BLACK CHROME	104116	-16	KNOPP A2.02 BRUSHED BLACK KROM	0 KR
HANDLE A2.03 CHROME	104120	-20	HANDTAG A2.03 KROM	0 KR
HANDLE A2.03 BRASS	104121	-21	HANDTAG A2.03 MÄSSING	0 KR
HANDLE A2.03 COPPER PVD	104122	-22	HANDTAG A2.03 KOPPAR	0 KR
HANDLE A2.03 MATTE BLACK	104123	-23	HANDTAG A2.03 MATT SVART	0 KR
HANDLE A2.03 BRONZE	104124	-24	HANDTAG A2.03 BRONS	0 KR
HANDLE A2.03 BRUSHED NICKEL	104125	-25	HANDTAG A2.03 BRUSHED NICKEL	0 KR
HANDLE A2.03 BRUSHED BLACK CHROME	104126	-26	HANDTAG A2.03 BRUSHED BLACK CHROME	0 KR
KNOB A2.04 CHROME	104130	-30	KNOPP A2.04 KROM	0 KR
KNOB A2.04 BRASS	104131	-31	KNOPP A2.04 MÄSSING	0 KR
KNOB A2.04 COPPER PVD	104132	-32	KNOPP A2.04 KOPPAR	0 KR
KNOB A2.04 MATT BLACK	104133	-33	KNOPP A2.04 MATT SVART	0 KR
KNOB A2.04 BRONZE	104134	-34	KNOPP A2.04 BRONS	0 KR
KNOB A2.04 BRUSHED NICKEL	104135	-35	KNOPP A2.04 BRUSHED NICKEL	0 KR
KNOB A2.04 BRUSHED BLACK CHROME	104136	-36	KNOPP A2.04 BRUSHED BLACK CHROME	0 KR
HANDLE A2.05 CHROME	104140	-40	HANDTAG A2.05 KROM	0 KR
HANDLE A2.05 BRASS	104141	-41	HANDTAG A2.05 MÄSSING	0 KR
HANDLE A2.05 COPPER PVD	104142	-42	HANDTAG A2.05 KOPPAR	0 KR
HANDLE A2.05 MATTE BLACK	104143	-43	HANDTAG A2.05 MATT SVART	0 KR
HANDLE A2.05 BRONZE	104144	-44	HANDTAG A2.05 BRONS	0 KR
HANDLE A2.05 BRUSHED NICKEL	104145	-45	HANDTAG A2.05 BRUSHED NICKEL	0 KR
HANDLE A2.05 BRUSHED BLACK CHROME	104146	-46	HANDTAG A2.05 BRUSHED BLACK CHROME	0 KR
KNOB A2.06 CHROME	104150	-50	KNOPP A2.06 KROM	0 KR
KNOB A2.06 BRASS	104151	-51	KNOPP A2.06 MÄSSING	0 KR
KNOB A2.06 COPPER PVD	104152	-52	KNOPP A2.06 KOPPAR	0 KR
KNOB A2.06 MATTE BLACK	104153	-53	KNOPP A2.06 MATT SVART	0 KR
KNOB A2.06 BRONZE	104154	-54	KNOB A2.06 BRONS	0 KR
KNOB A2.06 BRUSHED NICKEL	104155	-55	KNOB A2.06 BRUSHED NICKEL	0 KR
KNOB A2.06 BRUSHED BLACK CHROME	104156	-56	KNOB A2.06 BRUSHED BLACK CHROME	0 KR
NO HANDLE	—	-99	UTAN HANDTAG	0 KR

VID BESTÄLLNING AV H3, ANGE ARTIKELNUMMER FÖR KOMMOD OCH DET TVÅSIFFRIGA ARTIKELNUMRET FÖR HANDTAG I KOMMOD.

	SPEGELSKÅP 60/H3			**INK MOMS**
H3/MC60	H3/MC60—WHITE	900412	SPEGELSKÅP 60 CM VIT	7 900 KR
	H3/MC60—WARM GREY	900413	SPEGELSKÅP 60 CM VARMGRÅ	7 900 KR
	H3/MC60—CUSTOM NCS	900506	SPEGELSKÅP 60 CM VALFRI NCS	11 900 KR

	SPEGELSKÅP MED MAGNETISK FÖRSTORNINGSSPEGEL 60/H3			**INK MOMS**
H3/MC60M	H3/MC60M—WHITE	900440	SPEGELSKÅP 60 CM VIT MED MAGNETISK FÖRSTORINGSSPEGEL	9 100 KR
	H3/MC60M—WARM GREY	900441	SPEGELSKÅP 60 CM VARM GRÅ MED MAGNETISK FÖRSTORINGSSPEGEL	9 100 KR
	H3/MC60M—CUSTOM NCS	900510	SPEGELSKÅP 60 CM VALFRI NCS MED MAGNETISK FÖRSTORINGSSPEGEL	12 900 KR

	SPEGELSKÅP 80/H3			**INK MOMS**
H3/MC80	H3/MC80—WHITE	900419	SPEGELSKÅP 80 CM VIT	10 300 KR
	H3/MC80—WARM GREY	900420	SPEGELSKÅP 80 CM VARM GRÅ	10 300 KR
	H3/MC80—CUSTOM NCS	900507	SPEGELSKÅP 80 CM VALFRI NCS	14 200 KR

	SPEGELSKÅP MED MAGNETISK FÖRSTORNINGSSPEGEL 80/H3			**INK MOMS**
H3/MC80M	H3/MC80M—WHITE	900447	SPEGELSKÅP 80 CM VIT MED MAGNETISK FÖRSTORINGSSPEGEL	12 500 KR
	H3/MC80M—WARM GREY	900448	SPEGELSKÅP 80 CM VARMGRÅ MED MAGNETISK FÖRSTORINGSSPEGEL	12 500 KR
	H3/MC80M—CUSTOM NCS	900511	SPEGELSKÅP 80 CM VALFRI NCS MED MAGNETISK FÖRSTORINGSSPEGEL	16 400 KR

	SPEGELSKÅP 100/H3			**INK MOMS**
H3/MC100	H3/MC100—WHITE	900426	SPEGELSKÅP 100 CM VIT	11 500 KR
	H3/MC100—WARM GREY	900427	SPEGELSKÅP 100 CM VARM GRÅ	11 500 KR
	H3/MC100—CUSTOM NCS	900508	SPEGELSKÅP 100 CM VALFRI NCS	15 400 KR

	SPEGELSKÅP MED MAGNETISK FÖRSTORNINGSSPEGEL 100/H3			**INK MOMS**
H3/MC100M	H3/MC100M—WHITE	900454	SPEGELSKÅP 100 CM VIT MED MAGNETISK FÖRSTORINGSSPEGEL	13 800 KR
	H3/MC100M—WARM GREY	900455	SPEGELSKÅP 100 CM VARM GRÅ MED MAGNETISK FÖRSTORINGSSPEGEL	13 800 KR
	H3/MC100M—CUSTOM NCS	900512	SPEGELSKÅP 100 CM VALFRI NCS MED MAGNETISK FÖRSTORINGSSPEGEL	17 700 KR

	SPEGELSKÅP 120/H3			**INK MOMS**
H3/MC120	H3/MC120—WHITE	900484	SPEGELSKÅP 120 CM VIT	15 330 KR
	H3/MC120—WARM GREY	900483	SPEGELSKÅP 120 CM VARM GRÅ	15 330 KR
	H3/MC120—CUSTOM NCS	900523	SPEGELSKÅP 120 CM VALFRI NCS	19 200 KR

	SPEGELSKÅP MED MAGNETISK FÖRSTORNINGSSPEGEL 120/H3			**INK MOMS**
H3/MC120M	H3/MC120M—WHITE	900486	SPEGELSKÅP 120 CM VIT MED MAGNETISK FÖRSTORINGSSPEGEL	16 500 KR
	H3/MC120M—WARM GREY	900485	SPEGELSKÅP 120 CM VARM GRÅ MED MAGNETISK FÖRSTORINGSSPEGEL	16 500 KR
	H3/MC120M—CUSTOM NCS	900524	SPEGELSKÅP 120 CM VALFRI NCS MED MAGNETISK FÖRSTORINGSSPEGEL	20 200 KR

	SPEGELSKÅP 140/H3			**INK MOMS**
H3/MC140	H3/MC140—WHITE	900433	SPEGELSKÅP 140 CM VIT	15 900 KR
	H3/MC140—WARM GREY	900434	SPEGELSKÅP 140 CM VARM GRÅ	15 900 KR
	H3/MC140—CUSTOM NCS	900509	SPEGELSKÅP 140 CM VALFRI NCS	19 900 KR

EN SPEGELDÖRR MED MAGNETISK FÖRSTORINGSSPEGEL INGÅR. MONTERAS PÅ VÄNSTER SIDA.
SPEGELDÖRRARNA HAR IN- OCH UTVÄNDIG SPEGEL. INKLUDERAR TVÅ FLYTTBARA HYLLOR I PERFORERAD METALL. ELUTTAG INGÅR MONTERAT I OVANKANT SKÅP.
ÖVER- OCH UNDERBELYSNING I LED INGÅR. STARTPAKET INKLUDERAR EN TRAY OCH EN BOX SMALL.

	SPEGELSKÅP MED MAGNETISK FÖRSTORNINGSSPEGEL 140/H3			**INK MOMS**
H3/MC140M	H3/MC140M—WHITE	900461	SPEGELSKÅP 140 CM VIT MED MAGNETISK FÖRSTORINGSSPEGEL	17 900 KR
	H3/MC140M—WARM GREY	900462	SPEGELSKÅP 140 CM VARM GRÅ MED MAGNETISK FÖRSTORINGSSPEGEL	17 900 KR
	H3/MC140M—CUSTOM NCS	900513	SPEGELSKÅP 140 CM VALFRI NCS MED MAGNETISK FÖRSTORINGSSPEGEL	21 900 KR

	SPEGLAR			**INK MOMS**
H3/MC80	M2/80 OVAL MIRROR	105202	SPEGEL M2 OVAL MED BELYSNING	6 900 KR
	M2/100 OVAL MIRROR	105201	SPEGEL M2 OVAL MED BELYSNING	7 900 KR
	M2/120 OVAL MIRROR	105200	SPEGEL M2 OVAL MED BELYSNING	8 900 KR
	M3/60 SQUARE MIRROR	105210	SPEGEL M3 SQUARE MED BELYSNING	5 600 KR
	M3/80 SQUARE MIRROR	105211	SPEGEL M3 SQUARE MED BELYSNING	6 700 KR

	M3/100 SQUARE MIRROR	105212	SPEGEL M3 SQUARE MED BELYSNING	7 800 KR
	M3/120 SQUARE MIRROR	105214	SPEGEL M3 SQUARE MED BELYSNING	8 900 KR
	M3/140 SQUARE MIRROR	105213	SPEGEL M3 SQUARE MED BELYSNING	9 100 KR
	M4/50X70 FRAME BLACK	105205	SPEGEL M4 FRAME BLACK	1 900 KR
	M4/70X70 FRAME BLACK	105206	SPEGEL M4 FRAME BLACK	2 100 KR
	M4/40X146 FRAME BLACK	105207	SPEGEL M4 FRAME BLACK	3 200 KR
	M4/LIGHT 370 MATTE BLACK	105305	M4/LED LAMPA 370MM BLACK	850 KR
	M4/50X70 FRAME SILVER	105208	SPEGEL M4 FRAME SILVER	1 900 KR
	M4/70X70 FRAME SILVER	105209	SPEGEL M4 FRAME SILVER	2 100 KR
	M4/40X146 FRAME SILVER	105262	SPEGEL M4 FRAME SILVER	3 200 KR
	M4/LIGHT 370 FRAME SILVER	105312	M4/LED LAMPA 370 MM SILVER	850 KR
	M5/50X70 WHITE	105220	SPEGEL M5 WHITE MED BELYSNING	7 500 KR
	M5/70X70 WHITE	105221	SPEGEL M5 WHITE MED BELYSNING	8 000 KR
	M5/40X146 WHITE	105222	SPEGEL M5 WHITE MED BELYSNING	9 500 KR
	M6/45X100 FRAME BLACK	105261	SPEGEL M6 FRAME BLACK MED BELYSNING	6 800 KR
	M6/45X100 FRAME BRUSHED METAL	105260	SPEGEL M6 FRAME BRUSHED METAL MED BELYSNING	6 800 KR

	WC			**INK MOMS**
WC/2—3	WC/2 WALL HUNG 51 MATT WHITE WITH SEAT	100022	WC VÄGGHÄNGD MED SITS	10 400 KR
	WC/2 WALL HUNG 54 MATT SAND WITH SEAT	100023	WC VÄGGHÄNGD MED SITS	10 400 KR
	WC/2 WALL HUNG 55 MATT GREY WITH SEAT	100024	WC VÄGGHÄNGD MED SITS	10 400 KR
	WC/3 FLOOR STANDING 51 MATT WHITE WITH SEAT	100018	WC GOLVSTÅENDE MED SITS	10 400 KR
	WC/3 FLOOR STANDING 54 MATT SAND WITH SEAT	100019	WC GOLVSTÅENDE MED SITS	10 400 KR
	WC/3 FLOOR STANDING 55 MATT GREY WITH SEAT	100020	WC GOLVSTÅENDE MED SITS	10 400 KR

	INREDNING			**INK MOMS**
A3/21—25	TOOLBOX A3.21 CORAL	104500	TOOLBOX A3.21 CORAL	440 KR
	TOOLBOX A3.21 NORDIC GREEN	104501	TOOLBOX A3.21 NORDIC GREEN	440 KR
	TOOLBOX A3.21 DARK BURGUNDY	104502	TOOLBOX A3.21 DARK BURGUNDY	440 KR
	TRAY A3.24 CORAL	104510	TRAY A3.24 CORAL	200 KR
	TRAY A3.24 NORDIC GREEN	104511	TRAY A3.24 NORDIC GREEN	200 KR
	TRAY A3.24 GREY GREEN	104513	TRAY A3.24 GREY GREEN	200 KR
	BOX SQUARE A3.25 SLATE GREY	104520	BOX SQUARE A3.25 SLATE GREY	250 KR
	BOX SMALL A3.22 CORAL	104530	BOX SMALL A3.22 CORAL	200 KR
	BOX SMALL A3.22 NORDIC GREEN	104531	BOX SMALL A3.22 NORDIC GREEN	200 KR
	BOX LARGE A3.23 NORDIC GREEN	104541	BOX LARGE A3.23 NORDIC GREEN	250 KR

	LAMPOR			**INK MOMS**
L2/01—05	LAMP L2.01—CEILING 1 MATTE WHITE/BLACK	105350	LAMP L2.01—TAKPENDEL MATT VIT/SVART	2 300 KR
	LAMP L2.02—CEILING 2 MATTE WHITE/BLACK	105351	LAMP L2.02—TAKPENDEL DUBBEL MATT VIT/SVART	3 200 KR
	LAMP L2.03—WALL MATTE WHITE/BLACK	105352	LAMP L2.03—VÄGGHÅLLARE MATT VIT/SVART	2 300 KR
	LAMP L2.04—MIRROR MATTE WHITE	105353	LAMP L2.04—SPEGELLAMPA MATT VIT	1 300 KR
	LAMP L2.05—MIRROR MATTE WHITE	105355	LAMP L2.05—SPEGELLAMPA MED FÄSTE MATT VIT	1 500 KR

	HANDTAG/KNOPP		OBS HANDTAG & KNOPP I BRONS, BRUSHED NICKEL & BR BLACK CHROME VÅREN 2024	**INK MOMS**
A2/01—06	KNOB A2.01 CHROME	104100	KNOPP A2.01 KROM	195 KR
	KNOB A2.01 BRASS	104101	KNOPP A2.01 MÄSSING	195 KR
	KNOB A2.01 COPPER PVD	104102	KNOPP A2.01 KOPPAR	195 KR
	KNOB A2.01 MATTE BLACK	104103	KNOPP A2.01 MATT SVART	195 KR
	KNOB A2.01 BRONZE	104104	KNOPP A2.01 BRONS	195 KR
	KNOB A2.01 BRUSHED NICKEL	104105	KNOPP A2.01 BRUSHED NICKEL	195 KR
	KNOB A2.01 BRUSHED BLACK CHROME	104106	KNOPP A2.01 BRUSHED BLACK KROM	195 KR
	KNOB A2.02 CHROME	104110	KNOPP A2.02 KROM	195 KR
	KNOB A2.02 BRASS	104111	KNOPP A2.02 MÄSSING	195 KR
	KNOB A2.02 COPPER PVD	104112	KNOPP A2.02 KOPPAR	195 KR
	KNOB A2.02 MATTE BLACK	104113	KNOPP A2.02 MATT SVART	195 KR
	KNOB A2.02 BRONZE	104114	KNOPP A2.02 BRONS	195 KR
	KNOB A2.02 BRUSHED NICKEL	104115	KNOPP A2.02 BRUSHED NICKEL	195 KR
	KNOB A2.02 BRUSHED BLACK CHROME	104116	KNOPP A2.02 BRUSHED BLACK KROM	195 KR
	HANDLE A2.03 CHROME	104120	HANDTAG A2.03 KROM	310 KR
	HANDLE A2.03 BRASS	104121	HANDTAG A2.03 MÄSSING	310 KR
	HANDLE A2.03 COPPER PVD	104122	HANDTAG A2.03 KOPPAR	310 KR
	HANDLE A2.03 MATTE BLACK	104123	HANDTAG A2.03 MATT SVART	310 KR
	HANDLE A2.03 BRONZE	104124	HANDTAG A2.03 BRONS	310 KR
	HANDLE A2.03 BRUSHED NICKEL	104125	HANDTAG A2.03 BRUSHED NICKEL	310 KR
	HANDLE A2.03 BRUSHED BLACK CHROME	104126	HANDTAG A2.03 BRUSHED BLACK CHROME	310 KR
	KNOB A2.04 CHROME	104130	KNOPP A2.04 KROM	195 KR
	KNOB A2.04 BRASS	104131	KNOPP A2.04 MÄSSING	195 KR
	KNOB A2.04 COPPER PVD	104132	KNOPP A2.04 KOPPAR	195 KR
	KNOB A2.04 MATT BLACK	104133	KNOPP A2.04 MATT SVART	195 KR
	KNOB A2.04 BRONZE	104134	KNOPP A2.04 BRONS	195 KR
	KNOB A2.04 BRUSHED NICKEL	104135	KNOPP A2.04 BRUSHED NICKEL	195 KR
	KNOB A2.04 BRUSHED BLACK CHROME	104136	KNOPP A2.04 BRUSHED BLACK CHROME	195 KR
	HANDLE A2.05 CHROME	104140	HANDTAG A2.05 KROM	310 KR
	HANDLE A2.05 BRASS	104141	HANDTAG A2.05 MÄSSING	310 KR
	HANDLE A2.05 COPPER PVD	104142	HANDTAG A2.05 KOPPAR	310 KR
	HANDLE A2.05 MATTE BLACK	104143	HANDTAG A2.05 MATT SVART	310 KR
	HANDLE A2.05 BRONZE	104144	HANDTAG A2.05 BRONS	310 KR
	HANDLE A2.05 BRUSHED NICKEL	104145	HANDTAG A2.05 BRUSHED NICKEL	310 KR
	HANDLE A2.05 BRUSHED BLACK CHROME	104146	HANDTAG A2.05 BRUSHED BLACK CHROME	310 KR
	KNOB A2.06 CHROME	104150	KNOPP A2.06 KROM	195 KR
	KNOB A2.06 BRASS	104151	KNOPP A2.06 MÄSSING	195 KR
	KNOB A2.06 COPPER PVD	104152	KNOPP A2.06 KOPPAR	195 KR
	KNOB A2.06 MATTE BLACK	104153	KNOPP A2.06 MATT SVART	195 KR
	KNOB A2.06 BRONZE	104154	KNOB A2.06 BRONS	195 KR
	KNOB A2.06 BRUSHED NICKEL	104155	KNOB A2.06 BRUSHED NICKEL	195 KR
	KNOB A2.06 BRUSHED BLACK CHROME	104156	KNOB A2.06 BRUSHED BLACK CHROME	195 KR

	BLANDARE			**INK MOMS**
ARM/EVM/ EVO/BI	ARM 071 CHROME	9420839	TVÄTTSTÄLLSBLANDARE ARM 071 KROM	3 195 KR
	ARM 071 BRASS	9421094	TVÄTTSTÄLLSBLANDARE ARM 071 MÄSSING	4 695 KR
	ARM 071 COPPER	9421095	TVÄTTSTÄLLSBLANDARE ARM 071 KOPPAR	4 695 KR
	ARM 071 MATTE BLACK	9421101	TVÄTTSTÄLLSBLANDARE ARM 071 MATTSVART	4 695 KR
	ARM 071 BRONZE	9422717	TVÄTTSTÄLLSBLANDARE ARM 071 BRONZE	4 695 KR
	ARM 071 BRUSHED NICKEL	9421100	TVÄTTSTÄLLSBLANDARE ARM 071 BRUSHED NICKEL	4 695 KR
	ARM 071 BRUSHED BLACK CHROME	9422718	TVÄTTSTÄLLSBLANDARE ARM 071 BRUSHED BLACK KROM	5 995 KR
	ARM 071M CHROME	9426599	TVÄTTSTÄLLSBLANDARE ARM 071M KROM	3 695 KR
	ARM 071M BRASS	9426601	TVÄTTSTÄLLSBLANDARE ARM 071M MÄSSING	5 395 KR
	ARM 071M COPPER	9426602	TVÄTTSTÄLLSBLANDARE ARM 071M KOPPAR	5 395 KR
	ARM 071M MATTE BLACK	9426600	TVÄTTSTÄLLSBLANDARE ARM 071M MATTSVART	5 395 KR

	ARM 071M BRONZE	9426604	TVÄTTSTÄLLSBLANDARE ARM 071M BRONZE	5 395 KR
	ARM 071M BRUSHED NICKEL	9426607	TVÄTTSTÄLLSBLANDARE ARM 071M BRUSHED NICKEL	5 395 KR
	ARM 071M BRUSHED BLACK CHROME	9426606	TVÄTTSTÄLLSBLANDARE ARM 071M BRUSHED BLACK KROM	6 995 KR
	EVM 071 CHROME	8227259	TVÄTTSTÄLLSBLANDARE EVM 071 KROM	3 695 KR
	EVM 071 BRASS	8227526	TVÄTTSTÄLLSBLANDARE EVM 071 MÄSSING	5 195 KR
	EVM 071 COPPER	9418601	TVÄTTSTÄLLSBLANDARE EVM 071 KOPPAR	5 195 KR
	EVM 071 MATTE BLACK	9420338	TVÄTTSTÄLLSBLANDARE EVM 071 MATTSVART	5 195 KR
	EVM 071 BRONZE	9422757	TVÄTTSTÄLLSBLANDARE EVM 071 BRONZE	5 195 KR
	EVM 071 BRUSHED NICKEL	9421200	TVÄTTSTÄLLSBLANDARE EVM 071 BRUSHED NICKEL	5 195 KR
	EVM 071 BRUSHED BLACK CHROME	9422137	TVÄTTSTÄLLSBLANDARE EVM 071 BRUSHED BLACK KROM	6 495 KR
	EVO 078 CHROME	8227265	TVÄTTSTÄLLSBLANDARE EVO 078 KROM	3 995 KR
	EVO 078 BRASS	8227527	TVÄTTSTÄLLSBLANDARE EVO 078 MÄSSING	5 695 KR
	EVO 078 COPPER	9418694	TVÄTTSTÄLLSBLANDARE EVO 078 KOPPAR	5 695 KR
	EVO 078 MATTE BLACK	9420616	TVÄTTSTÄLLSBLANDARE EVO 078 MATTSVART	5 695 KR
	EVO 078 BRONZE	9426043	TVÄTTSTÄLLSBLANDARE EVO 078 BRONZE	5 695 KR
	EVO 078 BRUSHED NICKEL	9421178	TVÄTTSTÄLLSBLANDARE EVO 078 BRUSHED NICKEL	5 695 KR
	EVO 078 BRUSHED BLACK CHROME	9422316	TVÄTTSTÄLLSBLANDARE EVO 078 BRUSHED BLACK KROM	6 995 KR
	BI 071 CHROME	8227254	TVÄTTSTÄLLSBLANDARE BI 071 KROM	2 995 KR
	BI 071 BRASS	9418112	TVÄTTSTÄLLSBLANDARE BI 071 MÄSSING	4 495 KR
	BI 071 COPPER	9418508	TVÄTTSTÄLLSBLANDARE BI 071 KOPPAR	4 495 KR
	BI 071 MATTE BLACK	9420502	TVÄTTSTÄLLSBLANDARE BI 071 MATTSVART	4 495 KR
	BI 071 BRONZE	9426046	TVÄTTSTÄLLSBLANDARE BI 071 BRONZE	4 495 KR
	BI 071 BRUSHED NICKEL	9421179	TVÄTTSTÄLLSBLANDARE BI 071 BRUSHED NICKEL	4 495 KR
	BI 071 BRUSHED BLACK CHROME	9422611	TVÄTTSTÄLLSBLANDARE BI 071 BRUSHED BLACK KROM	5 595 KR

	BOTTENVENTILER			**INK MOMS**
POP-UP	POP-UP WASTE NONE CLOSING CHROME	100900	POP-UP FAST KROM	520 KR
	POP-UP WASTE NONE CLOSING BRASS	100901	POP-UP FAST MÄSSING	940 KR
	POP-UP WASTE NONE CLOSING COPPER	100902	POP-UP FAST KOPPAR	940 KR
	POP-UP WASTE NONE CLOSING MATTE BLACK	100903	POP-UP FAST MATT SVART	940 KR
	POP-UP WASTE NONE CLOSING BRONZE	100912	POP-UP FAST BRONZE	940 KR
	POP-UP WASTE NONE CLOSING BRUSHED NICKEL	100910	POP-UP FAST BRUSHED NICKEL	940 KR
	POP-UP WASTE NONE CLOSING BR BLACK CHROME	100908	POP-UP FAST BRUSHED BLACK CHROME	1 250 KR
	POP-UP WASTE NONE CLOSING WHITE SOLID SURFACE	100914	POP-UP FAST WHITE SOLID SURFACE	1 250 KR
	POP-UP WASTE CHROME	100904	POP-UP KROM	520 KR
	POP-UP WASTE BRASS	100905	POP-UP MÄSSING	940 KR
	POP-UP WASTE COPPER	100906	POP-UP KOPPAR	940 KR
	POP-UP WASTE MATTE BLACK	100907	POP-UP MATT SVART	940 KR
	POP-UP WASTE BRONZE	100913	POP-UP BRONZE	940 KR
	POP-UP WASTE BRUSHED NICKEL	100911	POP-UP BRUSHED NICKEL	940 KR
	POP-UP WASTE BRUSHED BLACK CHROME	100909	POP-UP BRUSHED BLACK CHROME	1 250 KR

	ACCESSOARER			**INK MOMS**
TA	TA236 CHROME	9419179	TOALETTPAPPERSHÅLLARE, TA236 KROM	695 KR
	TA236 MATTE BLACK	9420583	TOALETTPAPPERSHÅLLARE, TA236 MATTSVART	1 095 KR
	TA236 BRASS	9418678	TOALETTPAPPERSHÅLLARE, TA236 MÄSSING	1 095 KR
	TA236 COPPER	9420088	TOALETTPAPPERSHÅLLARE, TA236 KOPPAR	1 095 KR
	TA236 BRONZE	9426174	TOALETTPAPPERSHÅLLARE, TA236 BRONZE	1 095 KR
	TA236 BRUSHED NICKEL	9421169	TOALETTPAPPERSHÅLLARE, TA236 BRUSHED NICKEL	1 095 KR
	TA236 BRUSHED BLACK CHROME	9422827	TOALETTPAPPERSHÅLLARE, TA236 BRUSHED BLACK CHROME	1 395 KR
	TA234 CHROME	9419185	RESERV TOALETTPAPPERSHÅLLARE, TA234 KROM	595 KR
	TA234 MATTE BLACK	9420340	RESERV TOALETTPAPPERSHÅLLARE, TA234 MATTSVART	995 KR
	TA234 BRASS	9419186	RESERV TOALETTPAPPERSHÅLLARE, TA234 MÄSSING	995 KR
	TA234 COPPER	9420086	RESERV TOALETTPAPPERSHÅLLARE, TA234 KOPPAR	995 KR
	TA234 BRONZE	9426172	RESERV TOALETTPAPPERSHÅLLARE, TA234 BRONZE	995 KR
	TA234 BRUSHED NICKEL	9420933	RESERV TOALETTPAPPERSHÅLLARE, TA234 BRUSHED NICKEL	995 KR
	TA234 BRUSHED BLACK CHROME	9422824	RESERV TOALETTPAPPERSHÅLLARE, TA234 BRUSHED BLACK CHROME	1 195 KR
	TA220 CHROME	9419042	WC-BORSTE, TA220 KROM	1 195 KR
	TA220 MATTE BLACK	9420342	WC-BORSTE, TA220 MATTSVART	1 895 KR
	TA220 BRASS	9419043	WC-BORSTE, TA220 MÄSSING	1 895 KR
	TA220 COPPER	9420084	WC-BORSTE, TA220 KOPPAR	1 895 KR
	TA220 BRONZE	9425850	WC-BORSTE, TA220 BRONZE	1 895 KR
	TA220 BRUSHED NICKEL	9421170	WC-BORSTE, TA220 BRUSHED NICKEL	1 895 KR
	TA220 BRUSHED BLACK CHROME	9422580	WC-BORSTE, TA220 BRUSHED BLACK CHROME	2 295 KR
	TA220 WHITE	9420337	BORSTE, TA220 VIT	95 KR
	TA816 CHROME	9419192	SMINKSPEGEL JUSTERBAR I HÖJD, TA816 KROM	1 795 KR
	TA816 MATTE BLACK	9420715	SMINKSPEGEL JUSTERBAR I HÖJD, TA816 MATTSVART	2 695 KR
	TA816 BRASS	9419193	SMINKSPEGEL JUSTERBAR I HÖJD, TA816 MÄSSING	2 695 KR
	TA816 COPPER	9420093	SMINKSPEGEL JUSTERBAR I HÖJD, TA816 KOPPAR	2 695 KR
	TA816 BRONZE	9426182	SMINKSPEGEL JUSTERBAR I HÖJD, TA816 BRONZE	2 695 KR
	TA816 BRUSHED NICKEL	9421175	SMINKSPEGEL JUSTERBAR I HÖJD, TA816 BRUSHED NICKEL	2 695 KR
	TA816 BRUSHED BLACK CHROME	9422844	SMINKSPEGEL JUSTERBAR I HÖJD, TA816 BRUSHED BLACK CHROME	3 295 KR
	TA242 CHROME	9419071	HANDDUKSKROK MEDIUM, 2 ST/FRP., TA242 KROM	245 KR
	TA242 MATTE BLACK	9420505	HANDDUKSKROK MEDIUM, 2 ST/FRP., TA242 MATTSVART	395 KR
	TA242 BRASS	9419072	HANDDUKSKROK MEDIUM, 2 ST/FRP., TA242 MÄSSING	395 KR
	TA242 COPPER	9420090	HANDDUKSKROK MEDIUM, 2 ST/FRP., TA242 KOPPAR	395 KR
	TA242 BRONZE	9425851	HANDDUKSKROK MEDIUM, 2 ST/FRP., TA242 BRONZE	395 KR
	TA242 BRUSHED NICKEL	9421174	HANDDUKSKROK MEDIUM, 2 ST/FRP., TA242 BRUSHED NICKEL	395 KR
	TA242 BRUSHED BLACK CHROME	9422838	HANDDUKSKROK MEDIUM, 2 ST/FRP., TA242 BRUSHED BLACK CHROME	495 KR
	TA243 CHROME	9419134	HANDDUKSKROK LAREGE, 1 ST/FRP, TA243 KROM	145 KR
	TA243 MATTE BLACK	9420585	HANDDUKSKROK LAREGE, 1 ST/FRP, TA243 MATTSVART	245 KR
	TA243 BRASS	9418785	HANDDUKSKROK LAREGE, 1 ST/FRP, TA243 MÄSSING	245 KR
	TA243 COPPER	9420091	HANDDUKSKROK LAREGE, 1 ST/FRP, TA243 KOPPAR	245 KR
	TA243 BRONZE	9426179	HANDDUKSKROK LAREGE, 1 ST/FRP, TA243 BRONZE	245 KR
	TA243 BRUSHED NICKEL	9420931	HANDDUKSKROK LAREGE, 1 ST/FRP, TA243 BRUSHED NICKEL	245 KR
	TA243 BRUSHED BLACK CHROME	9422579	HANDDUKSKROK LAREGE, 1 ST/FRP, TA243 BRUSHED BLACK CHROME	345 KR
	TA212-600 CHROME	9419146	HANDDUKSSTÅNG 600 MM, TA212-600 KROM	995 KR
	TA212-600 MATTE BLACK	9420503	HANDDUKSSTÅNG 600 MM, TA212-600 MATTSVART	1 495 KR
	TA212-600 BRASS	9419147	HANDDUKSSTÅNG 600 MM, TA212-600 MÄSSING	1 495 KR
	TA212-600 COPPER	9420083	HANDDUKSSTÅNG 600 MM, TA212-600 KOPPAR	1 495 KR
	TA212-600 BRONZE	9426180	HANDDUKSSTÅNG 600 MM, TA212-600 BRONZE	1 495 KR
	TA212-600 BRUSHED NICKEL	9421132	HANDDUKSSTÅNG 600 MM, TA212-600 BRUSHED NICKEL	1 495 KR
	TA212-600 BRUSHED BLACK CHROME	9422834	HANDDUKSSTÅNG 600 MM, TA212-600 BRUSHED BLACK CHROME	1 995 KR
	TA814 CHROME	9419153	HANDDUKSHYLLA, TA814 KROM	1 795 KR
	TA814 MATTE BLACK	9420586	HANDDUKSHYLLA, TA814 MATTSVART	2 695 KR
	TA814 BRASS	9419154	HANDDUKSHYLLA, TA814 MÄSSING	2 695 KR
	TA814 COPPER	9420092	HANDDUKSHYLLA, TA814 KOPPAR	2 695 KR
	TA814 BRONZE	9426181	HANDDUKSHYLLA, TA814 BRONZE	2 695 KR
	TA814 BRUSHED NICKEL	9421135	HANDDUKSHYLLA, TA814 BRUSHED NICKEL	2 695 KR
	TA814 BRUSHED BLACK CHROME	9422842	HANDDUKSHYLLA, TA814 BRUSHED BLACK CHROME	3 295 KR

HAVEN
HAVEN SYSTEM AB
ALLÉGATAN 1
313 32 OSKARSTRÖM

10 ÅRS GARANTI
MED VÅR FILOSOFI OM KVALITET, TRYGGA MATERIALVAL OCH OMSORG OM DETALJER FÖJER VÅR GARANTI. VI GER DIG 10 ÅRS GARANTI PÅ VÅRA MÖBLER. EN FÖRDEL FÖR DIG SOM KUND OCH SOM GÖR KÖPET ÄNNU TRYGGARE. GARANTIN GÄLLER MOT FABRIKATIONS- OCH MATERIALFEL. GARANTIN GÄLLER FRÅN PRODUKTENS URSPRUNGLIGA INKÖPSDATUM.

FÖR ATT GARANTIN SKALL GÄLLA SKALL PRODUKTEN MONTERATS KORREKT, ENLIGT MONTERINGSANVISNING OCH DE ALLMÄNNA SKÖTSELRÅDEN SKALL FÖLJTS.

BADRUMSMÖBLER SOM UTSATTS FÖR DIREKTKONTAKT AV RINNANDE VATTEN OMFATTAS EJ AV GARANTIN. GARANTIN OMFATTAR INTE FEL SOM UPPSTÅTT GENOM YTTRE PÅVERKAN, NORMALT SLITAGE, FELAKTIG ANVÄNDNING, FELAKTIG RENGÖRING.

FELAKTIGA DELAR ERSÄTTS MED SAMMA ELLER LIKVÄRDIG PRODUKT UR GÄLLANDE SORTIMENT. EVENTUELLA MONTERINGSKOSTNADER ERSÄTTS INTE. INSTALLATION AV VATTEN OCH EL SKA VARA FACKMANNAMÄSSIGT UTFÖRD OCH ÖVERENSSTÄMMA MED BOVERKETS BYGGREGLER. I ÖVRIGT GÄLLER KONSUMENTGARANTINS REKOMMENDATIONER. GARANTIN GÄLLER MOT UPPVISANDE AV ORIGINALKVITTO/INKÖPSORDER.

H2/H3

GARANTIVILLKOR

STOMMAR OCH LUCKOR
FÖR RENGÖRING REKOMMENDERAR VI ATT MAN ANVÄNDER EN FUKTIG BOMULLSTRASA MED ETT MILT RENGÖRINGSMEDEL SOM T.EX. MILT DISKMEDEL ELLER SÅPA. UNDVIK ATT ANVÄNDA STARKA RENGÖRINGSMEDEL SOM KAN SKADA PRODUKTEN. BADRUMSMÖBLER UTSÄTTS GIVETVIS FÖR MER FUKT ÄN MÖBLER I ÖVRIGA RUM I HEMMET. VÅRA BADRUMSMÖBLER ÄR ANPASSADE FÖR BADRUMMET OCH GJORDA I FUKTTÅLIGA MATERIAL. MEN ÄVEN OM VÅRA BADRUMSMÖBLER ÄR DET, SKA DE INTE UTSÄTTAS FÖR VATTEN ELLER EXTREMT HÖG LUFTFUKTIGHET. TÄNK PÅ ATT SE TILL ATT VENTILATIONEN ÄR GOD OCH ATT MÖBLERNA PLACERAS PÅ ETT SÅDANT AVSTÅND FRÅN BADKAR/DUSCH ATT VATTEN INTE KAN SKVÄTTA DIREKT PÅ MÖBELN. BLÖTA FLÄCKAR, ÄVEN VANLIGT VATTEN, TORKAS UPP SÅ SNART SOM MÖJLIGT. VÅRDA DIN BADRUMSMÖBEL MED OMSORG, DÅ KOMMER DEN ATT SKÄNKA TRIVSEL I MÅNGA ÅR FRAMÖVER.

PORSLINSTVÄTTSTÄLL
PORSLINSTVÄTTSTÄLLET HAR EN GLASERAD YTA SOM ÄR LÄTT ATT HÅLLA REN. YTAN ÄR BESTÄNDIG MOT DE FLESTA KEMIKALIER MED UNDANTAG FÖR STARKA SYROR (T. EX SALTSYRA OCH SVAVELSYRA) OCH STARKA ALKALIER (T. EX. KAUSTIKSODA). RENGÖR DITT PORSLINSTVÄTTSTÄLL REGELBUNDET MED VANLIGT RENGÖRINGSMEDEL. VID SVÅRA FLÄCKAR, ANVÄND ETT MILT KALKLÖSANDE RENGÖRINGSMEDEL.

HANDFAT AV ROSTFRITT STÅL PVD
RENGÖR MED DISKMEDEL OCH VATTEN. VAR NOGA MED ATT TORKA TORRT EFTER ANVÄNDNING OCH UNDVIK ATT VÄTSKOR SJÄLVTORKAR PÅ YTAN. UNDVIK STARKA LÖSNINGAR AV MINERALSYROR OCH VISSA ORGANISTISKA SYROR SOM KAN FRAMBRINGA KORROSIONSANGREPP PÅ DEN ROSTFRIA YTAN. DU BÖR ÄVEN UNDVIKA KLORLÖSNINGAR OCH "HÄXANS METALLPUTS", SILVERPUTSMEDEL. VAR NOGA MED ATT SPOLA BORT BADRUMSPRODUKTER SOM INNEHÅLLER SYROR, SALT ETC. SKULLE DET UPPSTÅ FLÄCKAR, ANVÄND EN MJUK TRASA OCH TANDKRÄM (COLGATE) FÖR ATT FÖRSIKTIGT GNUGGA BORT DE.

TVÄTTSTÄLL AV SOLID SURFACE
TILL DAGLIG RENGÖRING ANVÄNDER DU EN FUKTIG TRASA MED ETT MILT RENGÖRINGSMEDEL. SKULLE DET UPPSTÅ REPOR GÅR DE ATT SLIPA BORT MED SCOTCH-BRITE-SVAMP ELLER VÅTSLIPPAPPER (VÅT-/ SLIPPAPPER 400—800 KORN). ANVÄND EJ LÖSNINGSMEDEL SOM ACETON ELLER TRIKLORETYLEN OCH ANDRA KEMIKALIER SOM STARKA SYROR (T. EX. CITRONSYRA) ELLER STARKA BASER (T. EX. KAUSTIK SODA) ELLER ANDRA MYCKET AGGRESSIVA ÄMNEN FÖR RENGÖRING. UNDVIK ATT TVÄTTSTÄLLET UTSÄTTS FÖR VATTEN SOM ÖVERSTIGER +65°C, DÅ DET FINNS RISK FÖR SPRICKBILDNING I YTSKIKTET.

GRANITKERAMIK
GRANITKERAMIK KAN RENGÖRAS MED DE FLESTA PÅ MARKNADEN FÖREKOMMANDE RENGÖRINGSMEDEL. EFTER INSTALLATION BÖR SKIVAN GRUNDRENGÖRAS MED ETT SURT RENGÖRINGSMEDEL FÖR ATT AVLÄGSNA BYGG- OCH PRODUKTIONSRESTER AV OORGANISK SMUTS. FÖR DAGLIG RENGÖRING REKOMMENDERAS MIKROFIBERDUK MED VATTEN OCH ETT PH-NEUTRALT ELLER SVAGT ALKALISKT RENGÖRINGSMEDEL SÅ SOM ALLRENGÖRINGSMEDEL.

HANDTAG
MÄSSINGSHANDTAGEN ÄR TILLVERKADE I SOLID POLERAD MÄSSING OCH KOMMER MED TIDEN UTVECKLA EN VACKER PATINA. VILL DU DÄREMOT PUTSA UPP HANDTAGEN SÅ REKOMMENDERAR VI "HÄXANS METALLPUTS" VAR NOGA MED ATT MEDLET EJ HAMNAR PÅ LUCKORNA. KOPPARHANDTAGEN HAR EN YTA AV KOPPAR PVD. DE KOMMER MED TIDEN ATT ÅLDRAS OCH MÖRKNA. FÖRSÖK EJ ATT PUTSA UPP DESSA MED METALLPUTS. DESSA SKA ENDAST RENGÖRAS MED LJUMMET VATTEN OCH ETT MILT RENGÖRINGSMEDEL OCH TORKAS DÄREFTER TORRA. KROM OCH MATT SVARTA HANDTAG ÅLDRAS EJ. DESSA SKA ENDAST RENGÖRAS MED LJUMMET VATTEN OCH ETT MILT RENGÖRINGSMEDEL OCH TORKAS DÄREFTER TORRA.

H2/H3

SKÖTSELRÅD